MSW®
MOTOR TECHNICS

USER MANUAL

BEDIENUNGSANLEITUNG
INSTRUKCJA OBSŁUGI
NÁVOD K POUŽITÍ
MANUEL D´UTILISATION
ISTRUZIONI PER L'USO
MANUAL DE INSTRUCCIONES
HASZNÁLATI ÚTMUTATÓ
BRUGSANVISNINGENKEL
KÄYTTÖOHJE
GEBRUIKSAANWIJZING
BRUKSANVISNING
INSTRUÇÕES DE UTILIZAÇÃO
POUŽÍVATEĽSKÁ PRÍRUČKA
РЪКОВОДСТВО ЗА УПОТРЕБА
ΟΔΗΓΙΕΣ ΧΡΗΣΗΣ
UPUTE ZA UPORABU
NAUDOJIMO INSTRUKCIJA
MANUAL DE UTILIZARE
NAVODILA ZA UPORABO

PELLET STOVE

DE	Produktname	Pelletofen
EN	Product name	Pellet stove
PL	Nazwa produktu	Piec na pelet
CZ	Název výrobku	Peletová kamna
FR	Nom du produit	Poêle à granulés
IT	Nome del prodotto	Stufa a pellet
ES	Nombre del producto	Estufa de pellets
HU	Termék neve	Pelletkályha
DA	Produktnavn	Pilleovn
FI	Tuotteen nimi	Pelletiuuni
NL	Productnaam	Pelletkachel
NO	Produktnavn	Pelletsovn
SE	Produktnamn	Pelletskamin
PT	Nome do produto	Fogão a pellets
SK	Názov produktu	Peletová pec
BG	Име на продукта	Пелетна камина
EL	Όνομα προϊόντος	Σόμπα pellet
HR	Naziv proizvoda	Peć na pelete
LT	Produkto pavadinimas	Granulinė viryklė
RO	Numele produsului	Soba cu peleti
SL	Ime izdelka	Peč na pelete

DE Modell | **EN** Product model | **PL** Model produktu | **CZ** Model výrobku | **FR** Modèle | **IT** Modello | **ES** Modelo | **HU** Modell | **DA** Model | **FI** Tuotteen malli | **NL** Productmodel | **NO** Produktmodell | **SE** Produktmodell | **PT** Modelo do produto | **SK** Model | **BG** Модел на продукт | **EL** Μοντέλο προϊόντος | **HR** Model proizvoda | **LT:** Gaminio modelis | **RO:** Model de produs | **SL:** Model izdelka	MSW-PLT-13
DE Hersteller | **EN** Manufacturer | **PL** Producent | **CZ** Výrobce | **FR** Fabricant | **IT** Produttore | **ES** Fabricante | **HU** Termelő | **DA** Producent | **FI** Valmistaja | **NL** Producent | **NO** Produsent | **SE** Tillverkare | **PT** Fabricante | **SK** Výrobca | **BG** Производител | **EL** Κατασκευαστής | **HR** Proizvođač | **LT** Gamintojas | **RO** Producător | **SL** Proizvajalec	expondo Polska sp. z o.o. sp. k.
DE Anschrift des Herstellers | **EN** Manufacturer Address | **PL** Adres producenta | **CZ** Adresa výrobce | **FR** Adresse du fabricant | **IT** Indirizzo del produttore | **ES** Dirección del fabricante | **HU** A gyártó címe | **DA** Producentens adresse | **FI** Valmistajan osoite | **NL** Adres producent | **NO** Produsentens adresse | **SE** Tillverkarens adress | **PT** Endereço do fabricante | **SK** Adresa výrobcu | **BG** Адрес на производителя | **EL:** Διεύθυνση κατασκευαστή | **HR** Adresa proizvođača | **LT** Gamintojo adresas | **RO** Adresa producătorului | **SL** Naslov proizvajalca	ul. Nowy Kisielin – Innowacyjna 7, 66-002 Zielona Góra | Poland, EU

Dieses Benutzerhandbuch wurde mit Hilfe einer maschinellen Übersetzung erstellt. Wir haben uns nach Kräften bemüht, die Genauigkeit der Übersetzung zu gewährleisten. Bitte beachten Sie jedoch, dass automatische Übersetzungen nicht perfekt sind und menschliche Übersetzer nicht ersetzen können. Die offizielle Version des Benutzerhandbuchs ist in Englisch. Etwaige Unterschiede zwischen der übersetzten Fassung und dem englischen Original sind rechtlich nicht bindend. Sollten Sie Fragen zur Genauigkeit der Übersetzung haben, beziehen Sie sich bitte auf die englische Version, die die offizielle Referenz ist. Weitere Sprachversionen sind auf Anfrage über info@expondo.com erhältlich.

Technische Daten

Beschreibung des Parameters		Parameterwert
Produktname		Pelletofen
Modell		**MSW-PLT-13**
Versorgungsspannung [V~] / Frequenz [Hz]		230/50
Nenneingangsleistung [W]		47-380
Schutzklasse		I
IP-Klasse		IPX0
Abmessungen [Breite x Tiefe x Höhe; mm]		610 x 500 x 940
Netto-/Bruttogewicht [kg]		115/130
Nominale und reduzierte thermische Leistung [kW]	Maximum	13
	Minimal	3
Energiewirkungsgrad [%]	Minimal	90
	Maximum	80
Aschegehalt		0,12%
Hilfsstromverbrauch [W]		47-60
Kraftstofftyp		Holzpellets
Batterie der Fernbedienung		AAA LR03 1,5V (x2)
Durchmesser der Einlassleitung [mm]		50
Durchmesser des Auslassrohrs [mm]		80
Mindestsicherheitsabstand einer Seite des Geräts zu brennbaren Materialien [mm]:		Rechts = 1200 Rücken = 250 Links = 1200
Tankinhalt [kg]		25
Pelletverbrauch [kg/h]		0.6-3.6
Effizienz [%]		90
Heizfläche [≤m ^{2}]		130
Automatische Betriebszeit [h]		7-36

1. Allgemeine Beschreibung

Dieses Handbuch soll Sie bei der sicheren und zuverlässigen Nutzung unterstützen. Das Produkt wird streng nach den technischen Spezifikationen unter Verwendung der neuesten Technologien und Komponenten und unter Einhaltung der höchsten Qualitätsstandards entwickelt und hergestellt.

VOR BEGINN DER ARBEITEN IST DIESE BETRIEBSANLEITUNG SORGFÄLTIG ZU LESEN UND ZU VERSTEHEN.

Um einen langen und zuverlässigen Betrieb des Geräts zu gewährleisten, soll das Gerät gemäß den Anweisungen in dieser Anleitung korrekt bedient und gewartet werden. Die technischen Daten und Spezifikationen in dieser Anleitung sind auf dem neuesten Stand. Der Hersteller behält sich das Recht vor, Änderungen vorzunehmen, um die Qualität zu verbessern. Unter Berücksichtigung des technischen Fortschritts und der Möglichkeiten zur Lärmminderung wurde das Gerät so entwickelt und gebaut, dass das Risiko durch Lärmemissionen auf ein Minimum reduziert wird.

Symbolerklärung

Das Produkt entspricht den Anforderungen der einschlägigen Sicherheitsnormen.

Vor dem Gebrauch die Gebrauchsanweisung sorgfältig lesen.

Recycelbares Produkt.

VORSICHT! oder **WARNUNG!** oder **HINWEIS!** zur Beschreibung einer Situation (allgemeines Warnzeichen).

Es sind Schutzhandschuhe zu tragen.

Achtung! Heiße Oberfläche kann Verbrennungen verursachen! (das Auspuffrohr kann sich während des Betriebs auf bis zu ^{160oC}erhitzen!)

Nur für internen Gebrauch.

Decken Sie das Gerät nicht mit irgendwelchen Materialien oder Gegenständen ab.

ACHTUNG! Die Abbildungen in dieser Bedienungsanleitung dienen nur der Veranschaulichung und können in einigen Details vom tatsächlichen Aussehen des Produkts abweichen.

2. Anwendungssicherheit

ACHTUNG! Lesen Sie alle Sicherheitshinweise und Anweisungen. Die Nichtbeachtung der Sicherheitshinweise und Anweisungen kann zu Stromschlag, Brand und/oder schweren Verletzungen oder zum Tod führen.

Der Begriff "Gerät" oder "Produkt" in den Warnhinweisen und in der Beschreibung des Handbuchs bezieht sich auf:
Pelletofen.

2.1. Elektrische Sicherheit

a) Der Netzstecker des Geräts muss für die benutzte Netzsteckdose ausgelegt sein. Nehmen Sie am Stecker keinerlei Modifikationen vor. Originalstecker und passende Steckdosen vermindern das Risiko eines Stromschlags.
b) Berühren Sie das Gerät niemals mit nassen oder feuchten Händen.
c) Das Netzkabel darf nicht zweckentfremdet verwendet werden. Benutzen Sie das Kabel nicht, um das Gerät zu transportieren oder den Stecker herauszuziehen. Halten Sie das Kabel von Hitze, Öl, scharfen Kanten und beweglichen Teilen fern. Beschädigte oder verwickelte Kabel erhöhen das Risiko eines Stromschlags.
d) Es ist verboten, das Gerät zu verwenden, wenn das Netzkabel beschädigt ist oder offensichtliche Gebrauchsspuren aufweist. Ein beschädigtes Netzkabel sollte von einem qualifizierten Elektriker oder vom Kundendienst des Herstellers ersetzt werden.
e) Tauchen Sie Kabel, Stecker bzw. das Gerät nicht in Wasser oder andere Flüssigkeiten, um einen Stromschlag zu vermeiden. Verwenden Sie das Gerät nicht auf nassen Oberflächen.
f) VORSICHT – LEBENSGEFAHR! Tauchen Sie das Gerät beim Reinigen oder Verwenden niemals in Wasser oder andere Flüssigkeiten.
g) Verwenden Sie das Gerät nicht in Räumen mit sehr hoher Luftfeuchtigkeit / in unmittelbarer Nähe von Wasserbehältern!
h) Lassen Sie das Gerät nicht nass werden. Warnung vor Stromschlag!

2.2. Sicherheit am Arbeitsplatz

a) Den Arbeitsbereich aufgeräumt und gut beleuchtet halten. Unordnung oder schlechte Beleuchtung kann zu Unfällen führen. Beim Gebrauch des Gerätes seien Sie vorausschauend, passen Sie darauf, was Sie tun, und nutzen Sie Ihren gesunden Menschenverstand.
b) Verwenden Sie das Gerät nicht in explosionsgefährdeten Bereichen, z. B. bei Vorhandensein von brennbaren Flüssigkeiten, Gasen oder Staub. Das Gerät erzeugt Funken, die Staub oder Dämpfe entzünden können.
c) Falls Beschädigungen an dem Gerät festgestellt werden oder Unregelmäßigkeiten bei dem Betrieb, muss das Gerät umgehend ausgeschaltet werden und dieser Umstand muss einer autorisierten Person mitgeteilt werden.
d) Bei Zweifeln an der Funktionstüchtigkeit des Produkts oder bei Beschädigung des Produkts wenden Sie sich bitte an den Kundendienst des Herstellers.
e) Reparaturen am Gerät dürfen nur vom Kundendienst des Herstellers durchgeführt werden. Keine Reparaturen in Eigenregie durchführen!
f) Im Falle eines Brandes oder einer Brandentzündung dürfen nur Pulver- oder Schaumlöscher (CO2) verwendet werden, um die unter Spannung stehenden Geräte zu löschen.
g) Kinder und unbefugte Personen dürfen sich nicht im Arbeitsbereich aufhalten. (Unachtsamkeit kann zum Verlust der Kontrolle über das Gerät führen.)
h) Verwenden Sie das Gerät in gut belüfteten Bereichen.
i) Wenn die Arbeit mit dem Gerät begonnen wird, muss die Luftzufuhr zum Gerät schrittweise erhöht werden, um sicherzustellen, dass das Gerät ordnungsgemäß funktioniert. Falls eine Fehlfunktion des Geräts festgestellt wird, muss das Gerät sofort von der Luftzufuhr getrennt werden und der Kundenservice des Herstellers muss kontaktiert werden.
j) Bei einer Gefahr für das Leben oder die Gesundheit oder einer Unfall- oder Störungsgefahr muss das Gerät mit dem NOTHALT-SCHALTER ausgeschaltet werden!
k) Überprüfen Sie regelmäßig den Zustand der Sicherheitshinweisaufkleber. Falls die Aufkleber unleserlich sind, müssen sie ersetzt werden.
l) Bewahren Sie diese Anleitung zum späteren Nachschlagen auf. Soll das Gerät an Dritte weitergegeben werden, muss auch die Gebrauchsanweisung mit übergeben werden.
m) Bewahren Sie Verpackungsteile und kleine Montageteile außerhalb der Reichweite von Kindern auf.
n) Halten Sie das Gerät von Kindern und Tieren fern.

o) Beachten Sie bei Verwendung dieses Geräts mit anderen Geräten auch die einschlägigen Gebrauchsanweisungen.
p) Installieren Sie das Produkt in Übereinstimmung mit den örtlichen, nationalen und staatlichen Gesetzen und Vorschriften. Außerdem muss die Installation von autorisiertem Personal durchgeführt werden, das für diese Art von Arbeit geschult ist.

Immer beachten! Achten Sie auf die Sicherheit von Kindern und anderen Unbeteiligten, während Sie das Gerät bedienen.

2.3. Eigenschutz

a) Bedienen Sie das Gerät nicht, wenn Sie müde oder krank sind oder unter dem Einfluss von Alkohol, Drogen oder Medikamenten stehen, die Ihre Fähigkeit zur Bedienung des Geräts beeinträchtigen könnten.
b) Das Gerät ist nicht dafür bestimmt, durch Personen (einschließlich Kinder) mit eingeschränkten geistigen, sensorischen oder intellektuellen Fähigkeiten oder durch Personen mit mangelnder Erfahrung und/oder mangelndem Wissen benutzt zu werden, es sei denn, sie werden durch eine für ihre Sicherheit zuständige Person beaufsichtigt oder erhielten von ihr Anweisungen, wie das Gerät zu benutzen ist.
c) Das Gerät darf nur von körperlich geeigneten Personen bedient werden, die zu ihrem Benutzen fähig und entsprechend geschult sind und die diese Bedienungsanleitung gelesen und verstanden haben und im Rahmen der Sicherheit und des Gesundheitsschutzes am Arbeitsplatz geschult wurden.
d) Seien Sie vorsichtig und benutzen Sie Ihren gesunden Menschenverstand, wenn Sie mit dem Gerät arbeiten. Eine kurze Unachtsamkeit bei der Arbeit kann zu schweren Verletzungen führen.
e) Verwenden Sie bei der Arbeit mit dem Gerät die erforderliche persönliche Schutzausrüstung, wie in Abschnitt 1 der Symbolerklärung angegeben. Die Verwendung geeigneter, zugelassener persönlicher Schutzausrüstung verringert das Verletzungsrisiko.
f) Bei dem Gerät handelt es sich nicht um ein Spielzeug. Kinder müssen beaufsichtigt werden, um sicherzustellen, dass sie nicht mit dem Gerät spielen.

2.4. Sichere Verwendung des Geräts

a) Verwenden Sie das Gerät nicht, wenn der EIN/AUS-Schalter nicht richtig funktioniert (sich nicht ein- und ausschalten lässt). Geräte, die nicht über einen Schalter gesteuert werden können, sind unsicher, dürfen nicht betrieben werden und müssen repariert werden.
b) Trennen Sie das Gerät von der Stromversorgung, bevor Sie es einstellen, reinigen oder warten. Eine solche Vorbeugungsmaßnahme verringert das Risiko eines versehentlichen Einschaltens.
c) Halten Sie das Gerät in gutem Betriebszustand. Prüfen Sie vor jedem Einsatz, ob allgemeine Schäden oder Schäden an beweglichen Teilen vorliegen (Risse in Bauteilen und Komponenten oder andere Zustände, die den sicheren Betrieb des Geräts beeinträchtigen können). Im Falle einer Beschädigung lassen Sie das Gerät vor der Benutzung reparieren.
d) Halten Sie das Gerät von Kindern fern.
e) Die Reparatur und Wartung der Geräte ist von qualifiziertem Personal unter ausschließlicher Verwendung von Originalersatzteilen durchzuführen. Dies gewährleistet eine sichere Verwendung.
f) Um die Funktionstüchtigkeit des Geräts zu gewährleisten, dürfen die werksseitig installierten Abdeckungen nicht entfernt und die Schrauben nicht gelöst werden.
g) Vermeiden Sie Situationen, in denen das Gerät unter starker Belastung während des Betriebs stehen bleibt. Dies kann zu einer Überhitzung der Antriebskomponenten und damit zur Beschädigung des Geräts führen.
h) Berühren Sie keine beweglichen Teile oder Zubehörteile, es sei denn, das Gerät ist vom Stromnetz getrennt.
i) Das Gerät sollte regelmäßig gereinigt werden, um die dauerhafte Ablagerung von Schmutz zu verhindern.
j) Verwenden Sie Holzpellets für den Betrieb des Geräts. Es ist verboten, andere Brennstoffe oder Abfälle zu verwenden.
k) Bei dem Gerät handelt es sich nicht um ein Spielzeug. Die Reinigung und Wartung darf ohne Aufsicht von Erwachsenen nicht von Kindern durchgeführt werden.
l) Es ist verboten das leere Gerät zu starten.
m) Es ist untersagt die Konstruktion des Geräts zu verändern, um die Parameter oder Bauweise des Geräts zu modifizieren.
n) Stellen Sie sicher, dass das Rad fest sitzt.
o) Die Lüftungsöffnungen des Geräts dürfen nicht blockiert werden!
p) Legen Sie keine Wäsche auf das Produkt und trocknen Sie sie nicht. Trockner und ähnliche Geräte sollten in einem angemessenen Abstand zum Produkt aufgestellt werden.
q) Bei unsachgemäßer Verwendung des Produkts oder unsachgemäß durchgeführter Wartung besteht eine ernsthafte Explosionsgefahr in der Brennkammer!

r) Betreiben Sie das Gerät nicht mit offener Tür oder zerbrochenem Glas. Wenn das Zündsystem beschädigt ist, darf das Anzünden mit brennbaren Stoffen nicht forciert werden.

s) Berühren Sie während des Betriebs nicht die Vorderseite des Geräts - es besteht Verbrennungsgefahr!

ACHTUNG! Obwohl das Produkt so konstruiert wurde, dass es sicher ist und über angemessene Sicherheitsvorkehrungen verfügt, besteht trotz der zusätzlichen Sicherheitsvorkehrungen für den Benutzer ein geringes Unfall- oder Verletzungsrisiko bei der Handhabung des Produkts. Es wird empfohlen, bei der Verwendung Vorsicht und gesunden Menschenverstand walten zu lassen.

WARNUNG: Es ist verboten, dieses Produkt in Autos, Wohnwagen, Lastwagen, Zelten usw. zu verwenden.

ACHTUNG! Wenn die Installation nicht gemäß den angegebenen Verfahren durchgeführt wurde, kann es im Falle eines Stromausfalls dazu kommen, dass ein Teil der Abgase in den Raum eindringt. In einigen Fällen kann es notwendig sein, eine USV-Einheit zu installieren, um den Luftzug aufrechtzuerhalten.

Expondo haftet in keiner Weise für Personen- oder Sachschäden, die sich aus der Nichteinhaltung der in den vorgenannten Punkten beschriebenen Regeln ergeben, sowie für nicht normgerecht installierte Produkte.

WARNUNG: Es ist verboten, dieses Produkt in Autos, Wohnwagen, Lastwagen, Zelten usw. zu verwenden.

3. Anweisungen für den Gebrauch

Das Gerät soll durch die Verbrennung von Pellets Wärme für die Heizung von Gebäuden und Wasser erzeugen. Es eignet sich für den festen Einbau in Gebäuden, nicht jedoch für den Einsatz in Fertighäusern.

WICHTIG: Das Produkt ist nur für die Verbrennung von Holzpellets ausgelegt, verwenden Sie keine anderen Arten von Pellets und Holz. Wir empfehlen die Verwendung von Pellets, die die folgenden Normen erfüllen (oder übertreffen):

Feuchtigkeitsgehalt (nach Verbrennung) gemäß CEN/TS 14774-1 und ISO 687	≤12%
Aschegehalt (nach Verbrennung) gemäß ISO 1171	≤0,7% (ohne Rinde) ≤2,0% (mit Rinde)
Gehalt an flüchtigen Bestandteilen (trocken, aschefreie Basis) nach ISO 562	80% bis 88%
Wasserstoffgehalt (nach Verbrennung) gemäß ISO 609	5,0% bis 6,5%
Kohlenstoffgehalt (nach Verbrennung) gemäß ISO 609	40% bis 50%
Schwefelgehalt (nach Verbrennung) gemäß ISO 351 und ISO 334	≤0.1%
Heizwert nach ISO 1928	16.900 KJ/kg bis 19.500 KJ/kg
Durchmesser	6 mm
Länge	≤40 mm

Die Verwendung von feuchten und/oder verunreinigten Pellets (z. B. mit hohem Salz- oder Sandgehalt) verschlechtert den Betrieb und die Leistung des Geräts. Auch eine unsachgemäße Lagerung von Pellets beeinträchtigt ihre Effizienz, insbesondere wenn sie nicht in einem trockenen Raum gelagert werden und/oder ihre Struktur beschädigt ist.

Für allerlei Schäden, die durch unsachgemäßen Gebrauch entstehen, haftet der Anwender.

3.1. Produktübersicht

MSW-PLT-13:

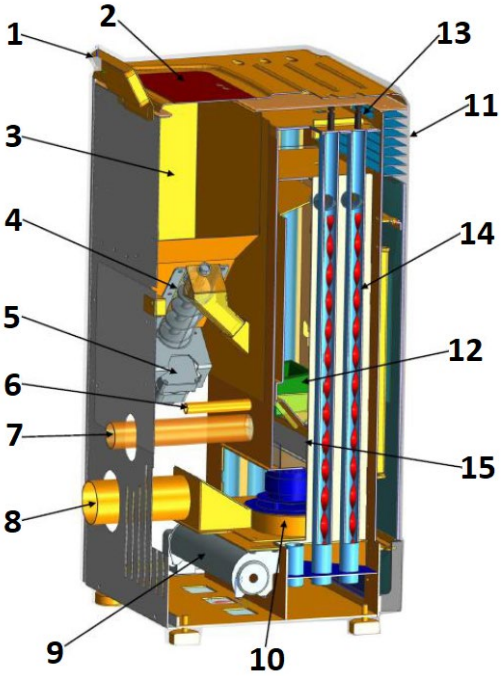

1. Steuerfeld
2. Abdeckung des Einfülltrichters
3. Trichter
4. Wurm
5. Schneckenmotor
6. Zünder
7. Lufteinlassrohr
8. Abgasrohr (zum Schornstein)
9. Gebläse
10. Abluftventilator
11. Wärmeaustritt
12. Herd
13. Drehknopf
14. Spiralförmige Klingen
15. Aschebehälter
16. EIN/AUS-Schalter (auf der Rückseite des Gehäuses neben der Netzkabelbuchse - auf dem Bild nicht sichtbar)

3.2. Arbeitsvorbereitung

AUFSTELLUNG DES GERÄTS:

Die Umgebungstemperatur darf 40°C und die relative Luftfeuchtigkeit darf 85 % nicht übersteigen. Das Gerät sollte so aufgestellt werden, dass eine gute Luftzirkulation gewährleistet ist. Halten Sie den empfohlenen Mindestabstand zu jeder Wand des Geräts ein. Halten Sie das Gerät von allen brennbaren Materialien oder Gegenständen fern. Das Gerät immer auf einer ebenen, stabilen, sauberen, feuerbeständigen und trockenen Oberfläche sowie außerhalb der Reichweite von Kindern und Personen mit eingeschränkten geistigen, sensorischen oder intellektuellen Fähigkeiten verwendet werden. Das Gerät sollte so aufgestellt werden, dass der Netzstecker jederzeit erreicht werden kann. Vergewissern Sie sich, dass die Stromversorgung des Geräts mit den Angaben auf dem Typenschild übereinstimmt!

Wenn es nicht möglich ist, das Gerät auf eine feuerfeste Unterlage zu stellen, stellen Sie es auf eine nicht brennbare, hitzebeständige Unterlage mit einer Mindestdicke von 15 mm, die über den Umriss des Ofens (siehe Tabelle der technischen Daten) hinausgeht, und zusätzlich 150 mm von der Vorderseite.

INSTALLATION DER GERÄTE

WICHTIG: Installation, Elektro- und Wasseranschluss sowie Funktionsprüfung und Wartung dürfen nur von einer autorisierten, qualifizierten Person durchgeführt werden. Installieren Sie das Produkt in Übereinstimmung mit den örtlichen, nationalen und staatlichen Gesetzen und Vorschriften.

Schornstein/Lüftung:

Mindestanforderungen an isolierten Stahl - T400 (oder höher) - resistent gegen Rußentzündung. Der Schornstein sollte eine einzige, obligatorische Inspektionsluke ("a" in der Abbildung unten)/Inspektionsklappe (b) haben, und die gesamte Anlage sollte den Normen EN1856-1 und -2 entsprechen.

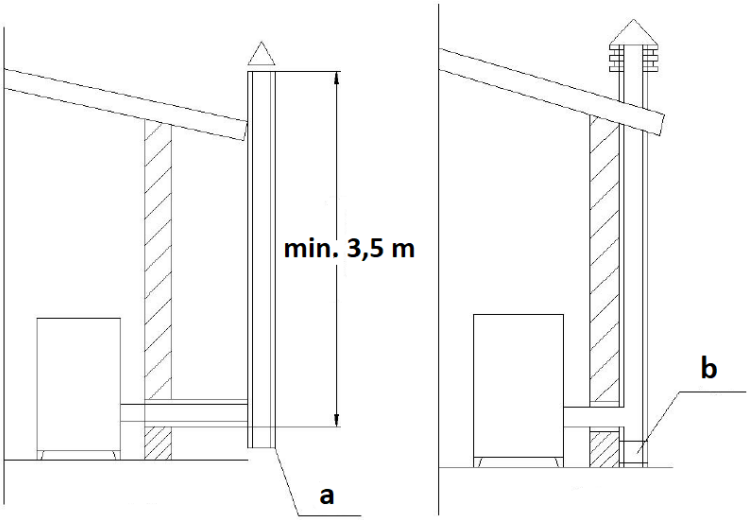

Die Schornsteinanlage muss luftdicht, senkrecht, ohne Verengungen, aus rauchundurchlässigem Material, wärmeisoliert (zur Vermeidung von Kondensation oder Abkühlung des Rauchs) und widerstandsfähig gegen normale mechanische Beanspruchung im Laufe der Zeit sein - empfohlener Schornsteinstahl AISI 304 mit rundem Querschnitt. Die Anlage sollte von entflammbaren oder brennbaren Materialien durch einen Luftspalt getrennt oder ausreichend mit Materialien isoliert sein - siehe Norm EN1443. Die Schornsteinöffnung muss sich in demselben Raum wie das Gerät oder höchstens in einem Nebenraum befinden. Darunter muss sich ein Ruß- und Kondensatsammelraum befinden, der durch eine wasserdichte Metallklappe zugänglich ist.

- Flachdach

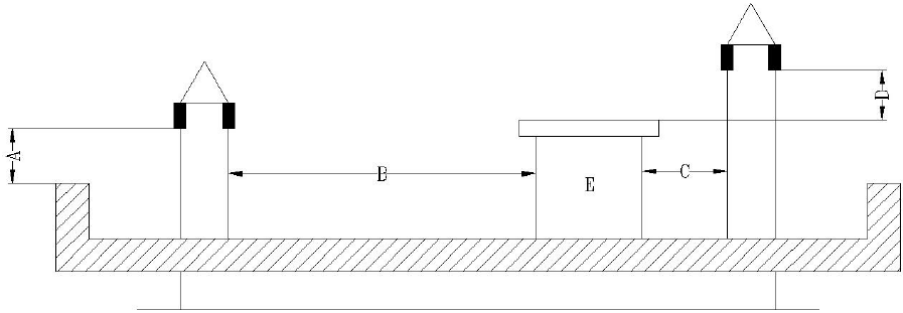

A - 0,5 m
B - Abstand >2 m
C - Abstand <2 m
D - 0,5 m

E - technisches Volumen.

- Dach mit einer Neigung von 15 °

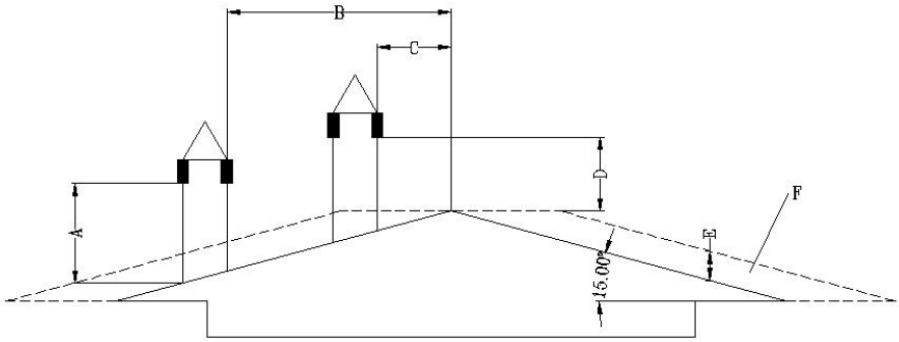

A - min. 1 m
B - Abstand >1,85 m
B - Abstand <1,85 m
D - 0,5 m über dem höchsten Punkt des Daches
E - 0,5 m
F - Entwässerungsgebiet

- Dach mit einer Neigung von 30 °

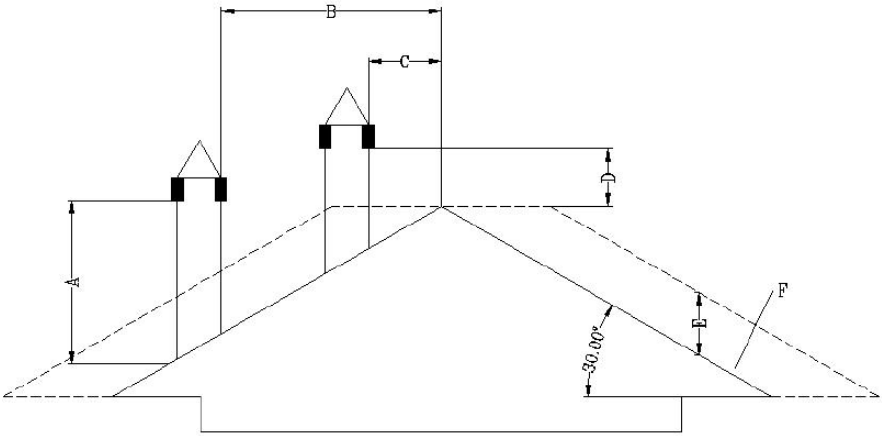

A - mindestens 1,3 m
B - Abstand >1,5 m
C - Abstand <1,5 m
D - 0,5 m über dem höchsten Punkt des Daches
E - 0,8 m
F - Entwässerungsgebiet

- Dach mit einer Neigung von 60 °

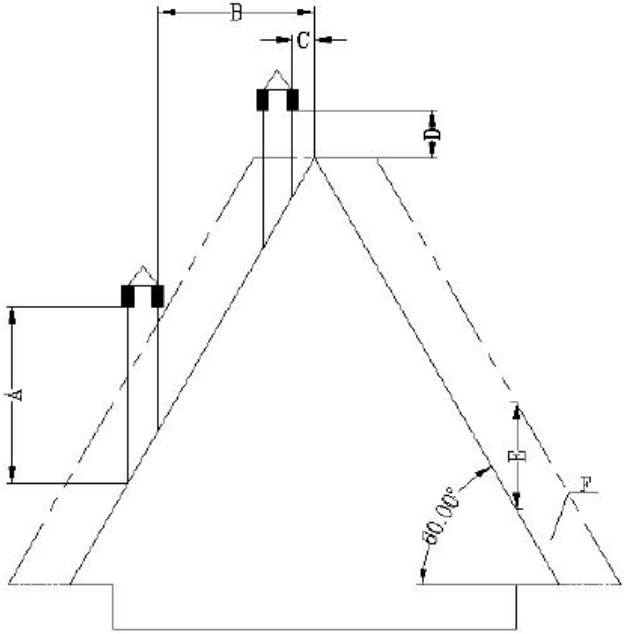

A - mindestens 2,6 m
B - Abstand >1,5 m
C - Abstand <1,5 m
D - 0,5 m über dem höchsten Punkt des Daches
E - 0,8 m
F - Entwässerungsgebiet

- Dach mit einer Neigung von 45 Grad

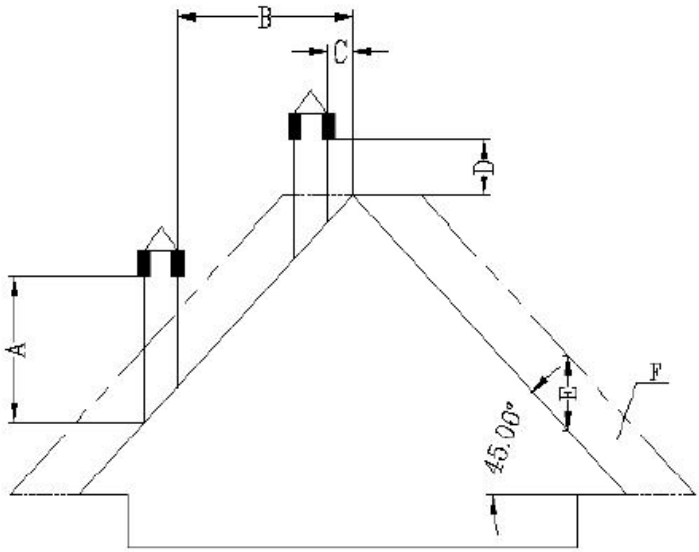

A - min. 2 m
B - Abstand >1,3 m
C - Abstand <1,3 m
D - 0,5 m über dem höchsten Punkt des Daches
E - 2,1 m
F - Entwässerungsgebiet

Anforderungen an das Ende des Schornsteins:

- Der Schornstein darf nicht in geschlossenen oder überdachten Räumen enden (z. B. Carport, Garage, Dachboden, Zwischengeschoss, unter der Sonnenterrasse, Veranda, Treppenhaus, Vorraum usw.).
- Die Oberfläche des Auspuffrohrs kann sehr hohe Temperaturen erreichen (bis zu 160°C), daher sollte es mit einem temperaturbeständigen, nicht brennbaren Warnhinweis gegen die Gefahr schwerer Verbrennungen versehen oder mit nicht brennbarem Material ordnungsgemäß isoliert sein.
- Das Ende des Lüftungsschornsteins muss höher sein als das Lufteinlassrohr. Wenn der Rauch direkt durch die Wand abgeleitet wird, wird empfohlen, dass das vertikale Schornsteinrohr für die Außeninstallation mindestens 1,5 m lang sein sollte. Dadurch wird verhindert, dass Rauch und Geruch in das Gebäude zurückdringen, wenn der Strom abgeschaltet wird, und es werden heiße Dämpfe vermieden, die das Holz entzünden und gleichzeitig den Benutzer verbrennen können.
- Das Ende des Schornsteins sollte nicht niedriger als 1,2 m, der horizontale Abstand nicht geringer als 1,2 m und der vertikale Abstand nicht geringer

als 0,3 m von Türen, Fenstern und den Schwerkraft-/Lüftungseinlässen des Gebäudes sein.

- Die Unterseite des Schornsteins sollte mindestens 304 mm vom Boden und mehr als 2 m von öffentlichen Gehwegen entfernt sein.
- Das Ende des Schornsteins sollte mindestens 0,6 m von brennbaren Materialien wie Sträuchern, Pflanzen, Gräsern, Zäunen, Gebäudeüberhängen und Nachbargebäuden entfernt sein.
- Für den Rauchabzug muss ein Rohr vom Typ "PL" oder "L" verwendet werden. Verwenden Sie eine zugelassene Wandrosette oder Deckenbrandwand an der Stelle, an der der Schornstein durch die brennbare Deckenwand führt.
- Alle Schornsteinanschlüsse müssen fest zusammenpassen, miteinander verdreht sein (wenn die Rohre nicht über ein Verschlusssystem verfügen) und abgedichtet werden. Je länger das Rohr, das an das Abgasrohr des Schornsteins anschließt, und je mehr Krümmer es hat, desto größer ist der Widerstand gegen den Rauchstrom.

Einbau in ein Wohnmobil (Niederländisch):

- Der Lufteintritt an der Außenseite des Wohnmobils sollte immer deutlich unter dem Ende des Schornsteins liegen.
- Die Spitze des Schornsteins benötigt eine Abdeckung (Vordach), um das Haus vor Regen und Schädlingen zu schützen.
- Der Kaminofen muss mit Schrauben sicher am Boden befestigt werden.
- Der Ofen muss mit einem 8 mm oder größeren Kupferdraht geerdet werden.

Überspannungsschutz:

Der Einsatz eines Überspannungsschutzes wird empfohlen, um die elektrischen Komponenten des Ofens vor Schäden durch Spannungsschwankungen im elektrischen System zu schützen.

Temperaturschutz:

Sie gilt nur für Produkte, die vor 2023 hergestellt werden. Produkte, die nach 2023 hergestellt werden, verfügen über einen werkseitig eingebauten Umgebungstemperatursensor an einer vom Hersteller festgelegten Stelle.

Für den ordnungsgemäßen Betrieb des Ofens ist es erforderlich, einen Temperaturfühler (Niederspannungsthermostat) in dem Raum zu installieren, in dem der Ofen betrieben wird, um die Umgebungstemperatur zu messen. Der Fühler/Thermostat wird an der Rückseite des Ofens angeschlossen (siehe Bilder unten) - sein Kabel sollte abgerollt und vorzugsweise an der Wand des Raums, in

dem der Ofen steht, befestigt werden, jedoch entfernt von der Abgasleitung und kalten Gegenständen, die den ordnungsgemäßen Betrieb stören könnten.

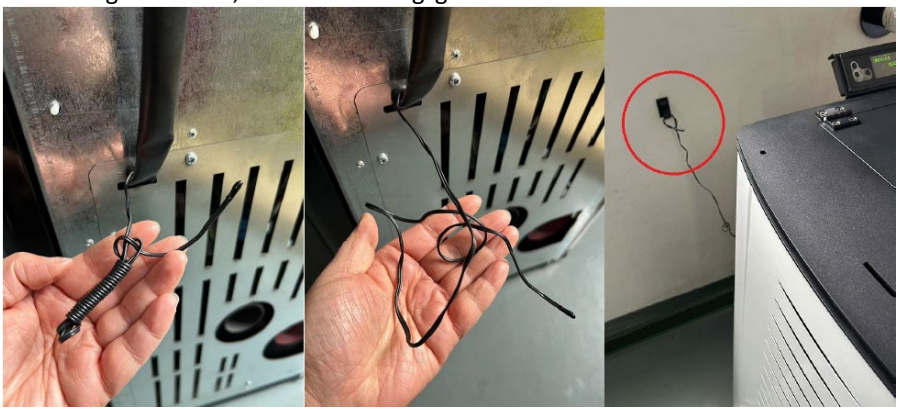

Einbau der Schalttafel:

Befestigen Sie das Bedienfeld mit dem Display von oben mit den Schrauben an der Rückseite des Ofens. Verbinden Sie es dann mit dem Netzstecker - siehe die Bilder unten:

3.3. Arbeiten mit dem Gerät.

3.3.1 Bedienfeld/Fernbedienung

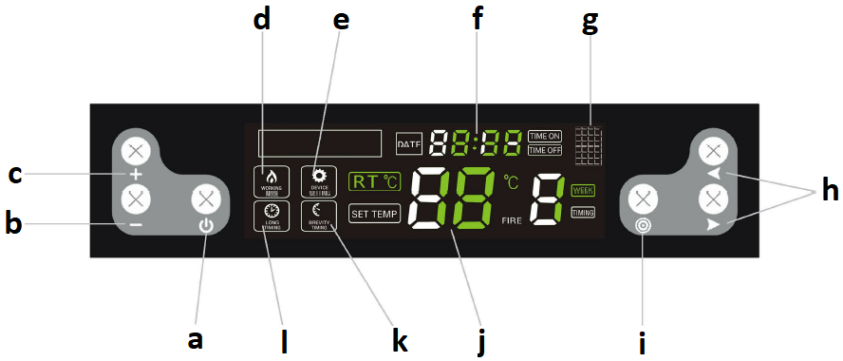

a. Gerät ein/aus-Taste
b. Taste zum Verringern von Parametern
c. Taste zur Parametererhöhung
d. Anzeige der Betriebsart
e. Anzeige des Einstellmodus
f. Uhr
g. Infrarotanschluss (für Fernbedienung)
h. Funktionswahl-/Schalttasten
i. Auswahltaste für Einstellungen
j. Temperatur
k. Zeitfenster-Anzeige
l. Langzeit-Indikator

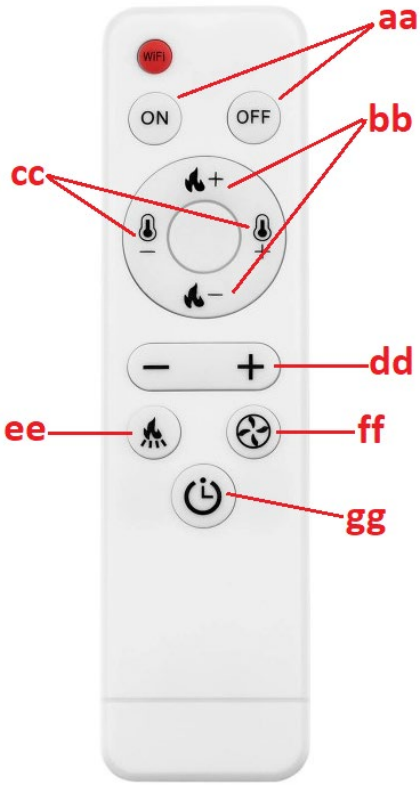

aa. Taste Gerät EIN/AUS
bb. Tasten für die Einstellung des Zündniveaus
cc. Tasten zur Einstellung der Temperaturstufe
dd. Schaltfläche "Wert erhöhen/verringern" für einen bestimmten Parameter
ee. Taste zur Einstellung der Betriebsfrequenz des Pelletförderers
ff. Taste zur Einstellung der Geschwindigkeit des Abluftventilators
hg. Taste für vereinfachte Änderungen im Timer-Modus

3.3.2 Vor der ersten Inbetriebnahme

WICHTIG: Der Ofen kann bei der ersten Benutzung einen unangenehmen Geruch abgeben - die Farbe im Inneren brennt aus. Dies ist normal und stellt keinen Produktfehler dar - der unangenehme Geruch sollte mit der Zeit vergehen.

- Geben Sie die Pellets in den Ofen, indem Sie sie hineinschütten (es ist nicht notwendig, den Trichter vollständig zu füllen).
- Stellen Sie den roten Netzschalter (14) auf die Position ON ("I") - er sollte aufleuchten, was bedeutet, dass der Ofen Strom hat und in Betrieb ist.
- Nach dem Einschalten führt das Kochersystem eine Selbstdiagnose durch, und wenn diese erfolgreich verläuft, ist das Gerät betriebsbereit.

3.3.3 Starten und Arbeiten

WICHTIG: Vergewissern Sie sich vor der Inbetriebnahme, dass die Feuerstelle (12) mit Pellets gefüllt ist und dass der Aschebehälter (13 oder 15, je nach Modell) richtig positioniert ist (siehe Abbildungen unten):

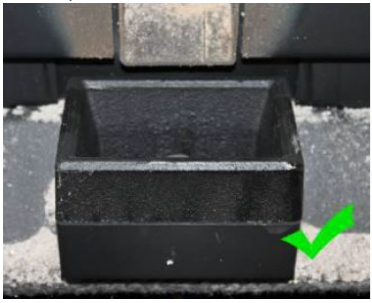

Vor dem Anzünden müssen die Reste der unverbrannten Pellets aus der Feuerstelle entfernt werden.

a) Einschalten / Ausschalten

Um den Ofen zu starten, stellen Sie den Netzschalter (14 oder 16) in die Position "I" und drücken Sie den Ein-/Ausschalter (a). Das Gerät startet und geht in den automatischen Zündmodus über, und die Informationen auf dem Display sehen wie folgt aus:

Verwenden Sie dieselbe Taste (a), um den Herd auszuschalten, und die Anzeige sieht dann wie folgt aus:

Wenn der Ofen in den automatischen Asche-Reinigungsmodus übergeht, sieht die Anzeige wie folgt aus:

HINWEIS: Nach dem Ausschalten des Ofens brennt das Feuer weiter, bis die Pellets in der Feuerstelle vollständig ausgebrannt sind. Während dieser Zeit laufen beide Ventilatoren - der Luftstrom- und der Abluftventilator. Die Brenndauer beträgt ca. 15 Minuten.

b) Einstellen des Timers zum Ein-/Ausschalten

Halten Sie bei ausgeschaltetem Herd die Ein/Aus-Taste (a) gedrückt, um den Timer auf 12 Stunden einzustellen, d. h. der Herd schaltet sich nach 12 Stunden automatisch ein. Wenn die Bedienelemente blinken:

Mit den Tasten zum Erhöhen/Verringern der Parameter (b/c) und der Schalttaste (h) können Sie die Zeit bis zum Einschalten des Ofens einstellen.

Auf die gleiche Weise können Sie während des Betriebs des Ofens die Zeit bis zum Ausschalten des Ofens einstellen, indem Sie die Ein-/Ausschalttaste (a) drücken und gedrückt halten. Wenn sie blinzeln:

Verwenden Sie die Tasten zum Erhöhen/Verringern des Parameters (b/c) und zum Umschalten (h), um die Zeit einzustellen, bis sie ausgeschaltet wird.

Nach dem Einstellen der Ein-/Ausschaltzeit zeigt der Timer auf dem Display alle 5 Sekunden an, wie viel Zeit noch verbleibt, bis der Kocher startet/stoppt.

c) Wöchentliche Timer-Einstellung

Es ist möglich, die Ein- und Ausschaltzeit des Ofens für jeden Wochentag individuell zu programmieren - mit der Möglichkeit von 2 Ein- und Ausschaltrunden pro Tag. Drücken Sie dazu 4 Mal auf die Auswahltaste für die Einstellungen (i). Drücken Sie die Funktions-/Schalttasten (h), um die Stunden und Minuten sowie den Tag auszuwählen, und stellen Sie die Werte mit den Verkleinerungs-/Erhöhungstasten (b/c) ein. Nach der Einstellung für einen bestimmten Tag können Sie durch gleichzeitiges Drücken beider Funktions-/Schalttasten (h) ein zweites Mal am selben Tag ein- und ausschalten. Sie können auch für jeden Wochentag ein und dieselbe Ein- und Ausschaltzeit einstellen.

HINWEIS: Die Funktion, den Ofen zweimal am Tag ein- und auszuschalten, ist nur für Modelle verfügbar, die nach 2022 hergestellt wurden.

WICHTIG: Stellen Sie vor der Einstellung des Wochenzeitplans keine einzelne Ein-/Ausschaltzeit ein, da die einzelne Einstellung Vorrang hat und der Wochenplan dann nicht funktioniert.

Um den Wochentimer abzuschalten, drücken Sie 4 Mal auf die Einstellungstaste (i), wählen Sie dann mit den Funktions-/Schalttasten (h) die Einstellung aus, die Sie löschen möchten, und drücken Sie die Taste zum Verringern des Werts (-), bis auf der Uhranzeige (f) ein Wert erscheint:

Dann können Sie mit den Umschalttasten (h) eine andere Zeit zum Löschen auswählen und die oben beschriebenen Schritte wiederholen. Wenn Sie die Einstelltaste gedrückt halten, kehren Sie zur Einstellungsänderung zurück:

Nach dem Löschen der gesamten Wochenzeitschaltuhr erlischt die Anzeige auf dem Display:

d) Temperatur einstellen

Drücken Sie die Einstellungstaste (i) und wenn das Licht:

zu blinken beginnt, stellen Sie die Temperatur im Bereich von 10-35oCein. Erreicht die Temperatur im beheizten Raum den eingestellten Wert, schaltet das Gerät automatisch auf das niedrigste Programm P1 - "Economy".

WICHTIG: Wenn die Temperatur im Trichter 90oCerreicht oder überschreitet. Der Herd schaltet sich auch aus, wenn die Temperatur im Inneren 700oCerreicht.

e) Einstellung des Feuers und des Gebläses

Durch zweimaliges Drücken der Einstellungstaste (i) wird die Option für die Feuereinstellung aktiviert. Wenn die folgenden Kontrollen:

flash kann eines der folgenden Programme ausgewählt werden: P0, P1, P2, P3, P4. "P0" ist ein Automatikprogramm, d.h. der Ofen passt die Feuerstufe automatisch an die eingestellte Temperatur an. "P1" ist ein Sparprogramm - wenn die eingestellte Temperatur im beheizten Raum erreicht ist, schaltet der Ofen automatisch in das Sparprogramm "P1".

WICHTIG: Wenn das Feuer dunkler wird und Rauch aus dem Schornstein aufsteigt, muss der Luftstrom in der Brennkammer beschleunigt werden.

f) Einstellung der Funktionsweise der Pellet-Zuführung

Durch 3-maliges Drücken der Einstellungsänderungstaste (i) wird die Möglichkeit aktiviert, die Betriebsfrequenz des Pelletsförderers einzustellen. Wenn die folgenden Kontrollen:

blinken, können Sie den Betrieb der Pellet-Zuführung in Abhängigkeit von der Qualität der verwendeten Pellets einstellen. Die Einstellung liegt im Bereich von 1-5. Die Stufe "3" ist die Werkseinstellung, während die Tasten zum Verringern/Erhöhen des Wertes (b/c) verwendet werden können, um die Frequenz des Futterautomaten zu ändern. Wenn Sie z.B. die Stufe 2 wählen, bedeutet dies, dass die Betriebsfrequenz für jedes der Programme 10% höher ist als die Werkseinstellung, d.h. die Pellets werden häufiger gefüttert und das Gegenteil geschieht bei höheren Werten.

WICHTIG: Wenn die Temperatur im Inneren des Ofens 700°C erreicht, wird die Pelletzufuhr gestoppt, bis die Temperatur auf 650°C gesunken ist.

g) Einstellung der Uhr

Durch 5-maliges Drücken der Taste gelangen Sie zur Einstellung der Uhrzeit. Wenn die Kontrollen:

blinken, stellen Sie mit den Funktions-/Schalttasten (h) den aktuellen Tag und die Uhrzeit ein.

3.3.4 Fehlerleuchten

Bei Störungen des ordnungsgemäßen Betriebs des Ofens kann einer der Fehlercodes auf dem Bildschirm angezeigt werden:

Fehlercode	Bedeutung	Mögliche Ursache
"E1"	Fehler des Raumtemperaturfühlers.	• Beschädigte Temperatursensorschaltung auf der Hauptplatine. • Der Temperatursensor selbst ist defekt. • Kaltes Löten.
"E2"	Fehler des thermoelektrischen Sensors (Thermoelement).	• Rußablagerungen auf dem Sensor beeinträchtigen dessen Funktion. • Thermoelement defekt.
"E3"	Fehler des Rauchtemperatursensors, d.h. der Sensor sieht die Temperatur als zu niedrig an und es gibt keine Zündung im Feuerraum oder die Zündung wird während des Betriebs ausgeschaltet.	• Keine Pellets im Futterautomaten. • Zu wenig Pellets in der Brennkammer, das Feuer ist zu niedrig und die Temperatur im Ofen ist zu niedrig.

3.4. Reinigung und Wartung

a) Schalten Sie das Gerät vor der Reinigung, dem Austausch von Zubehör und bei Nichtgebrauch aus, ziehen Sie den Netzstecker und lassen Sie es abkühlen.
   - Warten Sie ab, bevor die rotierenden Bauteile zum Stillstand kommen.

b) Verwenden Sie zur Reinigung der Oberfläche nur nicht-korrosive Mittel.

c) Es ist verboten, das Gerät mit einem Wasserstrahl abzuspritzen oder es in Wasser zu tauchen.

d) Achten Sie darauf, dass kein Wasser durch die Öffnungen des Gehäuses eindringt.

e) Reinigen Sie die Lüftungsöffnungen mit einer Bürste und Druckluft.

f) Das Gerät muss regelmäßig hinsichtlich seiner technischen Leistungsfähigkeit und auf eventuelle Schäden hin überprüft werden.

g) Lassen Sie die Batterien nicht in der Fernbedienung, wenn sie längere Zeit nicht benutzt wird.

h) Das Gerät darf nicht mit säurehaltigen Substanzen, medizinischen Reinigungsmitteln, Verdünnern, Benzin, Ölen oder anderen chemischen Substanzen gereinigt werden, da dies zu einer Beschädigung des Geräts führen kann.

i) Die Häufigkeit der Reinigung des Ofens hängt vor allem vom Aschegehalt der Pellets ab. Es wird daher empfohlen, Pellets mit möglichst wenig Asche zu verwenden. Dadurch werden die Reinigungsintervalle des Geräts verlängert.

j) Die in jedem Pellet enthaltenen Schadstoffe bilden bei der Verbrennung Schlacke. Sie blockiert die Luftzufuhr zur Feuerstelle, so dass der Ofen täglich auf durch Schlacke verstopfte Öffnungen überprüft werden sollte. Entfernen Sie sie gegebenenfalls, indem Sie den Herd bei kaltem Ofen herausnehmen.

k) Eine unzureichende Luftmenge im Verbrennungsprozess (unvollständige Verbrennung), häufiges An- und Abschalten führen zur Bildung von Ruß, der sich auf dem Glas, dem Wärmetauscher und dem Auspuffrohr ablagert. Reinigen Sie daher regelmäßig die Brennkammer, indem Sie Asche und andere Verunreinigungen aus dem Inneren entfernen. Kontrollieren Sie den Ofen mindestens einmal im Monat auf Ruß und entfernen Sie ihn bei Bedarf.

l) Je nach Qualität der Pellets kann sich etwas Asche und Teer im Auspuffrohr ansammeln. Es wird empfohlen, den Schornstein alle sechs Monate oder nach dem Verbrennen von jeweils 2 Tonnen Pellets zu überprüfen und gegebenenfalls zu reinigen.

m) Zur Reinigung des Ofeninneren empfiehlt sich die Verwendung eines speziellen Staubsaugers für (kalte) Asche.

n) Reinigung des Herzens - Häufigkeit etwa alle 10 verbrannten Säcke mit Pellets:
    - Öffnen Sie die Ofentür, nehmen Sie den Herd heraus und reinigen Sie ihn gründlich, insbesondere die Löcher darin, z. B. mit einem Schraubenzieher.
    - Bei der Reinigung der Feuerstelle muss der Keramikbrenner vorsichtig und behutsam gereinigt werden.
    - Wenn Sie die Feuerstelle wieder an ihren Platz setzen, achten Sie darauf, dass sie genau in das Loch passt, so dass ihre Oberseite an der Vorderseite des Ofens liegt.

o) Reinigung des Glases:

- Öffnen Sie niemals die Fronttür und reinigen Sie das Glas nicht, wenn der Backofen in Betrieb ist, insbesondere wenn er heiß ist.
- Reinigen Sie das abgekühlte Glas mit Papiertüchern und etwas Glasreiniger.

p) Reinigung des Aschebehälters:

ACHTUNG: Öffnen Sie niemals den Aschebehälter, wenn der Herd heiß ist!

- Öffnen Sie die Ofentür und lösen Sie die Verriegelung des Aschebehälters am Boden.
- Ziehen Sie den Behälter heraus und leeren Sie ihn von der Asche.
- Entfernen Sie eventuelle Reste mit einem speziellen Aschesauger.
- Achten Sie beim Einsetzen des Aschebehälters darauf, dass er genau und fest sitzt. Andernfalls könnte der Sensor das Fehlen des Behälters feststellen und den Herd ausschalten.

q) Empfohlene Standard-Reinigungsintervalle:
- Herd - nach jeweils 5 Säcken Pellets
- Aschebehälter - nach jeweils 10 Säcken
- Abluftventilator - nach jeweils 100 Säcken
- Gebläse - nach jeweils 50 Säcken

Nehmen Sie die verbrauchten Batterien auf die gleiche Weise aus der Fernbedienung heraus, wie Sie sie eingesetzt haben.
Verbrauchte Batterien müssen an eine für die Entsorgung zuständige Sammelstelle abgegeben werden.

ENTSORGUNG VON ALTGERÄTEN.
Altgeräte dürfen nicht im Hausabfall entsorgt werden, sondern muss an einer Recycling-Sammelstelle für Elektro- und Elektronikgeräte abgegeben werden. Dies wird durch das Symbol, das auf dem Produkt, der Anleitung oder der Verpackung angezeigt ist, kenntlich gemacht. Die im Gerät verwendeten Materialien können entsprechend ihrer Kennzeichnung wiederverwendet werden. Durch die Wiederverwendung, die Verwendung von Materialien oder andere Formen der Nutzung gebrauchter Geräte leisten Sie einen wesentlichen Beitrag zum Schutz unserer Umwelt.
Bei Ihrer örtlichen Verwaltung erhalten Sie entsprechende Informationen über geeignete Stelle für die Entsorgung von Altgeräten.

Fehlerbehebung

Die Liste enthält häufige Probleme mit dem Gerät. Bevor Sie sich an den Kundendienst des Herstellers wenden, sollten Sie prüfen, ob Sie das Problem selbst beheben können.

Fehler	Mögliche Ursache	Abhilfe
1. Die Netz-LED leuchtet nicht, wenn das Gerät eingeschaltet wird.	Keine Stromzufuhr zum Ofen oder zum Bedienfeld.	Überprüfen Sie die Stromversorgung und die Kabelanschlüsse.
	Die Sicherung ist defekt.	Ersetzen Sie die Sicherung am Schalter oder an der Schalttafel.

2. Der Bildschirm leuchtet nicht auf und beim Einschalten des Geräts ertönt ein Piepton.	Lose Kabelverbindung.	Überprüfen und richtig anschließen.
	Kabelbruch oder -beschädigung.	Tauschen Sie das Kabel aus (nur ein qualifizierter Elektriker kann den Austausch vornehmen) oder wenden Sie sich an den Kundendienst des Herstellers.
3. Der Bildschirm schaltet sich nicht ein, wenn das Gerät eingeschaltet ist.	Siehe Problem (1) und (2).	Siehe Problem (1) und (2).
	Das Display ist beschädigt.	Tauschen Sie das Display aus oder wenden Sie sich an den Kundendienst des Herstellers.
4. Das Gebläse funktioniert nicht, wenn der Backofen eingeschaltet ist.	Nach erfolgreicher Zündung beginnt das Gebläse zu arbeiten.	Warten Sie eine Weile.
	Der Rauchmelder ist nicht richtig befestigt.	Reparieren Sie den Rauchmelder richtig oder wenden Sie sich an den Kundendienst des Herstellers, um ihn zu reparieren.
5. Die Schneckenwelle fördert keine Pellets.	Dies ist während der Zündphase normal. 20 Sekunden nach dem Einschalten beginnt das Gerät mit der Zuführung der Charge.	Warten Sie eine Weile
	Es gibt ein Problem mit der Verbindung zwischen dem Fördermotor und der Schneckenwelle.	A. Überprüfen Sie, dass die Schrauben zwischen der Schneckenwelle und

		dem Motor nicht lose sind oder nicht passen. B. Prüfen Sie, ob der Motor der Schneckenwelle nicht beschädigt ist oder ob das Kabel richtig angeschlossen ist.
	Kein Kraftstoff im Tank.	Füllen Sie Kraftstoff in den Tank.
	Der Kanal der Schneckenwelle ist verstopft.	Prüfen Sie, ob das Rohr der Schneckenwelle nicht verstopft ist.
	Der Motor der Schneckenwelle ist defekt.	Den Kundenservice des Herstellers kontaktieren.
6. Falsche Ladungsmenge.	Zu viele Pellets, um in der erforderlichen Zeit zu verbrennen.	Stellen Sie die Chargenzuführung je nach den tatsächlichen Bedingungen auf -2 oder -1 ein (die werkseitige Standardeinstellung ist 3).
	Nicht genügend Pellets für eine ordnungsgemäße Verbrennung.	Stellen Sie die Chargenzufuhr auf +2 oder +1 ein (die werkseitige Standardeinstellung ist 3).
7. 15 Minuten nach der Zündung schaltet sich der Ofen automatisch ab und zeigt einen Zündungsfehler an (Fehlercode: E3)	Ein Mangel an Pellets oder eine unzureichende Zufuhr von Pellets führt zu Zündaussetzern.	Überprüfen Sie das System der Schneckenwelle und ob der Tank leer ist.
	Der Rauchmelder kann die Temperatur des	Der Rauchmelder ist beschädigt oder unsachgemäß

	Rauches nicht richtig erkennen.	angebracht. Wenden Sie sich an den Hersteller, um den Rauchmelder auszutauschen oder zu reparieren.
8. Die Flamme ist kleiner. Die Pellets brennen nicht ausreichend. Auf dem Glas hat sich Staub angesammelt.	Zu wenig Luft im Brennraum	1. Überprüfen Sie die Dichtungseigenschaften des Dichtungsbandes an der Tür. 2. Prüfen Sie, ob das Ansaugrohr oder das Auspuffrohr verstopft ist. 3. Erhöhen Sie die Geschwindigkeit des Abluftventilators auf -5 oder +5 (Standardwert 0) 4. Wenden Sie sich gegebenenfalls an den Kundendienst des Herstellers.
9. Die Flamme erlischt und auf dem Display erscheint die Meldung über den Mangel an Pellets (Fehlercode: E3).	Keine Gebühr (Pellets)	Siehe Problem (5)
	Zu wenig Pellets führen zu einer zu niedrigen Rauchtemperatur.	Stellen Sie die Dosierzeit ein.
10. Heizung zu schwach.	Die Wärmetauscherrohre sind staubig.	Reinigen Sie das Wärmetauscherrohr.
11. Defekter Umgebungstemperatursensor (Fehlercode: E1).	Der Raumtemperaturfühler ist beschädigt oder falsch angebracht.	Reparieren Sie den Sensor, korrigieren Sie die Installationsmethode, oder wenden Sie sich an den Kundendienst des Herstellers.

12. Rauchsensor defekt (Fehlercode: E2).	Der Rauchmelder ist defekt oder nicht richtig befestigt.	Reparieren Sie den Sensor, korrigieren Sie die Installationsmethode, oder wenden Sie sich an den Kundendienst des Herstellers.
13. Wenn Sie den Strom einschalten, können Sie feststellen, dass die Sicherung im Schalter defekt ist.	Ein Kurzschluss im Gerät.	Den Kundenservice des Herstellers kontaktieren.
14. Das Abluftgebläse funktioniert nicht, aber das Vorlaufgebläse funktioniert, wenn der Backofen eingeschaltet ist.	Falscher Anschluss des Abluftventilators und des Zuluftventilators.	Ersetzen Sie den Abluftventilator und den Durchflussventilatoranschluss.
15. Die Schneckenwelle arbeitet kontinuierlich.	Ausfall des Schneckenwellenmotors.	Den Kundenservice des Herstellers kontaktieren.
	Überprüfen Sie das Gerät auf einen schwerwiegenden Fehler.	Den Kundenservice des Herstellers kontaktieren.
16. Das Display zeigt die hohe Temperatur im Raum an (Backöfen mit Umluft).	Umgebungstemperatursensor defekt	Siehe Problem (11).
	Ein Umgebungstemperatursensor ist zu nahe an Objekten mit hoher Temperatur angebracht.	Stellen Sie den Umgebungstemperatursensor nicht in der Nähe von Gegenständen mit hoher Temperatur auf.

Informationspflichten für lokale Festbrennstoff-Raumheizgeräte

Modellbezeichnung(en): MSW-PLT-13											
Indirekte Heizfunktion: nein											
Direkte Heizleistung: 13(kW)											
Indirekte Heizleistung: ...(kW): NA											
Kraftstoff	**Bevorzugter Kraftstoff (nur einer):**	**Andere geeignete(r) Brennstoff(e):**	**η_s[x%]:**	**Emissionen der Raumheizung bei Nennwärmeleistung (1)**				**Emissionen der Raumheizung bei minimaler Heizleistung(1) (2)**			
				PM	**OGC**	**CO**	**NOx**	**PM**	**OGC**	**CO**	**NOx**
				[x] mg/Nm3(13 %O2)				**[x] mg/Nm3(13 %O2)**			
Holzstämme mit einem Feuchtigkeitsgehalt ≤ 25 %	[nein]	[nein]									
Komprimiertes Holz mit einem Feuchtigkeitsgehalt < 12 %	[ja]	[nein]	79,5	14	6	50	101				
Sonstige holzige Biomasse	[nein]	[nein]									
Nicht-holzige Biomasse	[nein]	[nein]									
Anthrazit und trockene Kesselkohle	[nein]	[nein]									
Hartkoks	[nein]	[nein]									
Niedrigtemperatur-Koks	[nein]	[nein]									
Steinkohle	[nein]	[nein]									
Braunkohlenbriketts	[nein]	[nein]									
Torfbriketts	[nein]	[nein]									

Gemischte Briketts aus fossilen Brennstoffen	[nein]	[nein]									
Andere fossile Brennstoffe	[nein]	[nein]									
Briketts aus gemischter Biomasse und fossilen Brennstoffen	[nein]	[nein]									
Andere Mischung aus Biomasse und festen Brennstoffen	[nein]	[nein]									

Merkmale beim Betrieb nur mit dem bevorzugten Kraftstoff								
Artikel	**Zeichen**	**Wert**	**Einheit**		**Artikel**	**Zeichen**	**Wert**	**Einheit**
Heizleistung					**Nutzbarer Wirkungsgrad (NCV wie erhalten)**			
Nennwärmeleistung	Pnom	13,1	kW		Nutzbarer Wirkungsgrad bei Nennwärmeleistung	$\eta th_{,nom}$	90,2	%
Minimale Heizleistung (indikativ)	Pmin		kW		Nutzbarer Wirkungsgrad bei minimaler Heizleistung (Richtwert)	$\eta th_{,min}$		%
Hilfsstromverbrauch					**Art der Heizleistung/Raumtemperaturregelung (wählen Sie eine aus)**			
Bei Nennwärmeleistung	elmax	0,087	kW		einstufige Heizleistung, keine Raumtemperaturregelung		[nein]	

Bei minimaler Heizleistung	elmin		kW		zwei oder mehr manuelle Stufen, keine Raumtemperaturregelung	[nein]	
Im Standby-Modus	el_{SB}	0,001	kW		mit mechanischem Thermostat zur Regelung der Raumtemperatur	[nein]	
Leistungsbedarf der permanenten Zündflamme					mit elektronischer Raumtemperaturregelung	[nein]	
Leistungsbedarf der Zündflamme (falls zutreffend)	Ppilot		kW		mit elektronischer Raumtemperaturregelung und Tageszeitschaltuhr	[nein]	
					mit elektronischer Raumtemperaturregelung und Wochenzeitschaltuhr	[ja]	
					Weitere Kontrollmöglichkeiten (Mehrfachauswahl möglich)		
					Raumtemperaturregelung, mit Anwesenheitserkennung	[ja]	
					Raumtemperaturregelung, mit Erkennung offener Fenster	[nein]	
					mit Fernsteuerungsoption	[ja]	
Kontaktangaben	Hersteller: expondo Polska sp. z o.o. sp. k. ul. Nowy Kisielin-Innowacyjna 7, 66-002 Zielona Góra | Polen, EU						

This User Manual has been translated using machine translation. We have made every effort to ensure the translation is accurate, but please note that automated translations are not perfect and are not meant to replace human translators. The official version of the User Manual is in English. Any differences between the translated version and the original English are not legally binding. If you have any questions about the accuracy of the translation, please refer to the English version, which is the official reference. More language versions are available upon request via info@expondo.com.

Technical data

Parameter description		Parameter value
Product name		Pellet stove
Model		**MSW-PLT-13**
Supply voltage [V~] / Frequency [Hz]		230/50
Rated input power [W]		47-380
Safety class		I
IP class		IPX0
Dimensions [Width x Depth x Height; mm]		610 x 500 x 940
Net/gross weight [kg]		115/130
Nominal and reduced thermal power [kW]	Maximum	13
	Minimal	3
Energy efficiency [%]	Minimal	90
	Maximum	80
Ash content		0,12%
Auxiliary electricity consumption [W]		47-60
Fuel type		wood pellets
Remote control battery		AAA LR03 1.5V (x2)
Inlet pipe diameter [mm]		50
Outlet pipe diameter [mm]		80
Minimum safe distance of a side of the device from flammable materials [mm]:		Right = 1200 Back = 250 Left = 1200
Tank capacity [kg]		25
Pellet consumption [kg/h]		0.6-3.6
Efficiency [%]		90
Heating area [≤m ^{2}]		130
Automatic operation time [h]		7-36

1. General Description

This manual is intended to assist you for safe and reliable use. The product is designed and manufactured strictly according to technical specifications using the latest technology and components and maintaining the highest quality standards.

CAREFULLY READ AND UNDERSTAND THIS MANUAL BEFORE STARTING THE WORK.

To ensure long and reliable operation of the device, make sure to operate and maintain it properly in accordance with the guidelines in this instruction manual. The technical data and specifications in this manual are up-to-date. The manufacturer reserves the right to make changes in order to improve the quality. Taking the technical progress and the possibility of reducing noise into account, the unit is designed and built in such a way so that risks resulting from noise emissions are reduced to the lowest possible level.

Explanation of symbols

The product complies with applicable safety standards.

Read the manual before use.

Recyclable product.

CAUTION! or **WARNING!** or **REMEMBER!** describing a situation (general warning sign).

Wear protective gloves.

Caution! Hot surface can cause burns!
(the exhaust pipe can heat up to 160°C during operation!)

For indoor use only.

Do not cover the unit with any materials or objects.

CAUTION! The figures in this manual are illustrative only and may vary in some details from the actual appearance of the product.

2. Safety of use

CAUTION! Read all safety warnings and instructions. Failure to follow the warnings and instructions may result in electric shock, fire and/or serious injury or death.

The term "device" or "product" in the warnings and in the description of the manual refers to:
Pellet Stove.

2.1. Electrical safety

a) The plug of this device must fit into the outlet. Do not modify the plug in any way. Original plugs and matching outlets reduce the risk of electric shock.
b) Do not touch the device with wet or damp hands.
c) Do not use the cord in an unintended manner. Never use it to carry the device or to pull the plug out of the socket. Keep the cord away from heat sources, oil, sharp edges or moving parts. Damaged or tangled cords increase the risk of electric shock.
d) Do not use the unit if the power cord is damaged or shows signs of wear. A damaged power cord should be replaced by a qualified electrician or the manufacturer's service department.
e) To avoid electric shock, do not immerse the cable, plug, or the device itself in water or other liquid. Do not use the appliance on wet surfaces.
f) CAUTION – DANGER TO LIFE! When cleaning or using the appliance, never immerse it in water or other liquids.
g) Do not use the appliance in rooms with very high humidity / in the immediate vicinity of water tanks!
h) Do not allow the machine to get wet. Risk of electric shock!

2.2. Safety in the workplace

a) Keep the work area tidy and well lit. Disorder or poor lighting can lead to accidents. Be foresighted, watch what you are doing and use common sense when using the unit.

b) Do not use the unit in an explosive area, for example in the presence of flammable liquids, gases or dust. The unit produces sparks that can ignite dust or fumes.
c) If you find any damage or irregularities in the operation of the unit, immediately turn it off and report it to an authorized person.
d) If you have any doubts as to whether the product is working properly or if it is damaged, contact the manufacturer's service department.
e) Repairs to the device may only be carried out by the manufacturer's service. Do not attempt to repair the product on your own!
f) In case of open flames or fire, use only dry powder or snow (CO2) fire extinguishers to extinguish the live equipment.
g) No children or unauthorized persons are allowed in the work area. (Inattention may result in loss of control of the unit.)
h) Use the unit in a well-ventilated area.
i) When starting to operate the unit, gradually increase the air supply to the unit to make sure it is working properly. If you notice that the unit is not working properly, immediately disconnect it from the compressed air supply and contact the manufacturer's service department.
j) In the event of danger to life or limb, accident or breakdown, stop the unit with the EMERGENCY STOP button!
k) Check the condition of the safety stickers regularly. Replace them if they are illegible.
l) Keep these instructions for use for future reference. If the product is to be handed over to a third party, hand it over with this user manual.
m) Keep packaging components and small installation parts out of the reach of children.
n) Keep the device away from children and animals.
o) When using this product together with other devices, also follow the other instructions for use.
p) Install the product in accordance with local, national and state laws and regulations. In addition, the installation must be performed by authorized personnel professionally trained for this type of work.

Remember! Keep children and other bystanders safe while operating the equipment.

2.3. Personal safety

a) Do not operate this device if you are tired, ill or under the influence of alcohol, drugs or medication that could impair your ability to operate the device.
b) The device is not intended to be used by persons (including children) with reduced mental, sensory or intellectual functions or persons who lack experience and/or knowledge unless they are supervised or have been instructed by a person responsible for their safety on how to operate the device.
c) The unit may be operated by persons who are physically fit, capable of operating it and appropriately trained, and who have read this instruction manual and have been trained in occupational safety and health.
d) Use caution and common sense when operating this unit. A moment's inattention during operation may result in serious personal injury.
e) Use personal protective equipment as required when operating the unit as specified in Section 1 of the explanation of symbols. The use of appropriate, approved personal protective equipment reduces the risk of injury.
f) The product is not a toy. Children should be watched to ensure that they do not play with the appliance.

2.4. Safe use of the device

a) Do not use the device if the ON/OFF switch does not function properly (does not turn on and off). Units that cannot be controlled by the switch are unsafe, cannot operate, and must be repaired.
b) Disconnect the device from the power supply before adjusting, cleaning, or servicing. This precaution reduces the risk of accidental start-up.
c) Keep the unit in good working condition. Check before each use for general damage or damage to moving parts (cracks in parts and components or any other condition that may affect the safe operation of the device). If damaged, have the device repaired before use.
d) Keep the product out of the reach of children.
e) Repairs and maintenance should be carried out by qualified personnel using only original spare parts. This will ensure the safety of use.
f) To ensure the designed operational integrity of the device, do not remove factory-installed covers or loosen screws.
g) Avoid situations in which the device stops under heavy loads during operation. This can cause overheating of the drive elements and consequent damage to the equipment.
h) Do not touch any moving parts or accessories unless the device is unplugged.
i) Clean the device regularly to prevent permanent dirt build-up.
j) Use wood pellets to power the unit. It is forbidden to use other fuels or waste.

k) The product is not a toy. Cleaning and maintenance must not be performed by children without adult supervision.
l) Do not start up an empty unit.
m) Do not tamper with the device to alter its performance or design.
n) Do not overload the device.
o) Do not block the ventilation openings of the unit!
p) Do not put or dry linen on the product. Any dryers and similar devices should be kept at a suitable distance from the product.
q) Incorrect use of the product or improperly performed maintenance may pose a serious risk of explosion in the combustion chamber!
r) Do not operate the product with the door open or with the glass broken. If the ignition system is damaged, ignition with flammable materials must not be forced.
s) Do not touch the front of the unit during operation - risk of burns!

CAUTION! Although the product has been designed to be safe and has adequate safeguards and despite the additional safety features provided to the user, there is still a slight risk of accident or injury when handling the product. Caution and common sense are advised when using the product.

WARNING: It is forbidden to use this product in cars, caravans, truck, tents etc.

ATTENTION! If installation has not been carried out in accordance with the procedures indicated, in the event of failure power supply, it may happen that some of the exhaust gases penetrate into the room. In some cases it may be necessary to install a UPS unit to maintain the draft.

Expondo shall not be held liable in any way whatsoever for damage to persons or objects resulting from non-compliance with the rules described in the aforementioned points and for products not installed in accordance with the standards.

WARNING: It is forbidden to use this product in cars, caravans, truck, tents etc.

3. Instructions for use

The device is designed to generate heat for heating buildings and water by burning pellets. It is suitable for permanent installation in buildings, however, it is not suitable for use in prefabricated houses.

IMPORTANT: the product is designed to burn only wood pellets, do not use other types of pellets and wood. We recommend using pellets that meet (or exceed) the following standards:

Moisture content (after combustion) according to CEN/TS 14774-1 and ISO 687	≤12%
Ash content (after combustion) according to ISO 1171	≤0.7% (without bark) ≤2.0% (with bark)
Volatile matter content (dry, ashless base) according to ISO 562	80% to 88%
Hydrogen content (after combustion) according to ISO 609	5.0% to 6.5%
Carbon content (after combustion) according to ISO 609	40% to 50%
Sulfur content (after combustion) according to ISO 351 and ISO 334	≤0.1%
Calorific value according to ISO 1928	16,900 KJ/kg to 19,500 KJ/kg
Diameter	6 mm
Length	≤40 mm

Use of moist and/or contaminated pellets (e.g. high salt or sand content) will worsen the operation and performance of the unit. Also, improper storage of pellets affects their efficiency, especially when they are not kept in a dry room and/or their structure is damaged.

The user is responsible for any damage resulting from misuse.

3.1. Product overview

MSW-PLT-13:

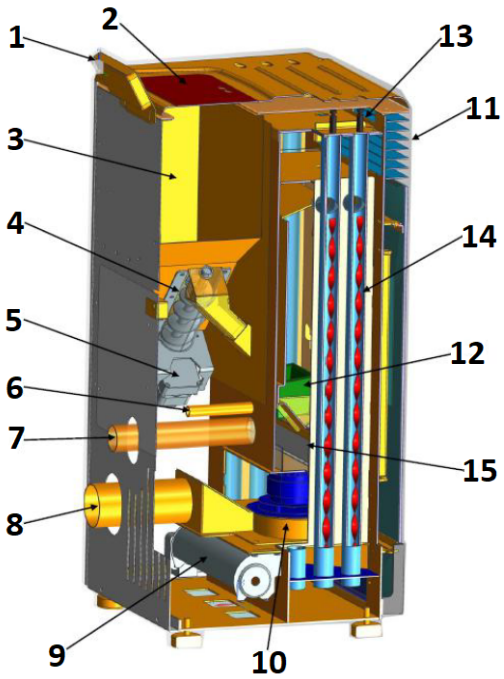

1. Control panel
2. Hopper lid
3. Hopper
4. Worm
5. Worm motor
6. Igniter
7. Air inlet pipe
8. Exhaust pipe (to the chimney)
9. Blower fan
10. Exhaust fan
11. Heat outlet
12. Hearth
13. Knob
14. Spiral blades
15. Ash container
16. ON/OFF switch (on the back of the housing next to the power cord socket - not visible in the picture)

3.2. Preparation for operation

POSITIONING OF THE UNIT

The ambient temperature must not exceed 40°C and ambient humidity should not exceed 85%. Place the unit in a way that ensures good air circulation. Maintain the minimum recommended distance from each wall of the unit. Keep the device away from any flammable materials or objects. Always operate the unit on a level, stable, clean, fireproof and dry surface and out of the reach of children and persons of impaired mental, sensory and intellectual functions. Place the unit in such a way that the mains plug can be reached at any time. Ensure that the power supply to the unit corresponds to that specified on the identification plate!

If it is not possible to place the appliance on a fireproof surface, place it on a non-flammable, heat-resistant pad with a minimum thickness of 15 mm and extending beyond the outline of the stove (see the technical data table) plus an additional 150 mm from the front.

ASSEMBLY OF THE DEVICE

IMPORTANT: Installation, electrical and water connection as well as functional testing and maintenance must be performed only by an authorized, qualified person. Install the product in accordance with local, national and state laws and regulations.

Chimney/ventilation:

Minimum required insulated steel - T400 (or higher) - resistant to soot ignition. The chimney should have a single, mandatory inspection hatch ("a" in the picture below)/inspection flap (b), and the entire installation should be in accordance with EN1856-1 and -2.

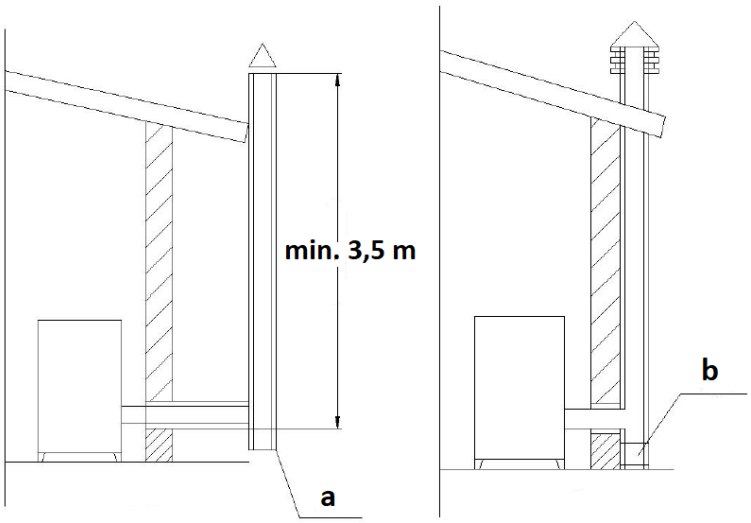

The chimney installation should be airtight, vertical, without any narrowings, made of a smoke-impermeable material, thermally insulated (to avoid condensation or cooling the smoke) and resistant to normal mechanical stress coming with time - recommended AISI 304 chimney steel with a round section. The installation should be separated from flammable or combustible materials by an air gap or adequately insulated with materials - see standard EN1443. The chimney opening must be in the same room as the unit or at most in an adjacent room. Underneath must be a soot and condensate collection chamber - accessible through a waterproof, metal hatch.

- Flat roof

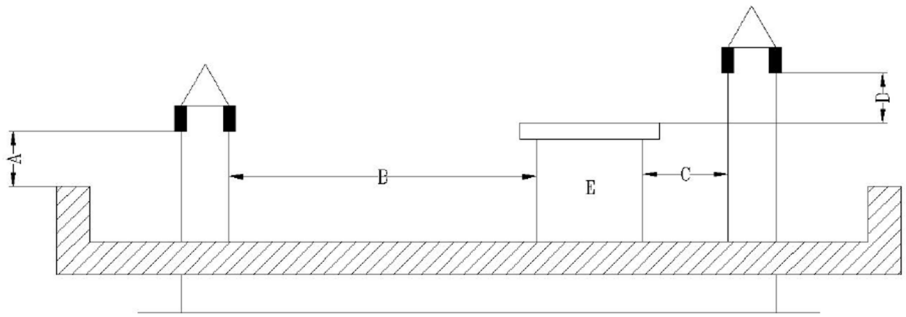

A - 0.5 m
B - distance >2 m
C - distance <2 m
D - 0.5 m
E - tech volume.

- Roof with a slope of 15 °

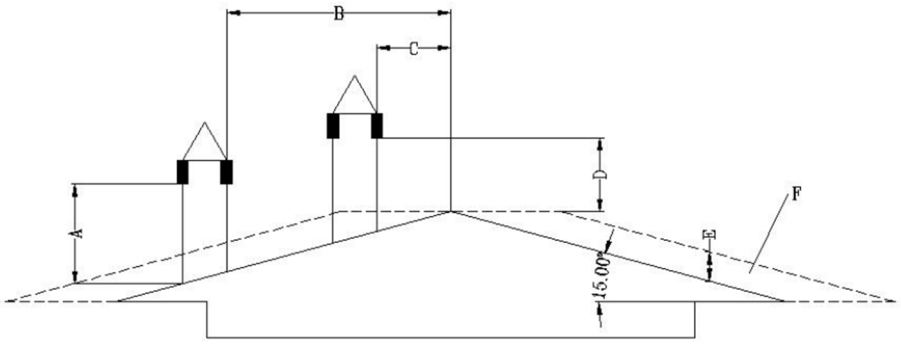

A - min. 1 m
B - distance >1.85 m
B - distance <1.85 m
D - 0.5 m above the highest point of the roof

E - 0.5 m
F - drainage area

- Roof with a slope of 30 °

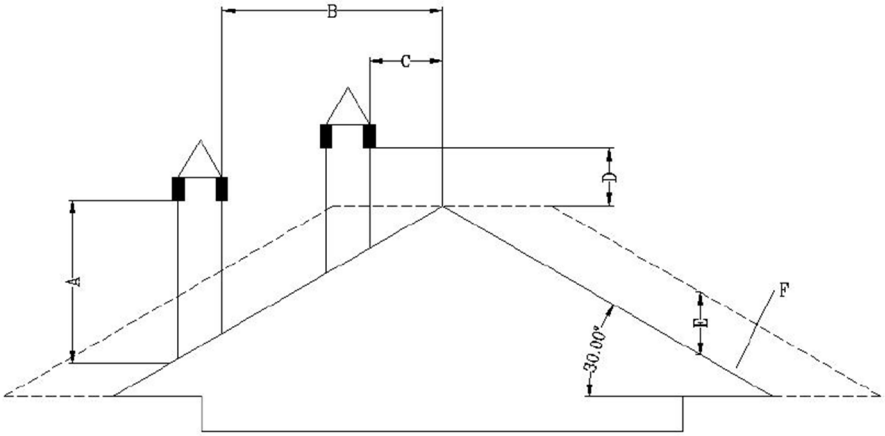

A - min. 1.3 m
B - distance >1.5 m
C - distance <1.5 m
D - 0.5 m above the highest point of the roof
E - 0.8 m
F - drainage area

- Roof with a slope of 60 °

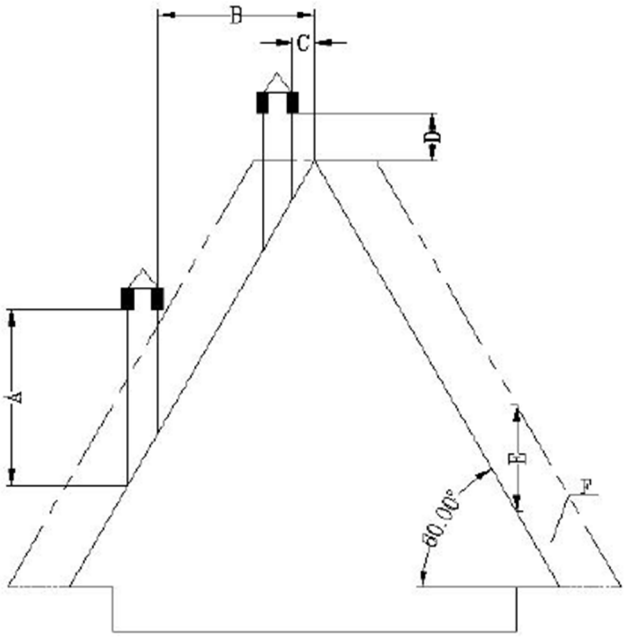

A - min. 2.6 m
B - distance >1.5 m
C - distance <1.5 m
D - 0.5 m above the highest point of the roof
E - 0.8 m
F - drainage area

- Roof with a slope of 45 degrees

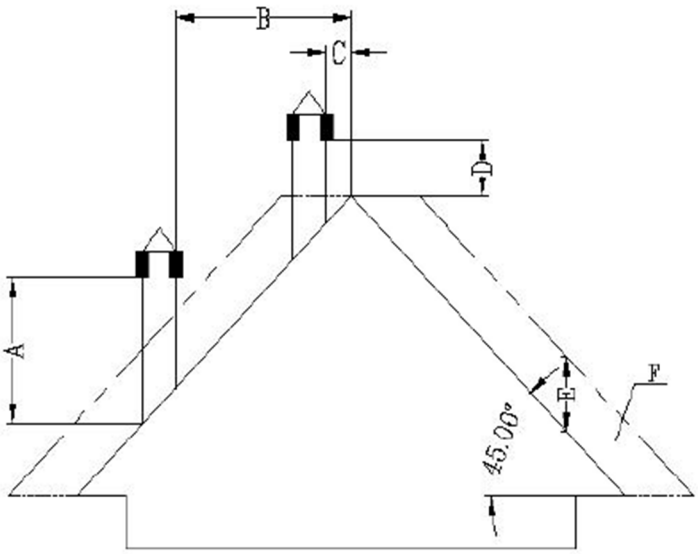

A - min. 2 m
B - distance >1.3 m
C - distance <1.3 m
D - 0.5 m above the highest point of the roof
E - 2.1 m
F - drainage area

Requirements for the end of the chimney:

- Do not route the chimney to end in closed or roofed spaces (e.g. carport, garage, attic, mezzanine, under the sun deck, porch, staircase, vestibule, etc.)
- The surface of the exhaust pipe can reach really high temperatures (up to 160˚C), so it should have a resistant to high temperatures, non-flammable warning against the risk of severe burns or properly insulated with non-flammable material.
- The end of the ventilation chimney must be higher than the air inlet pipe. If the smoke is discharged directly through the wall, it is recommended that the vertical chimney pipe be at least 1.5 m long for outdoor installation. This will prevent the ingress of smoke and its odor back into the building when the power is turned off, and avoiding hot vapors that can ignite the wood and burn the user at the same time.
- The end of the chimney should not be lower than 1.2 m, the horizontal distance not less than 1.2 m, and the vertical distance not less than 0.3 m from the doors, windows and the building's gravity/ventilation inlets.

- The distance of the bottom of the chimney should be at least 304 mm from the ground and more than 2 m from any public walkway.
- The end of the chimney should be at least 0.6 m away from flammable materials such as bushes, plants, grasses, fences, building overhangs and adjacent buildings.
- A pipe type "PL" or "L" must be used for smoke ventilation. Use an approved wall rosette or ceiling firewall in the place where the chimney passes through the flammable ceiling wall.
- All chimney connections should fit tightly together, be twisted together (if the pipes do not have a locking system) and sealed. The longer the pipe connecting to the chimney's exhaust pipe and the more elbows it has, the greater the resistance to the flow of smoke.

Installation in a mobile home (Dutch):

- The air inlet to the outside of the mobile home should always be well below the end of the chimney.
- The tip of the chimney requires a cover (canopy) to protect the house from rain and pests.
- The stove must be securely attached to the floor with screws.
- The stove must be grounded with an 8 mm or larger copper wire.

Overvoltage protection:

The use of an overvoltage protector is recommended to protect the electrical components of the stove from damage due to voltage fluctuations in the electrical system.

Temperature protection:

It applies only to products manufactured before 2023. Products manufactured after 2023 have a factory-installed ambient temperature sensor in a location determined by the manufacturer.

For the proper operation of the stove, it is necessary to install a temperature sensor (low voltage thermostat) in the room in which the stove will work to measure the ambient temperature. The sensor/thermostat is connected to the back of the stove (see pictures below) - its cord should be unrolled and preferably attached to the wall of the room in which the stove is located, but away from the exhaust pipe and cold objects that could interfere with its proper operation.

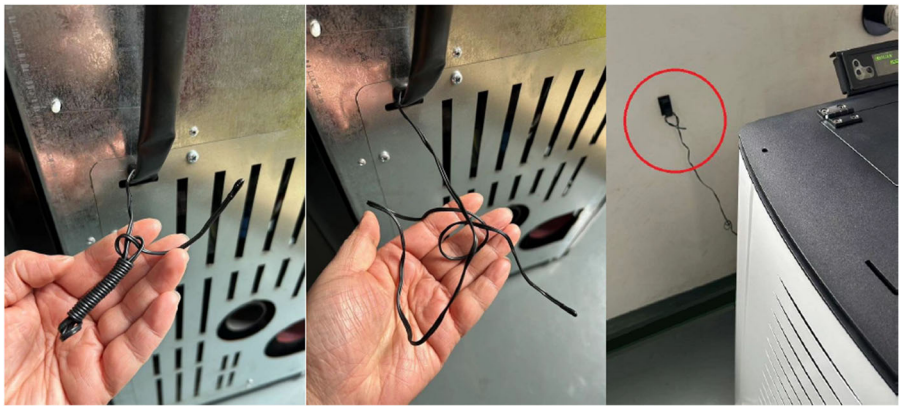

Installation of the control panel:
Attach the control panel with the display to the back of the stove from above with the screws. Then connect it with the power plug - see the pictures below:

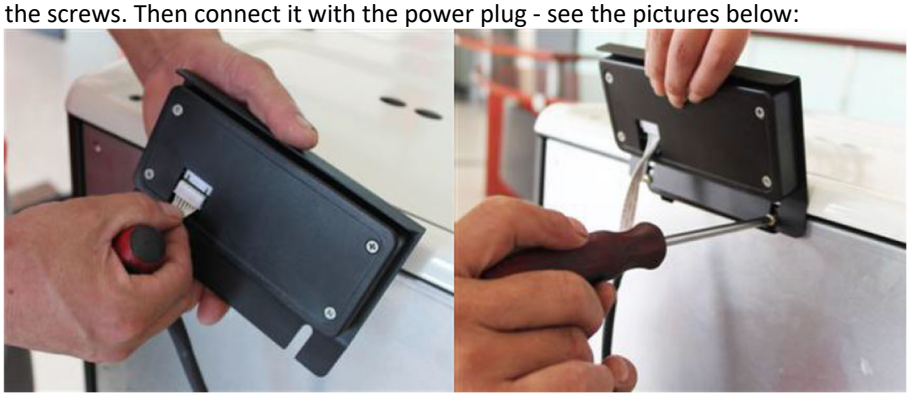

3.3. Working with the device

3.3.1 Control panel / remote control

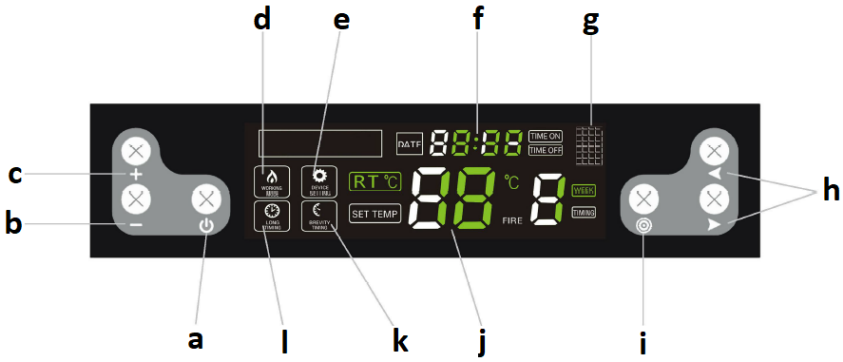

a. Device on/off button
b. Parameter decrease button
c. Parameter increase button
d. Operation mode indicator
e. Setting mode indicator
f. Clock
g. Infrared port (for remote control)
h. Function selection / switching buttons
i. Settings selection button
j. Temperature
k. Time slot indicator
l. Long time indicator

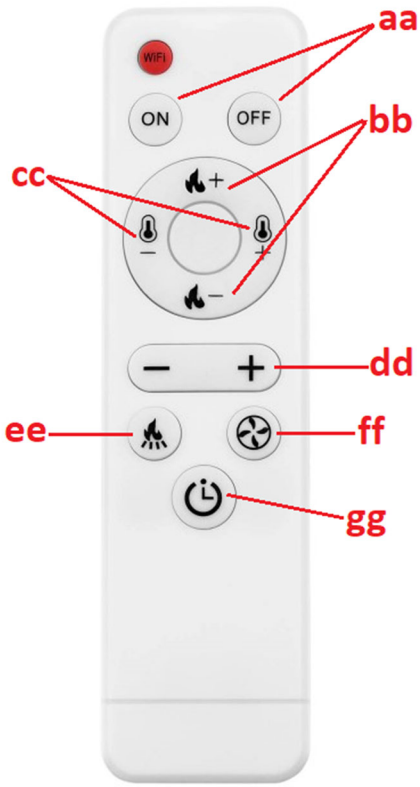

aa. Device ON/OFF button
bb. Buttons for setting the ignition level
cc. Temperature level setting buttons
dd. Value increase/decrease button for a given parameter
ee. Button to set the operating frequency of the pellet feeder
ff. Button to set the speed of the exhaust fan
hg. Button for simplified changes in timer mode

3.3.2 Before starting up for the first time

IMPORTANT: the stove may give off an unpleasant odor when it is first used - the paint inside will burn out. This is normal and is not a product defect - the unpleasant odor should pass over time.

- Put the pellets into the furnace by pouring them in (it is not necessary to fill the hopper completely).

- Set the red power switch (14) to the ON ("I") position - it should light up, which means that the stove has power and started working.
- After start-up, the stove system will go into the self-diagnosis procedure and if successful, the device is ready for operation.

3.3.3 Starting and working

IMPORTANT: before putting it into operation, make sure that the hearth (12) is filled with pellets and that the ash container (13 or 15 depending on the model) is correctly positioned (see the pictures below):

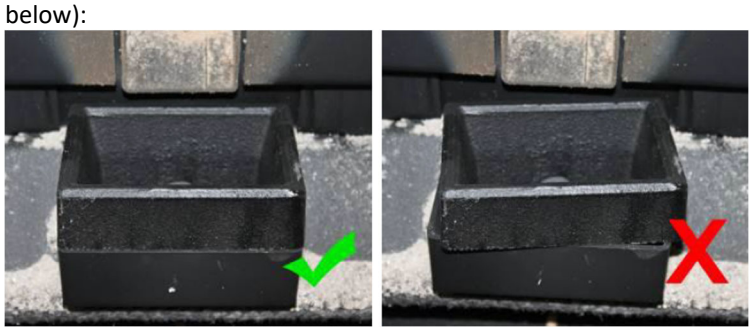

Before ignition, the remains of unburned pellets must be removed from the hearth.

a) Switching on/off

To start the stove, put the power switch (14 or 16) in the "I" position and press the on/off button (a). The device will start and enter the automatic ignition mode, and the information on the display will look like this:

Similarly, use the same button (a) to turn off the stove, and the display will be as follows:

When the stove enters the automatic ash cleaning mode, the display will be as follows:

NOTE: after turning off the stove, the fire will continue to burn until the pellets in the hearth are completely burnt out. During this time, both fans will run - the airflow and the exhaust fan. The combustion time is approx. 15 minutes.

b) Setting the timer to turn on/off

With the stove off, press and hold the on/off button (a) to set the timer for 12 hours, i.e. the stove will turn on automatically after 12 hours. When the controls are blinking:

Use the parameter increase/decrease buttons (b/c) and the switching button (h) to adjust the time until the stove is switched on.

In the same way, during the operation of the stove, you can set the time until it is turned off, i.e. by pressing and holding the on/off button (a). When they blink:

Use the parameter increase/decrease (b/c) and toggle (h) buttons to adjust the time until it is turned off.

After setting the on/off time, the timer on the display will show every 5 seconds how much time is left until the stove starts/stops.

c) Weekly timer setting

It is possible to individually program the time of switching on and off the stove for each day of the week - with the option of 2 rounds of switching on/off each day. To do this, press the settings selection button (i) 4 times. Press the function/switching buttons (h) to select the hours and minutes and the day, and adjust the values with the decrease/increase buttons (b/c). After setting it for a given day, you can set a second on/off on the same day by pressing both function/switching buttons (h) at the same time. You can also set one and the same on/off time for each day of the week.

NOTE: the function to switch the stove on and off twice a day is only available for models produced after 2022.

IMPORTANT: before setting the weekly time schedule, do not set a single on/off time as the single setting has priority and then the weekly schedule will not work.

To cancel the weekly timer, press the settings button (i) 4 times, then use the function/switching buttons (h) to select the setting you want to delete and press the value decrease button (-) until the clock display (f) shows value:

Then you can select another time with the toggle buttons (h) to delete and repeat the steps described above. Pressing and holding the settings button returns to the setting change:

After deleting the entire weekly timer, the indicator will turn off on the display:

d) Temperature setting

Press the settings button (i) and if the light:

starts blinking, set the temperature in the range of 10-35°C. If the temperature in the heated room reaches the set value, the device will automatically switch to the lowest program P1 - "economy".

IMPORTANT: if the temperature in the hopper reaches or exceeds 90°C. The stove will also turn off when the temperature inside it reaches 700°C.

e) Setting the fire and the blower

Pressing the settings button (i) twice will activate the fire setting option. If the following controls:

flash, one of the following programs can be selected - P0, P1, P2, P3, P4. "P0" is an automatic program, i.e. the stove automatically adjusts the fire level to the set temperature. "P1" is an economic program - when the set temperature in the heated room is reached, the stove will automatically switch to the "P1" economy program.

IMPORTANT: in the event that the fire darkens and smoke is coming out of the chimney, the airflow in the combustion chamber should be accelerated.

f) Setting the operation of the pellet feeder

Pressing the settings change button (i) 3 times will activate the option of setting the operating frequency of the pellet feeder. If the following controls:

are blinking, you can set the operation of the pellet feeder depending on the quality of the pellets used. The adjustment is in the 1-5 range. The "3" level is the factory setting, while the value decrease/increase (b/c) buttons can be used to change the frequency of the feeder, e.g. if you select level 2, it means that the operating frequency will be 10% higher than the factory

setting for each of the programs, i.e. pellets will be fed more frequently and the opposite will happen for higher values.

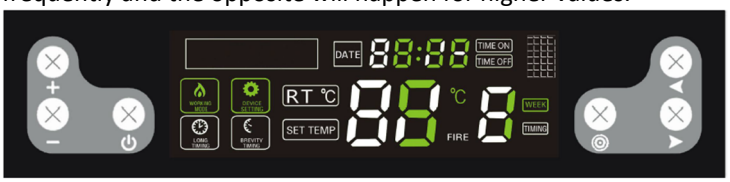

IMPORTANT: if the temperature inside the stove reaches 700°C, the pellet feeder will stop until the temperature drops to 650°C.

g) Clock setting

Pressing the button 5 times allows you to go to the clock setting. When the controls:

are blinking, set the current day and time with the function/switching buttons (h).

3.3.4 Error lights

Disturbances in the proper operation of the stove may result in displaying one of the error codes on the screen:

Error code	Meaning	Possible cause
"E1"	Room temperature sensor error.	• Damaged temperature sensor circuit on the motherboard. • The temperature sensor itself is defective. • Cold solder.
"E2"	Thermoelectric sensor (thermocouple) error.	• Deposition of soot on the sensor affecting its operation.

		• Thermocouple defective.
"E3"	Smoke temperature sensor error, i.e. the sensor sees the temperature as too low and there is no ignition in the hearth or the ignition is turned off during operation.	• No pellets in the feeder. • Too small amount of pellets in the combustion chamber, the fire is too low and the temperature in the furnace is too low.

3.4. Cleaning and maintenance

a) Before cleaning, replacing accessories, and when the machine is not in use, turn it off, unplug it and cool it down.
   - Wait until the rotating parts stop.

b) Use only non-corrosive cleaning agents for cleaning the surfaces.

c) Do not spray the unit with a stream of water or immerse it in water.

d) Make sure that no water enters through the ventilation openings in the casing.

e) Clean the ventilation openings with a brush and compressed air.

f) Perform regular inspections of the unit checking technical fitness and any damages.

g) Do not leave the batteries in the remote control when it will not be used for a long time.

h) Do not clean the device with acidic substances, medical products, thinners, fuel, oil or other chemicals as this may damage the device.

i) The frequency of cleaning the stove depends mainly on the ash content in the pellets, so it is recommended to use pellets with as little ash as possible. It which will extend the cleaning intervals of the device.

j) Contaminants present in each pellet form slag during combustion. It blocks the flow of air to the hearth, so the stove should be checked daily for holes blocked with slag. If necessary, remove it by removing the hearth when the stove is cold.

k) Insufficient amount of air in the combustion process (incomplete combustion), frequent startups/shutdowns lead to the formation of soot, which accumulates on the glass, the heat exchanger and the exhaust pipe. Therefore,

clean the combustion chamber regularly by removing ash and other impurities from its interior. Check the stove for soot at least once a month and remove it if necessary

l) Depending on the quality of the pellets, some ash and some tar may accumulate in the exhaust pipe. It is recommended to inspect and, if necessary, clean the chimney every six months or after burning every 2 tons of pellets.

m) To clean the inside of the stove, it is recommended to use a specialist vacuum cleaner for (cold) ash.

n) Cleaning the heart - frequency approximately every 10 burnt bags of pellets:
   - Open the furnace door, remove the hearth and clean it thoroughly, especially the holes in it, e.g. using a screwdriver.
   - When cleaning the hearth, carefully and delicately clean the ceramic burner.
   - When putting the hearth back in its place, make sure that it fits exactly into the hole, so that its upper side is at the front of the stove.

o) Cleaning the glass:
   - Never open the front door and do not clean the glass while the oven is in operation, especially when it is hot.
   - Clean the cooled glass with paper towels and some glass cleaner.

p) Cleaning the ash container:

   CAUTION: never open the ash container when the stove is hot!
   - Open the stove door and loosen the latches of the ash container at the bottom.
   - Pull out the container and empty it of ash.
   - Remove any remains with a specialist ash vacuum cleaner.
   - When inserting the ash container, make sure that it fits accurately and tightly. Otherwise, the sensor may detect the absence of the container and turn the stove off as a result.

q) Recommended standard cleaning intervals:
- Hearth - after each 5 bags of pellets
- Ash container - after each 10 bags
- Exhaust fan - after each 100 bags
- Blowing air fan - after each 50 bags

Remove the used batteries from the remote control in the same way as you installed them.
Return the batteries to a unit responsible for their disposal.

DISPOSAL OF WASTE APPLIANCES
At the end of its useful life, this product should not be disposed of with normal household waste but should be taken to a collection point for the recycling of electrical and electronic equipment. This is indicated by the symbol on the product, operating instructions or packaging. The materials used in this appliance are recyclable according to their marking. By reuse, recycling or applying other forms of use of waste machines, you make a significant contribution to the protection of our environment.
Your local administration will provide you with information about the appropriate disposal point for used appliances.

Troubleshooting

The list contains common problems with the device. Before contacting the manufacturer's service, it is recommended to check whether the problem can be solved by yourself.

Problem	Possible cause	Solution
1. The power LED does not light up when the power is turned on.	No power to the oven or control panel.	Check the power supply and wiring connections.
	The fuse is defective.	Replace the fuse on the switch or on the control panel.
2. The display screen does not light up and a beep is heard when the power is turned on.	Loose cable connection.	Check and connect properly.
	Cable failure or damage.	Replace the cable (only a qualified electrician can do the replacement) or contact the manufacturer's service department.
3. The display screen does not turn on when the power is on.	See problem (1) and (2).	See problem (1) and (2).
	The display is damaged.	Replace the display or contact the manufacturer's service department.
4. The flow fan does not work when the oven is turned on.	After successful ignition, the flow fan will start working.	Wait for a while.
	The smoke detector is not properly attached.	Correctly fix the smoke detector or contact the manufacturer's service department for repair.
5. The auger shaft does not feed pellets.	This is normal during the ignition phase. 20 seconds after switching it on, it will start feeding the batch.	Wait for a while

	There is a problem with the connection between the feeding engine and the auger shaft.	A. Check that the screws between the auger shaft and the engine are not loose or do not fit. B. Check that the auger shaft engine is not damaged or that the cable is properly connected.
	No fuel in the tank.	Pour fuel into the tank.
	The auger shaft channel is blocked.	Check that the auger shaft pipe is not blocked.
	The auger shaft engine is defective.	Contact the manufacturer's service department.
6. Incorrect load amount.	Too much pellet to burn in the required time.	Adjust the batch feed setting to -2 or -1 depending on actual conditions (the factory default setting is 3).
	Not enough pellets for proper combustion.	Adjust the batch feed setting to +2 or +1 (the factory default setting is 3).
7. 15 minutes after ignition, the oven shuts down automatically and displays an ignition error (error code: E3)	Lack of pellets or feeding of pellets is not effective enough, which causes ignition failure.	Check the auger shaft system and that the tank is empty.
	The smoke detector cannot correctly detect the temperature of the smoke.	The smoke detector is damaged or improperly attached, contact the manufacturer for smoke detector replacement or repair.

8. The flame is smaller. Pellets are not burning enough. Dust has accumulated on the glass.	Not enough air in the combustion chamber	1. Check, the sealing properties of the sealing strip on the door. 2. Check that the inlet pipe or exhaust pipe is not clogged 3. Increase the exhaust fan speed to -5 or +5 (default 0) 4. If necessary, contact the manufacturer's service.
9. The flame goes out and the message on the display about the lack of pellets (error code: E3).	No charge (pellets)	See problem (5)
	Too little pellet results in too low a smoke temperature.	Adjust the batch feeding time.
10. Heating too weak.	The heat exchange pipes are dusty.	Clean the heat exchange tube.
11. Faulty ambient temperature sensor (error code: E1).	The room temperature sensor is damaged or incorrectly attached.	Repair the sensor, correct the installation method, or contact the manufacturer's service department.
12. Smoke sensor defective (error code: E2).	The smoke detector is defective or not attached properly.	Repair the sensor, correct the installation method, or contact the manufacturer's service department.
13. When you turn on the power, you may notice that the fuse in the switch is defective.	A short circuit in the device.	Contact the manufacturer's service department.

14. The exhaust fan does not work, but the flow fan works when the oven is turned on.	Incorrect connection of the exhaust fan and the flow fan.	Replace the exhaust fan and flow-through fan connection.
15. The auger shaft works continuously.	Auger shaft engine failure.	Contact the manufacturer's service department.
	Check the device for a major failure.	Contact the manufacturer's service department.
16. The display shows the high temperature in the room (ovens with thermo-circulation).	Ambient temperature sensor defective	See problem (11).
	An ambient temperature sensor mounted too close to high-temperature objects.	Place the ambient temperature sensor away from high-temperature objects.

Information requirements for solid fuel local space heaters

Model identifier(s): MSW-PLT-13											
Indirect heating functionality: no											
Direct heat output: 13(kW)											
Indirect heat output: ...(kW): NA											
Fuel	**Preferred fuel (only one):**	**Other suitable fuel(s):**	**η_s [x%]:**	**Space heating emissions at nominal heat output (1)**				**Space heating emissions at minimum heat output (1) (2)**			
				PM	**OGC**	**CO**	**NO_x**	**PM**	**OGC**	**CO**	**NO_x**
				[x] mg/Nm^3 (13 % O_2)				**[x] mg/Nm^3 (13 % O_2)**			
Wood logs with moisture content ≤ 25 %	[no]	[no]									
Compressed wood with moisture content < 12 %	[yes]	[no]	79.5	14	6	50	101				
Other woody biomass	[no]	[no]									
Non-woody biomass	[no]	[no]									
Anthracite and dry steam coal	[no]	[no]									
Hard coke	[no]	[no]									
Low temperature coke	[no]	[no]									
Bituminous coal	[no]	[no]									
Lignite briquettes	[no]	[no]									
Peat briquettes	[no]	[no]									

Blended fossil fuel briquettes	[no]	[no]									
Other fossil fuel	[no]	[no]									
Blended biomass and fossil fuel briquettes	[no]	[no]									
Other blend of biomass and solid fuel	[no]	[no]									

Characteristics when operating with the preferred fuel only								
Item	**Symbol**	**Value**	**Unit**		**Item**	**Symbol**	**Value**	**Unit**
Heat output					**Useful efficiency (NCV as received)**			
Nominal heat output	P_{nom}	13.1	kW		Useful efficiency at nominal heat output	$\eta_{th,nom}$	90.2	%
Minimum heat output (indicative)	P_{min}		kW		Useful efficiency at minimum heat output (indicative)	$\eta_{th,min}$		%
Auxiliary electricity consumption					**Type of heat output/room temperature control (select one)**			
At nominal heat output	el_{max}	0.087	kW		single stage heat output, no room temperature control		[no]	
At minimum heat output	el_{min}		kW		two or more manual stages, no room temperature control		[no]	

In standby mode	el_{SB}	0.001	kW		with mechanic thermostat room temperature control	[no]	
Permanent pilot flame power requirement					with electronic room temperature control	[no]	
Pilot flame power requirement (if applicable)	P_{pilot}		kW		with electronic room temperature control plus day timer	[no]	
					with electronic room temperature control plus week timer	[yes]	
					Other control options (multiple selections possible)		
					room temperature control, with presence detection	[yes]	
					room temperature control, with open window detection	[no]	
					with distance control option	[yes]	
Contact details	Manufacturer: expondo Polska sp. z o.o. sp. k. ul. Nowy Kisielin-Innowacyjna 7, 66-002 Zielona Góra | Poland, EU						

Niniejsza instrukcja obsługi została przetłumaczona za pomocą tłumaczenia maszynowego. Dołożyliśmy wszelkich starań, aby zapewnić dokładność tłumaczenia. Należy jednak pamiętać, że tłumaczenia automatyczne nie są doskonałe i nie mają na celu zastąpienia tłumaczy. Oficjalna wersja instrukcji obsługi jest w języku angielskim. Wszelkie różnice między wersją przetłumaczoną a oryginałem w języku angielskim nie są prawnie wiążące. Jeśli masz jakiekolwiek pytania dotyczące dokładności tłumaczenia, zapoznaj się z wersją angielską, która jest wersją oficjalną. Więcej wersji językowych jest dostępnych na życzenie pod adresem info@expondo.com .

Dane techniczne

Opis parametru		Wartość parametru
Nazwa produktu		Piec na pelet
Model		**MSW-PLT-13**
Napięcie zasilania [V~] / Częstotliwość [Hz]		230/50
Moc znamionowa wejściowa [W]		47-380
Klasa ochronności		I
Klasa IP		IPX0
Wymiary [Szerokość x Głębokość x Wysokość; mm]		610x500x940
Masa netto/brutto [kg]		115/130
Moc cieplna nominalna i zredukowana [kW]	Maksymalny	13
	Minimalny	3
Efektywność energetyczna [%]	Minimalny	90
	Maksymalny	80
Zawartość popiołu		0,12%
Zużycie energii elektrycznej na potrzeby własne [W]		47-60
Rodzaj paliwa		pelety drzewne
Bateria do pilota zdalnego sterowania		AAA LR03 1,5 V (x2)
Średnica rury wlotowej [mm]		50
Średnica rury wylotowej [mm]		80
Minimalna bezpieczna odległość boku urządzenia od materiałów łatwopalnych [mm]:		Prawo = 1200 Powrót = 250 Lewy = 1200
Pojemność zbiornika [kg]		25
Zużycie pelletu [kg/h]		0.6-3.6
Sprawność [%]		90
Powierzchnia grzewcza [≤m ^{2}]		130
Czas pracy automatycznej [h]		7-36

1. Ogólny opis

Niniejsza instrukcja ma na celu pomóc w bezpiecznym i niezawodnym użytkowaniu urządzenia. Produkt jest zaprojektowany i wykonany ściśle według wskazań technicznych przy użyciu najnowszych technologii i komponentów oraz przy zachowaniu najwyższych standardów jakości.

PRZED PRZYSTĄPIENIEM DO PRACY NALEŻY DOKŁADNIE PRZECZYTAĆ I ZROZUMIEĆ NINIEJSZĄ INSTRUKCJĘ.

Dla zapewnienia długiej i niezawodnej pracy urządzenia należy dbać o jego prawidłową obsługę oraz konserwację zgodnie ze wskazówkami zawartymi w tej instrukcji. Dane techniczne i specyfikacje zawarte w tej instrukcji obsługi są aktualne. Producent zastrzega sobie prawo dokonywania zmian związanych z podwyższeniem jakości. Uwzględniając postęp techniczny i możliwość ograniczenia hałasu, urządzenie zaprojektowano i zbudowano tak, aby ryzyko jakie wynika z emisji hałasu ograniczyć do najniższego poziomu.

Objaśnienie symboli

Produkt spełnia wymagania odpowiednich norm bezpieczeństwa.

Przed użyciem należy zapoznać się z instrukcją.

Produkt podlegający recyklingowi.

UWAGA! lub **OSTRZEŻENIE!** lub **PAMIĘTAJ!** opisujący sytuację (ogólny znak ostrzegawczy).

Stosować rękawice ochronne.

Uwaga! Gorąca powierzchnia może spowodować oparzenia!
(podczas pracy rura wydechowa może się nagrzać nawet do 160 ° C!)

Do użytku tylko wewnątrz pomieszczeń.

Nie przykrywać urządzenia żadnymi materiałami ani przedmiotami.

UWAGA! The figures in this manual are illustrative only and may vary in some details from the actual appearance of the product.

2. Bezpieczeństwo użytkowania

UWAGA! Przeczytaj wszystkie ostrzeżenia i instrukcje dotyczące bezpieczeństwa. Niezastosowanie się do ostrzeżeń i instrukcji może spowodować porażenie prądem, pożar i/lub ciężkie obrażenia ciała lub śmierć.

Termin „urządzenie” lub „produkt” w ostrzeżeniach i opisie instrukcji odnosi się do: Piec na pellet.

2.1. Bezpieczeństwo elektryczne

a) Wtyczka urządzenia musi pasować do gniazda. Nie modyfikować wtyczki w jakikolwiek sposób. Oryginalne wtyczki i pasujące gniazda zmniejszają ryzyko porażenia prądem.
b) Nie wolno dotykać urządzenia mokrymi lub wilgotnymi rękoma.
c) Nie należy używać przewodu w sposób niewłaściwy. Nigdy nie używać go do przenoszenia urządzenia lub do wyciągania wtyczki z gniazda. Trzymaj przewód z dala od źródeł ciepła, oleju, ostrych krawędzi lub ruchomych części. Uszkodzone lub poplątane przewody zwiększają ryzyko porażenia prądem.
d) Zabrania się używania urządzenia, jeśli przewód zasilający jest uszkodzony lub nosi wyraźne oznaki zużycia. Uszkodzony przewód zasilający powinien być wymieniony przez wykwalifikowanego elektryka lub serwis producenta.
e) Aby uniknąć porażenia prądem elektrycznym, nie należy zanurzać kabla, wtyczki ani samego urządzenia w wodzie lub innym płynie. Nie wolno używać urządzenia na mokrych powierzchniach.
f) UWAGA – ZAGROŻENIE ŻYCIA! Podczas czyszczenia lub użytkowania urządzenia nigdy nie wolno zanurzać go w wodzie lub innych cieczach.
g) Nie należy używać urządzenia w pomieszczeniach o bardzo dużej wilgotności / w bezpośrednim pobliżu zbiorników z wodą!
h) Nie wolno dopuszczać do zamoczenia urządzenia. Ostrzeżenie przed porażeniem prądem elektrycznym!

2.2. Bezpieczeństwo w miejscu pracy

a) Utrzymywać porządek w miejscu pracy i dobre oświetlenie. Nieporządek lub złe oświetlenie może prowadzić do wypadków. Należy być przewidującym, obserwować co się robi i zachowywać rozsądek podczas używania urządzenia.
b) Nie używać urządzenia w strefie zagrożenia wybuchem, na przykład w obecności łatwopalnych cieczy, gazów lub pyłów. Urządzenie wytwarzają iskry, mogące zapalić pył lub opary.
c) W razie stwierdzenia uszkodzenia lub nieprawidłowości w pracy urządzenia należy je bezzwłocznie wyłączyć i zgłosić to do osoby uprawnionej.
d) W razie wątpliwości, czy produkt działa poprawnie lub stwierdzenia uszkodzenia należy skontaktować się z serwisem producenta.
e) Naprawy urządzenia może wykonać wyłącznie serwis producenta. Nie wolno dokonywać napraw samodzielnie!
f) W przypadku zaprószenia ognia lub pożaru, do gaszenia urządzenia pod napięciem należy używać wyłącznie gaśnic proszkowych lub śniegowych (CO2).
g) W obszarze roboczym nie mogą przebywać dzieci ani osoby nieupoważnione. (Nieuwaga może spowodować utratę kontroli nad urządzeniem.)
h) Urządzenie używać w dobrze wentylowanej przestrzeni.
i) W czasie rozpoczęcia pracy z urządzeniem należy stopniowo zwiększać dopływ powietrza do urządzenia w celu upewnienia się, że działa ono prawidłowo. W przypadku zauważenia nieprawidłowej pracy urządzenia należy natychmiast odłączyć je od sprężonego powietrza i skontaktować się z serwisem producenta.
j) W przypadku zagrożenia życia lub zdrowia, wypadku lub awarii zatrzymać urządzenie przyciskiem WYŁĄCZNIK AWARYJNY!
k) Należy regularnie sprawdzać stan naklejek z informacjami dotyczącymi bezpieczeństwa. W przypadku gdy, naklejki są nieczytelne należy je wymienić.
l) Zachować instrukcję użytkowania w celu jej późniejszego użycia. W razie, gdyby produkt miał zostać przekazany osobom trzecim, to wraz z nim należy przekazać również instrukcję użytkowania.
m) Elementy opakowania oraz drobne elementy montażowe należy przechowywać w miejscu niedostępnym dla dzieci.
n) Urządzenie trzymać z dala od dzieci i zwierząt.
o) W trakcie użytkowania tego urządzenia wraz z innymi urządzeniami należy zastosować się również do pozostałych instrukcji użytkowania.
p) Zainstaluj produkt zgodnie z lokalnymi, krajowymi i stanowymi przepisami i regulacjami. Ponadto instalację musi przeprowadzić uprawniony personel, przeszkolony zawodowo do tego typu prac.

Pamiętać! należy chronić dzieci i inne osoby postronne podczas pracy urządzeniem.

2.3. Bezpieczeństwo osobiste

a) Niedozwolone jest obsługiwanie urządzenia w stanie zmęczenia, choroby, pod wpływem alkoholu, narkotyków lub leków, które ograniczają w istotnym stopniu zdolności obsługi urządzenia.
b) Urządzenie nie jest przeznaczone do tego, by było użytkowane przez osoby (w tym dzieci) o ograniczonych funkcjach psychicznych, sensorycznych i umysłowych lub nieposiadające odpowiedniego doświadczenia i/lub wiedzy, chyba że są one nadzorowane przez osobę odpowiedzialną za ich bezpieczeństwo lub otrzymały od niej wskazówki dotyczące tego, jak należy obsługiwać urządzenie.
c) Maszynę mogą obsługiwać osoby sprawne fizycznie, zdolne do jej obsługi i odpowiednio wyszkolone, które zapoznały się z niniejszą instrukcją oraz zostały przeszkolone w zakresie bezpieczeństwa i higieny pracy.
d) Należy być uważnym, kierować się zdrowym rozsądkiem podczas pracy urządzeniem. Chwila nieuwagi podczas pracy, może doprowadzić do poważnych obrażeń ciała.
e) Należy używać środków ochrony osobistej wymaganych przy pracy urządzeniem wyszczególnionych w punkcie 1 objaśnienia symboli. Stosowanie odpowiednich, atestowanych środków ochrony osobistej zmniejsza ryzyko doznania urazu.
f) Urządzenie nie jest zabawką. Dzieci powinny być pilnowane, aby nie bawiły się urządzeniem.

2.4. Bezpieczne stosowanie urządzenia

a) Nie należy używać urządzenia, jeśli przełącznik ON/OFF nie działa sprawnie (nie załącza i nie wyłącza się). Urządzenia, które nie mogą być kontrolowane za pomocą przełącznika są niebezpieczne, nie mogą pracować i muszą zostać naprawione.
b) Przed przystąpieniem do regulacji, czyszczenia i konserwacji urządzenie należy odłączyć od zasilania. Taki środek zapobiegawczy zmniejsza ryzyko przypadkowego uruchomienia.
c) Utrzymywać urządzenie w dobrym stanie technicznym. Sprawdzać przed każdą pracą czy nie posiada uszkodzeń ogólnych lub związanych z elementami ruchomymi (pęknięcia części i elementów lub wszelkie inne warunki, które mogą mieć wpływ na bezpieczne działanie urządzenia). W przypadku uszkodzenia, oddać urządzenie do naprawy przed użyciem.
d) Urządzenie należy chronić przed dziećmi.

e) Naprawa oraz konserwacja urządzeń powinna być wykonywana przez wykwalifikowane osoby przy użyciu wyłącznie oryginalnych części zamiennych. Zapewni to bezpieczeństwo użytkowania.
f) Aby zapewnić zaprojektowaną integralność operacyjną urządzenia, nie należy usuwać zainstalowanych fabrycznie osłon lub odkręcać śrub.
g) Należy unikać sytuacji, gdy urządzenie podczas pracy, zatrzymuje się pod wpływem dużego obciążenia. Może spowodować to przegrzanie się elementów napędowych i w konsekwencji uszkodzenie urządzenia.
h) Nie wolno dotykać części lub akcesoriów ruchomych, chyba że urządzenie zostało odłączone od zasilania.
i) Należy regularnie czyścić urządzenie, aby nie dopuścić do trwałego osadzenia się zanieczyszczeń.
j) Do zasilania urządzenia należy używać peletu drzewnego. Zabrania się stosowania innych paliw i odpadów.
k) Urządzenie nie jest zabawką. Czyszczenie i konserwacja nie mogą być wykonywane przez dzieci bez nadzoru osoby dorosłej.
l) Nie wolno uruchamiać pustego urządzenia.
m) Zabrania się ingerowania w konstrukcję urządzenia celem zmiany jego parametrów lub budowy.
n) Nie należy przeciążać urządzenia.
o) Nie wolno zasłaniać otworów wentylacyjnych urządzenia!
p) Nie kłaść i nie suszyć bielizny na produkcie. Suszarki i inne podobne urządzenia należy trzymać w odpowiedniej odległości od produktu.
q) Niewłaściwe użytkowanie produktu lub nieprawidłowo wykonana konserwacja mogą stwarzać poważne ryzyko wybuchu w komorze spalania!
r) Nie należy używać produktu z otwartymi drzwiami lub zbitą szybą. Jeżeli układ zapłonowy jest uszkodzony, nie wolno wymuszać zapłonu materiałów łatwopalnych.
s) Nie dotykaj przedniej części urządzenia podczas pracy - ryzyko poparzenia!

UWAGA! Mimo że produkt zaprojektowano tak, aby był bezpieczny i posiadał odpowiednie zabezpieczenia, a użytkownikowi zapewniono dodatkowe zabezpieczenia, istnieje nadal niewielkie ryzyko wypadku lub obrażeń podczas obchodzenia się z produktem. Zaleca się zachowanie ostrożności i rozsądku podczas jego użytkowania.

OSTRZEŻENIE: Zabrania się stosowania tego produktu w samochodach, przyczepach kempingowych, ciężarówkach, namiotach itp.

UWAGA! Jeżeli montaż nie został wykonany zgodnie z podanymi procedurami, w razie zaniku zasilania elektrycznego może zdarzyć się, że część spalin przedostanie się do pomieszczenia. W niektórych przypadkach może być konieczne zainstalowanie jednostki UPS w celu utrzymania ciągu.

Expondo w żadnym wypadku nie ponosi odpowiedzialności za szkody na osobach lub mieniu powstałe na skutek nieprzestrzegania zasad opisanych w powyższych punktach oraz za produkty zainstalowane niezgodnie z normami.

OSTRZEŻENIE: Zabrania się stosowania tego produktu w samochodach, przyczepach kempingowych, ciężarówkach, namiotach itp.

3. Zasady użytkowania

Urządzenie przeznaczone jest do wytwarzania ciepła do ogrzewania budynków i wody, poprzez spalanie peletu. Nadaje się do trwałego montażu w budynkach, nie nadaje się jednak do stosowania w domach prefabrykowanych.

WAŻNE: Produkt jest przeznaczony wyłącznie do spalania peletu drzewnego, nie należy stosować innych rodzajów peletu i drewna. Zalecamy stosowanie peletu spełniającego (lub przewyższającego) następujące normy:

Zawartość wilgoci (po spaleniu) zgodnie z normami CEN/TS 14774-1 i ISO 687	≤12%
Zawartość popiołu (po spaleniu) zgodnie z ISO 1171	≤0,7% (bez kory) ≤2,0% (z korą)
Zawartość substancji lotnych (sucha, bezpopiołowa zasada) zgodnie z ISO 562	80% do 88%
Zawartość wodoru (po spaleniu) zgodnie z ISO 609	5,0% do 6,5%
Zawartość węgla (po spaleniu) zgodnie z ISO 609	40% do 50%
Zawartość siarki (po spaleniu) zgodnie z normami ISO 351 i ISO 334	≤0.1%
Wartość kaloryczna wg ISO 1928	16 900 kJ/kg do 19 500 kJ/kg

Średnica	6 mm
Długość	≤40 mm

Stosowanie wilgotnego i/lub zanieczyszczonego peletu (np. o wysokiej zawartości soli lub piasku) pogorszy działanie i wydajność urządzenia. Ponadto niewłaściwe przechowywanie pelletu wpływa na jego wydajność, zwłaszcza gdy nie jest przechowywany w suchym pomieszczeniu i/lub jego struktura jest uszkodzona.

Odpowiedzialność za wszelkie szkody powstałe w wyniku użytkowania niezgodnego z przeznaczeniem ponosi użytkownik.

3.1. Opis urządzenia

MSW-PLT-13:

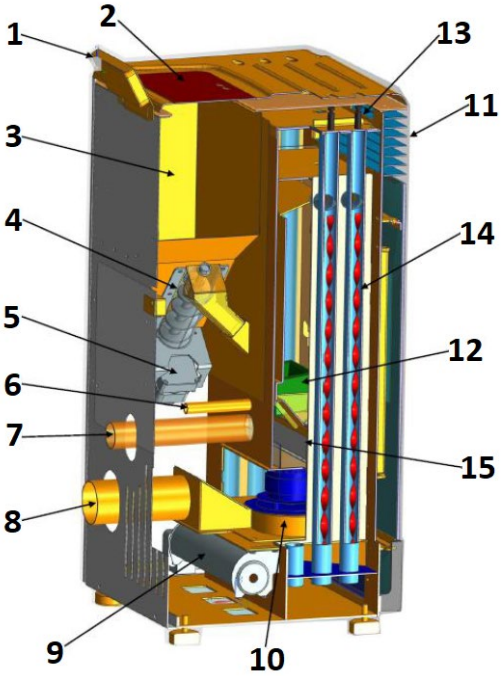

1. Panel sterujący
2. Pokrywa wsypu
3. Zbiornik
4. Robak
5. Silnik ślimakowy
6. Zapalnik
7. Rura wlotowa powietrza
8. Rura wydechowa (do komina)
9. Wentylator dmuchawy
10. Wentylator wyciągowy
11. Wylot ciepła
12. Ognisko
13. Pokrętło
14. Ostrza spiralne
15. Pojemnik na popiół
16. Przełącznik ON/OFF (z tyłu obudowy obok gniazda przewodu zasilającego - niewidoczny na zdjęciu)

3.2. Przygotowanie do pracy

UMIEJSCOWIENIE URZĄDZENIA:

Temperatura otoczenia nie może przekraczać 40°C a wilgotność względna nie powinna przekraczać 85%. Urządzenie należy ustawić w sposób zapewniający dobrą cyrkulację powietrza. Zachowaj minimalną zalecaną odległość od każdej ściany jednostki. Trzymaj urządzenie z dala od materiałów i przedmiotów łatwopalnych. Urządzenie należy zawsze użytkować na równej, stabilnej, czystej, ognioodpornej i suchej powierzchni i poza zasięgiem dzieci oraz osób ograniczonych funkcjach psychicznych, sensorycznych i umysłowych. Urządzenie należy umiejscowić w taki sposób, by w dowolnej chwili można się było dostać do wtyczki sieciowej. Należy pamiętać o tym, by zasilanie urządzenia energią odpowiadało danym podanym na tabliczce znamionowej!

Jeżeli nie ma możliwości ustawienia urządzenia na ognioodpornej powierzchni, należy ustawić je na niepalnej, odpornej na ciepło podkładce o grubości co najmniej 15 mm i wystającej poza obrys kuchenki (patrz tabela danych technicznych) oraz dodatkowe 150 mm od przodu.

MONTAŻ URZĄDZEŃ

WAŻNE: Instalację, podłączenie elektryczne i wodne, a także testy funkcjonalne i konserwację może wykonywać wyłącznie osoba upoważniona i wykwalifikowana. Zainstaluj produkt zgodnie z lokalnymi, krajowymi i stanowymi przepisami i regulacjami.

Komin/wentylacja:

Minimalna wymagana stal izolacyjna - T400 (lub wyższa) - odporna na zapłon sadzy. Komin powinien mieć jeden obowiązkowy właz inspekcyjny („a” na rysunku poniżej)/klapę inspekcyjną (b), a cała instalacja powinna być zgodna z normami EN1856-1 i -2.

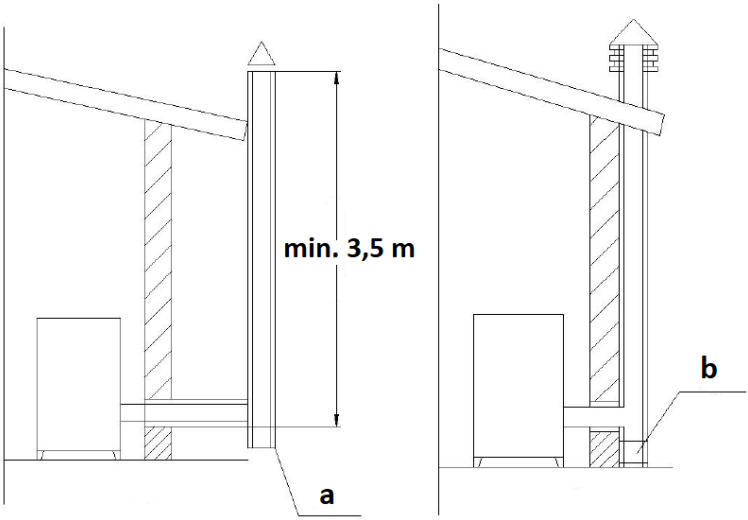

Instalacja kominowa powinna być szczelna, pionowa, bez przewężeń, wykonana z materiału nieprzepuszczającego dymu, izolowana termicznie (aby zapobiec kondensacji lub schłodzeniu dymu) i odporna na normalne naprężenia mechaniczne pojawiające się z czasem - zalecana stal kominowa AISI 304 o przekroju okrągłym. Instalacja powinna być oddzielona od materiałów łatwopalnych lub palnych szczeliną powietrzną lub odpowiednio zaizolowana materiałami – patrz norma EN1443. Otwór kominowy musi znajdować się w tym samym pomieszczeniu co urządzenie lub maksymalnie w sąsiednim pomieszczeniu. Pod spodem musi znajdować się komora zbierająca sadzę i kondensat – dostępna przez wodoszczelną, metalową klapę.

- Dach płaski

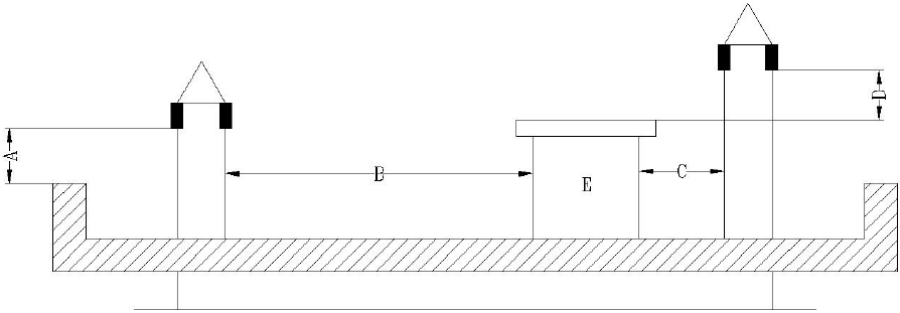

A-0,5m
B - odległość >2 m
C - odległość <2 m
D-0,5m

E - głośność techniczna.

- Dach o kącie nachylenia 15 °

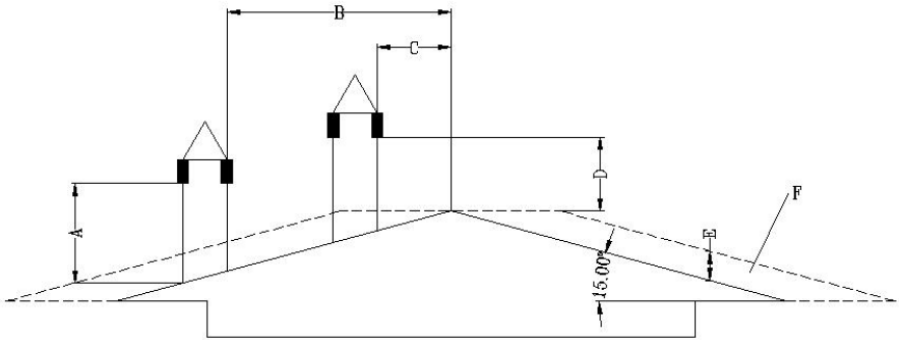

A - min. 1m
B - odległość >1,85 m
B - odległość <1,85 m
D - 0,5 m nad najwyższym punktem dachu
E-0,5m
F - powierzchnia drenażu

- Dach o kącie nachylenia 30 °

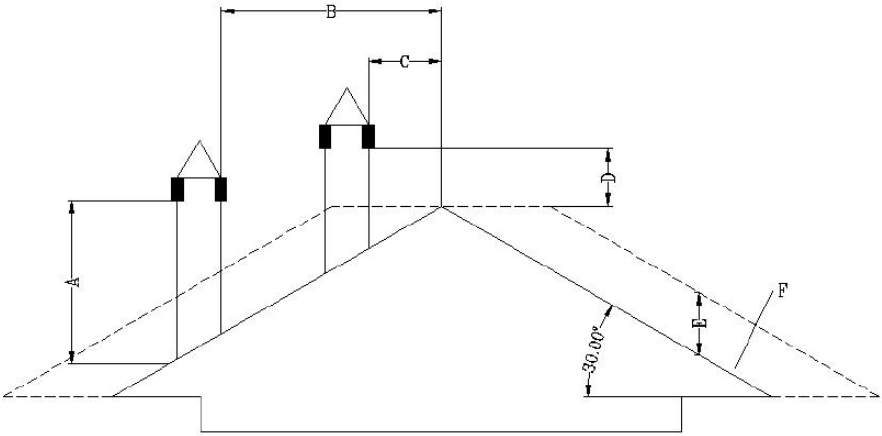

A - min. 1,3m
B - odległość >1,5 m
C - odległość <1,5 m
D - 0,5 m nad najwyższym punktem dachu
E-0,8m
F - powierzchnia drenażu

- Dach o kącie nachylenia 60 °

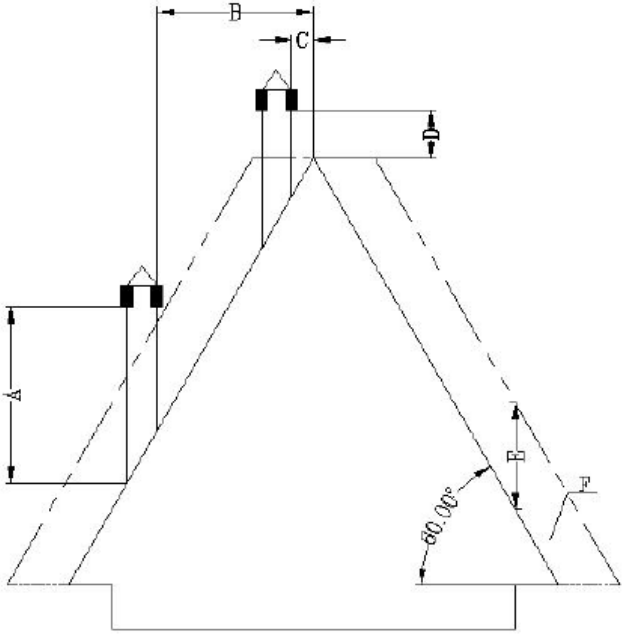

A - min. 2,6m
B - odległość >1,5 m
C - odległość <1,5 m
D - 0,5 m nad najwyższym punktem dachu
E-0,8m
F - powierzchnia drenażu

- Dach o kącie nachylenia 45 stopni

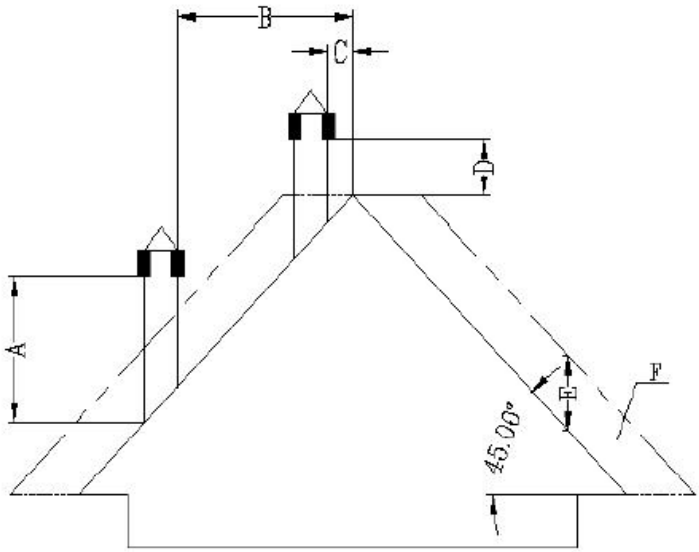

A - min. 2m
B - odległość >1,3 m
C - odległość <1,3 m
D - 0,5 m nad najwyższym punktem dachu
E-2,1m
F - powierzchnia drenażu

Wymagania dotyczące zakończenia komina:

- Nie należy kierować komina tak, aby kończył się w przestrzeniach zamkniętych lub zadaszonych (np. w wiatach samochodowych, garażach, na strychach, antresolach, pod tarasem słonecznym, werandą, schodami, przedsionkiem itp.).
- Powierzchnia rury wydechowej może osiągać naprawdę wysokie temperatury (nawet 160 ˚ C), dlatego powinna mieć ona odporną na wysokie temperatury, niepalną powłokę ostrzegającą przed ryzykiem poważnych oparzeń lub być odpowiednio izolowana materiałem niepalnym.
- Koniec komina wentylacyjnego musi znajdować się wyżej niż rura wlotowa powietrza. Jeżeli dym odprowadzany jest bezpośrednio przez ścianę, zaleca się, aby pionowa rura kominowa miała długość co najmniej 1,5 m w przypadku montażu na zewnątrz budynku. Zapobiegnie to przedostawaniu się dymu i jego zapachu z powrotem do budynku po wyłączeniu zasilania, a także zapobiegnie powstawaniu gorących oparów, które mogą zapalić drewno i jednocześnie poparzyć użytkownika.

- Koniec komina nie powinien znajdować się niżej niż 1,2 m, odległość pozioma nie mniejsza niż 1,2 m i odległość pionowa nie mniejsza niż 0,3 m od drzwi, okien oraz otworów grawitacyjnych/wentylacyjnych budynku.
- Odległość dolnej krawędzi komina od podłoża powinna wynosić co najmniej 304 mm, a od chodnika publicznego co najmniej 2 m.
- Koniec komina powinien znajdować się w odległości co najmniej 0,6 m od materiałów łatwopalnych, takich jak krzewy, rośliny, trawy, ogrodzenia, nawisy budynków i sąsiednie budynki.
- Do wentylacji dymowej należy stosować rury typu „PL" lub „L". W miejscu, w którym komin przechodzi przez palną ścianę sufitu, należy zastosować atestowaną rozetę ścienną lub ścianę ogniową sufitową.
- Wszystkie przyłącza kominowe powinny ściśle do siebie pasować, być skręcone ze sobą (jeśli rury nie posiadają systemu blokującego) i uszczelnione. Im dłuższa jest rura łącząca się z rurą wylotową komina i im więcej ma kolanek, tym większy jest opór dla przepływu dymu.

Instalacja w domu mobilnym (język holenderski):

- Wlot powietrza na zewnątrz domu mobilnego powinien zawsze znajdować się znacznie poniżej końca komina.
- Końcówka komina wymaga osłony (daszku), aby chronić dom przed deszczem i szkodnikami.
- Piec musi być solidnie przymocowany do podłogi za pomocą śrub.
- Piec musi zostać uziemiony za pomocą przewodu miedzianego o średnicy 8 mm lub większej.

Zabezpieczenie przeciwprzepięciowe:

Zaleca się stosowanie ogranicznika przepięć w celu zabezpieczenia podzespołów elektrycznych pieca przed uszkodzeniem wskutek wahań napięcia w instalacji elektrycznej.

Ochrona temperaturowa:

Dotyczy wyłącznie produktów wyprodukowanych przed 2023 rokiem. Produkty wyprodukowane po 2023 roku mają fabrycznie zamontowany czujnik temperatury otoczenia w miejscu określonym przez producenta.

Do prawidłowej pracy pieca konieczne jest zamontowanie w pomieszczeniu, w którym piec będzie pracował czujnika temperatury (termostatu niskonapięciowego) mierzącego temperaturę otoczenia. Czujnik/termostat podłącza się do tylnej części pieca (patrz zdjęcia poniżej) - jego przewód należy rozwinąć i najlepiej przymocować do ściany pomieszczenia, w którym znajduje się piec, ale z dala od rury wydechowej i zimnych przedmiotów, które mogłyby zakłócić jego prawidłową pracę.

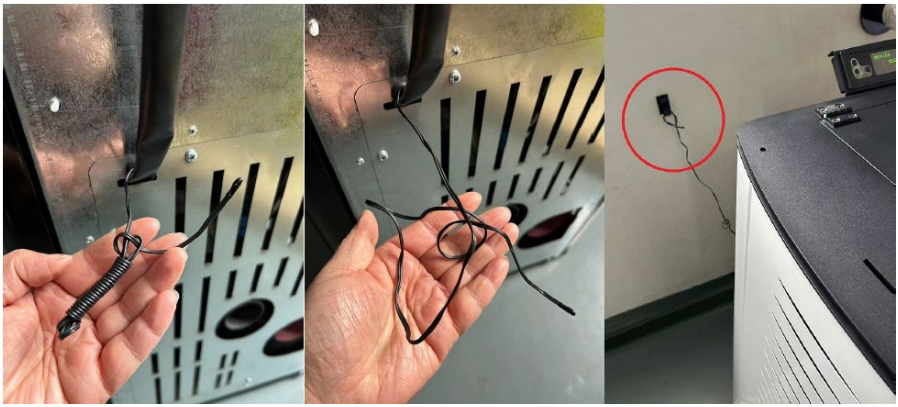

Montaż panelu sterowania:

Przymocuj panel sterowania z wyświetlaczem do tylnej części pieca od góry za pomocą śrub. Następnie podłącz go do wtyczki zasilania – zobacz zdjęcia poniżej:

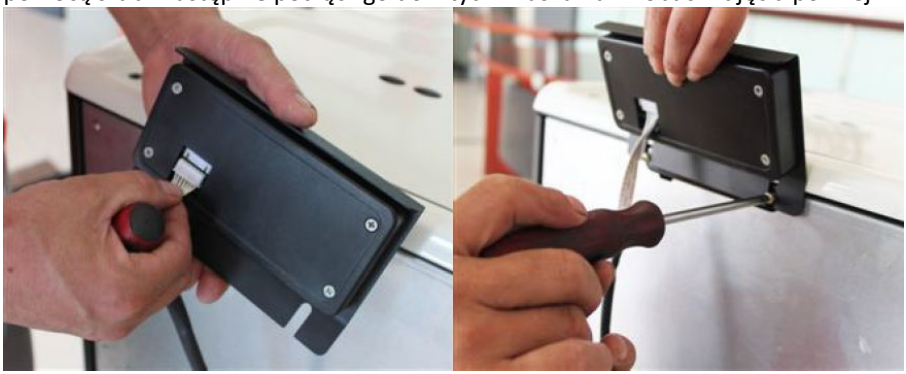

3.3. Praca z urządzeniem

3.3.1 Panel sterowania / pilot zdalnego sterowania

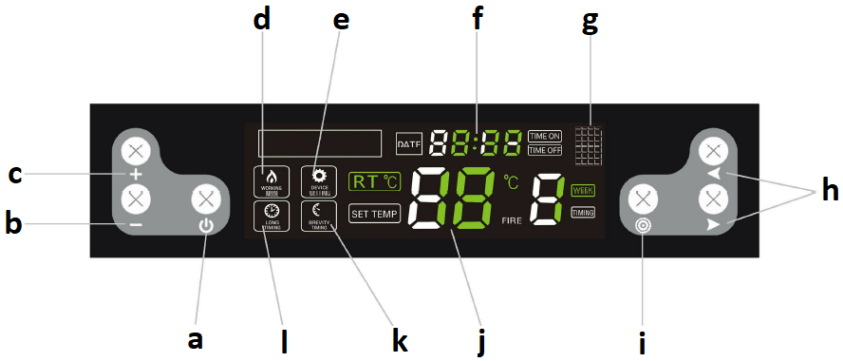

a. Przycisk włączania/wyłączania urządzenia
b. Przycisk zmniejszania parametrów
c. Przycisk zwiększania parametrów
d. Wskaźnik trybu pracy
e. Wskaźnik trybu ustawień
f. Zegar
g. Port podczerwieni (do zdalnego sterowania)
h. Przyciski wyboru/przełączania funkcji
i. Przycisk wyboru ustawień
j. Temperatury
k. Wskaźnik przedziału czasowego
l. Wskaźnik długiego czasu

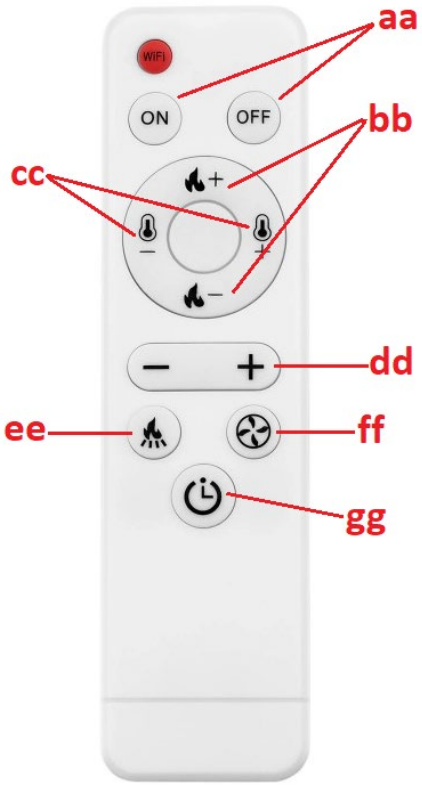

aaa. Przycisk włączania/wyłączania urządzenia
nocleg ze śniadaniem. Przyciski do ustawiania poziomu zapłonu
cc. Przyciski ustawiania poziomu temperatury
dnia. Przycisk zwiększania/zmniejszania wartości dla danego parametru
tak. Przycisk do ustawiania częstotliwości pracy podajnika pelletu
i tak dalej. Przycisk do ustawiania prędkości wentylatora wyciągowego
hg. Przycisk do uproszczonych zmian w trybie timera

3.3.2 Przed pierwszym uruchomieniem

WAŻNE: piecyk może wydzielać nieprzyjemny zapach przy pierwszym użyciu - farba wewnątrz ulegnie wypaleniu. Jest to normalne i nie stanowi wady produktu – nieprzyjemny zapach powinien z czasem zaniknąć.

- Wsyp peletki do pieca wsypując je do środka (nie ma konieczności całkowitego wypełnienia zasobnika).

- Ustaw czerwony włącznik zasilania (14) w pozycji ON („I”) - powinien się zaświecić, co oznacza, że piecyk dostał zasilanie i zaczął pracować.
- Po uruchomieniu piec przejdzie w procedurę autodiagnostyki i jeśli zakończy się ona pomyślnie, urządzenie będzie gotowe do pracy.

3.3.3 Rozpoczęcie i praca

WAŻNE: przed uruchomieniem należy sprawdzić, czy palenisko (12) jest wypełnione peletem, a pojemnik na popiół (13 lub 15 w zależności od modelu) jest prawidłowo umieszczony (patrz rysunki poniżej):

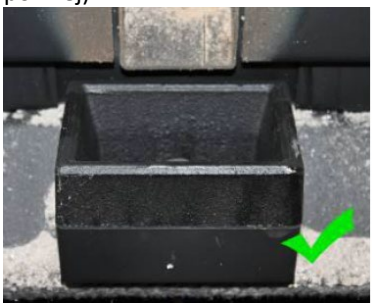

Przed rozpaleniem należy usunąć z paleniska resztki niespalonego pelletu.

a) Włączanie/wyłączanie

Aby uruchomić piecyk należy ustawić wyłącznik zasilania (14 lub 16) w pozycji „I” i nacisnąć przycisk włączania/wyłączania (a). Urządzenie uruchomi się i przejdzie w tryb automatycznego zapłonu, a informacje na wyświetlaczu będą wyglądać następująco:

Podobnie użyj tego samego przycisku (a), aby wyłączyć kuchenkę, a wyświetlacz będzie wyglądał następująco:

Gdy piec przejdzie w tryb automatycznego czyszczenia popiołu, na wyświetlaczu pojawi się następujący komunikat:

UWAGA: po wyłączeniu pieca ogień będzie się palił aż do całkowitego wypalenia się peletu w palenisku. W tym czasie będą pracować oba wentylatory – wentylator nawiewny i wentylator wyciągowy. Czas spalania wynosi ok. 15 minut.

b) Ustawianie timera włączania/wyłączania

Gdy kuchenka jest wyłączona, naciśnij i przytrzymaj przycisk włączania/wyłączania (a), aby ustawić timer na 12 godzin. Oznacza to, że kuchenka włączy się automatycznie po 12 godzinach. Gdy kontrolki migają:

Za pomocą przycisków zwiększania/zmniejszania parametrów (b/c) i przycisku przełączania (h) ustaw czas, po którym piec zostanie włączony.

W ten sam sposób podczas pracy pieca można ustawić czas jego wyłączenia, poprzez naciśnięcie i przytrzymanie przycisku włączania/wyłączania (a). Kiedy mrugają:

Użyj przycisków zwiększania/zmniejszania parametrów (b/c) i przełączania (h), aby ustawić czas, aż do wyłączenia.

Po ustawieniu czasu włączenia/wyłączenia, timer na wyświetlaczu będzie co 5 sekund pokazywał, ile czasu pozostało do uruchomienia/wyłączenia pieca.

c) Ustawianie timera tygodniowego

Istnieje możliwość indywidualnego zaprogramowania czasu włączania i wyłączania pieca na każdy dzień tygodnia - z opcją 2 rund włączeń/wyłączeń na każdy dzień. Aby tego dokonać naciśnij przycisk wyboru ustawień (i) 4 razy. Naciśnij przyciski funkcji/przełączania (h), aby wybrać godziny, minuty i dzień, a następnie dostosuj wartości za pomocą przycisków zmniejszania/zwiększania (b/c). Po ustawieniu funkcji na dany dzień możesz ustawić drugi raz włączenie/wyłączenie tego samego dnia, naciskając jednocześnie oba przyciski funkcji/przełączania (h). Można również ustawić ten sam czas włączenia/wyłączenia dla każdego dnia tygodnia.

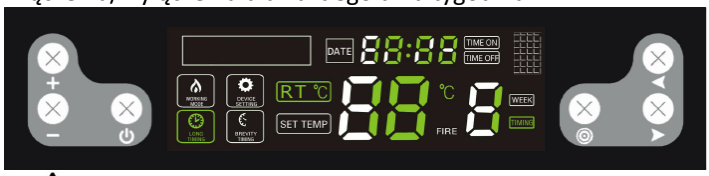

UWAGA: funkcja włączania i wyłączania pieca dwa razy dziennie dostępna jest wyłącznie w modelach wyprodukowanych po 2022 roku.

WAŻNE: przed ustawieniem tygodniowego harmonogramu czasowego nie ustawiaj pojedynczego czasu włączenia/wyłączenia, ponieważ pojedyncze ustawienie ma

priorytet i w takim przypadku tygodniowy harmonogram nie będzie działał.

Aby anulować tygodniowy timer, naciśnij przycisk ustawień (i) 4 razy, a następnie za pomocą przycisków funkcji/przełączania (h) wybierz ustawienie, które chcesz usunąć, i naciskaj przycisk zmniejszania wartości (-), aż na wyświetlaczu zegara (f) pojawi się wartość:

Następnie możesz wybrać inny czas za pomocą przycisków przełączających (h), aby usunąć i powtórzyć kroki opisane powyżej. Naciśnięcie i przytrzymanie przycisku ustawień powoduje powrót do zmiany ustawień:

Po usunięciu całego tygodniowego timera wskaźnik zniknie z wyświetlacza:

d) Ustawienie temperatury

Naciśnij przycisk ustawień (i), a jeśli zaświeci się lampka:

zaczyna migać, ustaw temperaturę w zakresie 10-35 ° C. Jeżeli temperatura w ogrzewanym pomieszczeniu osiągnie nastawioną wartość, urządzenie automatycznie przełączy się na najniższy program P1 - "ekonomiczny".

WAŻNE: jeśli temperatura w zasobniku osiągnie lub przekroczy 90 ° C. Piec wyłączy się również, gdy temperatura wewnątrz niego osiągnie 700 ° C.

e) Rozpalanie ognia i dmuchawy

Dwukrotne naciśnięcie przycisku ustawień (i) spowoduje aktywację opcji rozpalania ognia. Jeśli następujące elementy sterujące:

flash, można wybrać jeden z następujących programów - P0, P1, P2, P3, P4. „P0” jest programem automatycznym, tzn. piec samoczynnie dostosowuje moc ognia do zadanej temperatury. „P1” jest programem ekonomicznym - po osiągnięciu zadanej temperatury w ogrzewanym pomieszczeniu piec automatycznie przełączy się na program ekonomiczny „P1”.

WAŻNE: w przypadku gdy ogień ciemnieje i z komina wydobywa się dym, należy przyspieszyć przepływ powietrza w komorze spalania.

f) Ustawienie pracy podajnika pelletu

Naciśnięcie przycisku zmiany ustawień (i) 3-krotnie spowoduje aktywację opcji ustawienia częstotliwości pracy podajnika pelletu. Jeśli następujące elementy sterujące:

migają, można ustawić działanie podajnika peletu w zależności od jakości używanego peletu. Zakres regulacji wynosi od 1 do 5. Poziom „3” jest ustawieniem fabrycznym, natomiast przyciski zwiększania/zmniejszania wartości (b/c) umożliwiają zmianę częstotliwości podajnika, np. jeśli wybierzesz poziom 2, oznacza to, że częstotliwość pracy będzie o 10% wyższa od ustawienia fabrycznego dla każdego z programów, tzn. pellet będzie podawany częściej, a przy wyższych wartościach będzie odwrotnie.

WAŻNE: jeśli temperatura wewnątrz pieca osiągnie 700 ˚ C, podajnik pelletu zatrzyma się do momentu spadku temperatury do 650 ˚ C.

g) Ustawienie zegara

Pięciokrotne naciśnięcie przycisku pozwala przejść do ustawień zegara. Gdy sterowanie:

migają, ustaw aktualny dzień i godzinę za pomocą przycisków funkcyjnych/przełączających (h).

3.3.4 Kontrolki błędów

Zakłócenia w prawidłowej pracy pieca mogą spowodować wyświetlenie na ekranie jednego z kodów błędów:

Kod błędu	Znaczenie	Możliwa przyczyna
"E1"	Błąd czujnika temperatury w pomieszczeniu.	• Uszkodzony obwód czujnika temperatury na płycie głównej. • Sam czujnik temperatury jest uszkodzony. • Zimny lut.
"E2"	Błąd czujnika termoelektrycznego (termopary).	• Osadzanie się sadzy na czujniku, wpływając na jego działanie. • Termopara uszkodzona.
"E3"	Błąd czujnika temperatury dymu, tzn. czujnik uznaje temperaturę za zbyt niską i nie dochodzi do zapłonu w palenisku lub zapłon jest wyłączony w trakcie pracy.	• Brak peletu w podajniku. • Zbyt mała ilość peletu w komorze spalania, ogień jest zbyt słaby i temperatura w piecu jest zbyt niska.

3.4. Czyszczenie i konserwacja

a) Przed czyszczeniem, wymianą akcesoriów oraz jeśli urządzenie nie jest używane, wyłącz je, odłącz od zasilania i pozwól mu ostygnąć.
   - Odczekać, aż wirujące elementy zatrzymają się.

b) Do czyszczenia powierzchni należy stosować wyłącznie środki niezawierające substancji żrących.

c) Zabrania się spryskiwania urządzenia strumieniem wody lub zanurzania urządzenia w wodzie.
d) Należy pamiętać, aby przez otwory znajdujące się w obudowie nie dostała się woda.
e) Otwory wentylacyjne należy czyścić pędzelkiem i sprężonym powietrzem.
f) Należy wykonywać regularne przeglądy urządzenia pod kątem jego sprawności technicznej oraz wszelkich uszkodzeń.
g) Nie pozostawiaj baterii w pilocie, jeżeli nie będziesz go używać przez dłuższy czas.
h) Nie czyścić urządzenia substancją o odczynie kwasowym, środkami przeznaczenia medycznego, rozcieńczalnikami, paliwem, olejami lub innymi substancjami chemicznymi może to spowodować uszkodzenie urządzenia.
i) Częstotliwość czyszczenia pieca zależy przede wszystkim od zawartości popiołu w pelecie, dlatego zaleca się stosowanie peletu z jak najmniejszą ilością popiołu. Co wydłuży okres między kolejnymi czyszczeniami urządzenia.
j) Zanieczyszczenia obecne w każdym pelecie tworzą żużel podczas spalania. Blokuje dopływ powietrza do paleniska, dlatego należy codziennie sprawdzać, czy w piecu nie ma otworów zablokowanych żużlem. W razie konieczności należy wyjąć palenisko, gdy piec jest zimny.
k) Niedostateczna ilość powietrza w procesie spalania (spalanie niepełne), częste uruchamianie i wyłączanie silnika powodują tworzenie się sadzy, która gromadzi się na szybie, wymienniku ciepła i rurze wydechowej. Dlatego należy regularnie czyścić komorę spalania, usuwając popiół i inne zanieczyszczenia z jej wnętrza. Sprawdzaj piecyk pod kątem sadzy przynajmniej raz w miesiącu i w razie potrzeby usuń ją.
l) W zależności od jakości peletu, w rurze wydechowej może gromadzić się trochę popiołu i smoły. Zaleca się, aby przegląd komina i w razie potrzeby jego czyszczenie przeprowadzać co pół roku lub po spaleniu 2 ton peletu.
m) Do czyszczenia wnętrza pieca zaleca się użycie specjalistycznego odkurzacza do popiołu (zimnego).
n) Oczyszczanie serca - częstotliwość ok. co 10 spalonych worków peletu:
    - Otwórz drzwiczki pieca, wyjmij palenisko i dokładnie je wyczyść, szczególnie otwory, np. przy pomocy śrubokręta.
    - Podczas czyszczenia paleniska należy ostrożnie i delikatnie wyczyścić palnik ceramiczny.
    - Umieszczając palenisko na swoim miejscu, należy upewnić się, że idealnie pasuje do otworu, a jego górna krawędź znajduje się z przodu pieca.

o) Czyszczenie szkła:

- Nigdy nie otwieraj przednich drzwiczek i nie czyść szyby, gdy piekarnik jest włączony, zwłaszcza, gdy jest gorący.
- Wyczyść schłodzoną szybę ręcznikami papierowymi i płynem do czyszczenia szyb.

p) Czyszczenie pojemnika na popiół:

UWAGA: Nigdy nie otwieraj pojemnika na popiół, gdy piec jest gorący!

- Otwórz drzwiczki pieca i poluzuj zatrzaski pojemnika na popiół znajdujące się na spodzie.
- Wyciągnij pojemnik i opróżnij go z popiołu.
- Usuń wszelkie pozostałości za pomocą specjalistycznego odkurzacza do popiołu.
- Wkładając pojemnik na popiół, zwróć uwagę na to, czy jest on dopasowany dokładnie i szczelnie zamknięty. W przeciwnym wypadku czujnik może wykryć brak pojemnika i w efekcie wyłączyć kuchenkę.

q) Zalecane standardowe odstępy między czyszczeniami:
- Kominek - po każdych 5 workach peletu
- Pojemnik na popiół - po każdych 10 workach
- Wentylator wyciągowy - po każdych 100 workach
- Wentylator nadmuchowy - po każdych 50 workach

Wyjmij zużyte baterie z pilota w taki sam sposób, w jaki je zainstalowałeś. Baterie przekazać komórce odpowiedzialnej za utylizację tych materiałów.

USUWANIE ZUŻYTYCH URZĄDZEŃ.
Po zakończeniu okresu użytkowania nie wolno usuwać niniejszego produktu poprzez normalne odpady komunalne, lecz należy go oddać do punktu zbiórki i recyklingu urządzeń elektrycznych i elektronicznych. Informuje o tym symbol, umieszczony na produkcie, instrukcji obsługi lub opakowaniu. Zastosowane w urządzeniu tworzywa nadają się do powtórnego użycia zgodnie z ich oznaczeniem. Dzięki powtórnemu użyciu, wykorzystaniu materiałów lub innym formom wykorzystania zużytych urządzeń wnoszą Państwo istotny wkład w ochronę naszego środowiska.
Informacji o właściwym punkcie usuwania zużytych urządzeń udzieli Państwu lokalna administracja.

Rozwiązywanie problemów

Lista zawiera typowe problemy z urządzeniem. Przed skontaktowaniem się z serwisem producenta zaleca się sprawdzenie, czy problem można rozwiązać samodzielnie.

Problem	Możliwa przyczyna	Rozwiązanie
1. Dioda LED zasilania nie świeci się po włączeniu zasilania.	Brak zasilania piekarnika i panelu sterowania.	Sprawdź zasilanie i połączenia okablowania.
	Bezpiecznik jest uszkodzony.	Wymień bezpiecznik na przełączniku lub panelu sterowania.

2. Ekran wyświetlacza nie podświetla się i słychać sygnał dźwiękowy po włączeniu zasilania.	Luźne połączenie kablowe.	Sprawdź i podłącz prawidłowo.
	Awaria lub uszkodzenie kabla.	Wymień kabel (wymianę może wykonać wyłącznie wykwalifikowany elektryk) lub skontaktuj się z serwisem producenta.
3. Ekran wyświetlacza nie włącza się po włączeniu zasilania.	Zobacz problem (1) i (2).	Zobacz problem (1) i (2).
	Wyświetlacz jest uszkodzony.	Wymień wyświetlacz lub skontaktuj się z serwisem producenta.
4. Wentylator przepływowy nie działa, gdy piekarnik jest włączony.	Po udanym zapłonie rozpocznie się praca wentylatora przepływowego.	Poczekaj chwilę.
	Czujnik dymu nie jest prawidłowo podłączony.	Napraw czujnik dymu prawidłowo lub skontaktuj się z serwisem producenta w celu dokonania naprawy.
5. Wał ślimakowy nie podaje peletu.	Jest to normalne w fazie zapłonu. Po 20 sekundach od włączenia urządzenie rozpocznie podawanie wsadu.	Poczekaj chwilę
	Wystąpił problem z połączeniem pomiędzy silnikiem podającym a wałem ślimaka.	A. Sprawdź, czy śruby pomiędzy wałem ślimaka a silnikiem nie są poluzowane lub nie pasują. B. Sprawdź, czy silnik wału ślimakowego nie jest uszkodzony i czy kabel jest prawidłowo podłączony.

	Brak paliwa w zbiorniku.	Wlej paliwo do zbiornika.
	Kanał wału ślimakowego jest zablokowany.	Sprawdź, czy wał ślimaka nie jest zablokowany.
	Silnik wału ślimakowego jest uszkodzony.	Skontaktować się serwisem producenta.
6. Nieprawidłowa ilość ładunku.	Zbyt duża ilość peletu, aby spalić ją w wymaganym czasie.	Zmień ustawienie podawania wsadowego na -2 lub -1, zależnie od rzeczywistych warunków (domyślne ustawienie fabryczne to 3).
	Za mało peletu do prawidłowego spalania.	Zmień ustawienie podawania wsadowego na +2 lub +1 (domyślne ustawienie fabryczne to 3).
7. Po 15 minutach od zapłonu piekarnik automatycznie się wyłączy i wyświetli błąd zapłonu (kod błędu: E3)	Brak peletu lub jego niewystarczające podawanie powoduje awarię zapłonu.	Sprawdź układ wału ślimakowego i czy zbiornik jest pusty.
	Czujnik dymu nie jest w stanie prawidłowo zmierzyć temperatury dymu.	Jeśli czujnik dymu jest uszkodzony lub nieprawidłowo zamontowany, skontaktuj się z producentem w celu wymiany lub naprawy czujnika dymu.
8. Płomień jest mniejszy. Pellet nie spala się wystarczająco. Na szkle zebrał się kurz.	Za mało powietrza w komorze spalania	1. Sprawdź właściwości uszczelniające uszczelki na drzwiach. 2. Sprawdź, czy rura wlotowa lub wylotowa nie jest zatkana

		3. Zwiększ prędkość wentylatora wyciągowego do -5 lub +5 (domyślnie 0) 4. W razie potrzeby skontaktuj się z serwisem producenta.
9. Płomień gaśnie i na wyświetlaczu pojawia się komunikat o braku peletu (kod błędu: E3).	Bez opłat (peletki)	Zobacz problem (5)
	Zbyt mała ilość peletu skutkuje zbyt niską temperaturą dymu.	Dostosuj czas podawania wsadowego.
10. Ogrzewanie za słabe.	Rury wymiany ciepła są zakurzone.	Wyczyść rurę wymiany ciepła.
11. Wadliwy czujnik temperatury otoczenia (kod błędu: E1).	Czujnik temperatury w pomieszczeniu jest uszkodzony lub nieprawidłowo zamontowany.	Napraw czujnik, popraw metodę instalacji lub skontaktuj się z serwisem producenta.
12. Uszkodzony czujnik dymu (kod błędu: E2).	Czujnik dymu jest uszkodzony lub nieprawidłowo zamontowany.	Napraw czujnik, popraw metodę instalacji lub skontaktuj się z serwisem producenta.
13. Po włączeniu zasilania możesz zauważyć, że bezpiecznik w przełączniku jest uszkodzony.	Zwarcie w urządzeniu.	Skontaktować się serwisem producenta.
14. Wentylator wyciągowy nie działa, ale wentylator przepływowy działa, gdy piekarnik jest włączony.	Nieprawidłowe podłączenie wentylatora wyciągowego i wentylatora przepływowego.	Wymień wentylator wyciągowy i podłączenie wentylatora przepływowego.

15. Wał ślimakowy pracuje w sposób ciągły.	Awaria silnika wału ślimakowego.	Skontaktować się serwisem producenta.
	Sprawdź, czy w urządzeniu nie wystąpiła poważna awaria.	Skontaktować się serwisem producenta.
16. Na wyświetlaczu widoczna jest wysoka temperatura w pomieszczeniu (w przypadku pieców z termoobiegiem).	Wadliwy czujnik temperatury otoczenia	Zobacz problem (11).
	Czujnik temperatury otoczenia zamontowany zbyt blisko obiektów o wysokiej temperaturze.	Umieść czujnik temperatury otoczenia z dala od przedmiotów o wysokiej temperaturze.

Wymagania informacyjne dotyczące lokalnych ogrzewaczy pomieszczeń na paliwo stałe

Identyfikator(y) modelu: MSW-PLT-13											
Funkcjonalność pośredniego ogrzewania: nie											
Bezpośrednia moc grzewcza: 13(kW)											
Pośrednia moc cieplna: ...(kW): NA											
Paliwo	**Preferowane paliwo (tylko jedno):**	**Inne odpowiednie paliwa:**	**η_s [x%]:**	**Emisje ciepła do ogrzewania pomieszczeń przy nominalnej mocy cieplnej (1)**				**Emisje z ogrzewania pomieszczeń przy minimalnej mocy cieplnej (1) (2)**			
				PO POŁUDNIU	**OGC**	**WSPÓŁ**	**NIE $_x$**	**PO POŁUDNIU**	**OGC**	**WSPÓŁ**	**NIE $_x$**
				[x] mg/ ^{Nm3} (13% $_{O2}$)				**[x] mg/ ^{Nm3} (13% $_{O2}$)**			
Drewno opałowe o wilgotności ≤ 25%	[NIE]	[NIE]									
Drewno prasowane o wilgotności < 12%	[Tak]	[NIE]	79,5	14	6	50	101				
Inna biomasa drzewna	[NIE]	[NIE]									
Biomasa niedrewniana	[NIE]	[NIE]									
Antracyt i suchy węgiel energetyczny	[NIE]	[NIE]									
Twardy koks	[NIE]	[NIE]									
Koks niskotemperaturowy	[NIE]	[NIE]									
Węgiel kamienny	[NIE]	[NIE]									
Brykiety z węgla brunatnego	[NIE]	[NIE]									
Brykiety torfowe	[NIE]	[NIE]									
Mieszane brykiety paliw kopalnych	[NIE]	[NIE]									

Inne paliwa kopalne	[NIE]	[NIE]									
Mieszane brykiety z biomasy i paliw kopalnych	[NIE]	[NIE]									
Inna mieszanka biomasy i paliwa stałego	[NIE]	[NIE]									

Charakterystyka pracy wyłącznie z preferowanym paliwem								
Parametr	**Symbol**	**Wartość**	**Jednostka**		**Parametr**	**Symbol**	**Wartość**	**Jednostka**
Moc cieplna					**Przydatna wydajność (NCV otrzymana)**			
Nominalna moc cieplna	$P_{-imię}$	13,1	kW		Użyteczna sprawność przy nominalnej mocy cieplnej	$\eta_{th,nom}$	90,2	%
Minimalna moc cieplna (orientacyjna)	$P-_{min}$		kW		Użyteczna sprawność przy minimalnej mocy cieplnej (orientacyjna)	$\eta_{th,min}$		%
Zużycie energii elektrycznej na potrzeby własne					**Rodzaj mocy grzewczej/regulacja temperatury w pomieszczeniu (wybierz jedną)**			
Przy nominalnej mocy cieplnej	el_{max}	0,087	kW		jednostopniowa moc grzewcza, brak kontroli temperatury w pomieszczeniu		[NIE]	
Przy minimalnej mocy cieplnej	el_{min}		kW		dwa lub więcej etapów manualnych, brak kontroli temperatury w pomieszczeniu		[NIE]	
W trybie czuwania	el_{SB}	0,001	kW		z termostatem mechanicznym do regulacji temperatury w pomieszczeniu		[NIE]	

Stałe zapotrzebowanie na moc płomienia pilota					z elektroniczną kontrolą temperatury pokojowej	[NIE]	
Wymagania dotyczące mocy płomienia pilotażowego (jeśli dotyczy)	$_{Pilot}$P.		kW		z elektroniczną kontrolą temperatury w pomieszczeniu i dziennym timerem	[NIE]	
					z elektroniczną kontrolą temperatury w pomieszczeniu i tygodniowym timerem	[Tak]	
					Inne opcje sterowania (możliwy wybór wielu opcji)		
					kontrola temperatury w pomieszczeniu z wykrywaniem obecności	[Tak]	
					kontrola temperatury w pomieszczeniu z wykrywaniem otwartego okna	[NIE]	
					z opcją kontroli odległości	[Tak]	
Dane kontaktowe	Producent: expondo Polska sp. z oo sp. k. ul. Nowy Kisielin-Innowacyjna 7, 66-002 Zielona Góra | Polska, UE						

Tato uživatelská příručka byla přeložena pomocí strojového překladu. Vynaložili jsme maximální úsilí, aby byl překlad přesný, ale uvědomte si, že automatické překlady nejsou dokonalé a nejsou určeny k tomu, aby nahradily lidské překladatele. Oficiální verze uživatelské příručky je v angličtině. Jakékoli rozdíly mezi přeloženou verzí a původní angličtinou nejsou právně závazné. Máte-li jakékoli dotazy ohledně přesnosti překladu, podívejte se prosím na anglickou verzi, která je oficiálním odkazem. Další jazykové verze jsou k dispozici na vyžádání na adrese info@expondo.com.

Technické údaje

Popis parametru		Hodnota parametru
Název výrobku		Peletová kamna
Model		**MSW-PLT-13**
Napájecí napětí [V~] / Frekvence [Hz]		230/50
Jmenovitý příkon [W]		47-380
Třída ochrany		I
třída IP		IPX0
Rozměry [šířka x hloubka x výška; mm]		610 x 500 x 940
Čistá/brutto hmotnost [kg]		115/130
Jmenovitý a snížený tepelný výkon [kW]	Maximum	13
	Minimální	3
Energetická účinnost [%]	Minimální	90
	Maximum	80
Obsah popela		0,12%
Spotřeba pomocné elektřiny [W]		47-60
Druh paliva		dřevěné pelety
Baterie dálkového ovládání		AAA LR03 1,5V (x2)
Průměr vstupní trubky [mm]		50
Průměr výstupní trubky [mm]		80
Minimální bezpečná vzdálenost strany zařízení od hořlavých materiálů [mm]:		Vpravo = 1200 Zpět = 250 Vlevo = 1200
Kapacita nádrže [kg]		25
Spotřeba pelet [kg/h]		0.6-3.6
Účinnost [%]		90
Topná plocha [≤m ^{2}]		130
Doba automatického provozu [h]		7-36

1. Všeobecný popis

Tato příručka vám má pomoci při bezpečném a spolehlivém používání. Výrobek je navržený a vyrobený přísně podle technických pokynů pomocí nejnovějších technologií a komponentů a při zachování nejvyšších standardů kvality.

NEŽ ZAČNETE PRACOVAT SE ZAŘÍZENÍM, PEČLIVĚ SI PROČTĚTE TENTO NÁVOD, ABYSTE POROZUMĚLI VŠEM JEHO POKYNŮM.

Pro zajištění dlouhodobého a spolehlivého provozu zařízení dbejte na jeho řádnou obsluhu a údržbu podle doporučení uvedených v těchto pokynech. Technické údaje a specifikace uvedené v těchto pokynech k obsluze jsou aktuální. Výrobce si vyhrazuje právo provádět změny související se zvýšením kvality. S ohledem na technický pokrok a omezení hluku je zařízení navrženo a vyrobeno tak, aby bylo riziko vyplývající z emisí hluku omezeno na co nejnižší úroveň.

Vysvětlení symbolů

Výrobek splňuje požadavky příslušných bezpečnostních norem.

Před použitím se seznamte s pokyny.

Recyklovatelný výrobek.

POZOR! nebo **VAROVÁNÍ!** nebo **PAMATUJ!** popisující situaci (obecné varovné znamení).

Používejte ochranné rukavice.

Upozornění! Horký povrch může způsobit popáleniny!
(výfukové potrubí se může za provozu zahřát až na 160 ° C!)

K použití pouze uvnitř místností.

Nezakrývejte jednotku žádnými materiály ani předměty.

UPOZORNĚNÍ! Ilustrace použité v těchto pokynech k obsluze slouží pouze k náhledu a v některých detailech se mohou lišit od skutečného vzhledu výrobku.

2. Bezpečnost používání

UPOZORNĚNÍ! Přečtěte si všechna bezpečnostní varování a pokyny. Nerespektování výstrah a nedodržování návodů může způsobit úraz elektrickým proudem, požár a/nebo vážná zranění nebo být příčinou smrti.

Výraz „zařízení“ nebo „výrobek“ se v upozorněních a v popisu příručky vztahuje na následující zboží:
Peletová kamna

2.1. Elektrická bezpečnost

a) Zástrčka zařízení musí odpovídat zásuvce. Zástrčku v žádném případě nijak neupravujte. Originální zástrčky a zásuvky snižují riziko zasažení elektrickým proudem.
b) Nedotýkejte se zařízení mokrýma nebo vlhkýma rukama.
c) Kabel používejte podle pokynů. Nikdy ho nepoužívejte k přenášení zařízení nebo k vytahování zástrčky ze zásuvky. Chraňte kabel před zdroji tepla, olejem, ostrými hranami nebo pohyblivými částmi. Poškozené nebo spletené kabely zvyšují riziko zasažení elektrickým proudem.
d) Zařízení je zakázáno používat, je-li napájecí kabel poškozený nebo opotřebený. Poškozený napájecí vodič musí být vyměněn kvalifikovaným elektrotechnikem nebo servisem výrobce.
e) Pro zabránění zasažení elektrickým proudem nevkládejte kabel, zástrčku ani samotné zařízení do vody ani jiné kapaliny. Je zakázáno používat zařízení na mokrých površích.
f) POZOR – OHROŽENÍ ŽIVOTA! Během čištění nebo používání zařízení jej nikdy neponořujte do vody nebo jiných tekutin.
g) Nepoužívejte zařízení v místnostech s velmi vysokou vlhkostí / v bezprostřední blízkosti nádrží na vodu!
h) Zařízení nenamáčejte. Výstraha před úrazem elektrickým proudem!

2.2. Bezpečnost na pracovišti

a) Na pracovišti udržujte pořádek a zajistěte dostatečné osvětlení. Nepořádek nebo nedostatečné osvětlení může vést k nehodám a úrazům. Při používání zařízení předcházejte nebezpečným situacím, pozorujte, co se děje, a chovejte se rozumně.
b) Nepoužívejte zařízení v potenciálně výbušné atmosféře, například v přítomnosti hořlavých kapalin, plynů nebo prachu. Při používání zařízení vznikají jiskry, které mohou zapálit prach nebo výpary.
c) Zjistíte-li poškození nebo závady týkající se fungování výrobku, zařízení okamžitě vypněte a oznamte to oprávněné osobě.
d) V případě pochybností, zda výrobek funguje správně, nebo pokud zjistíte, že je poškozený, kontaktujte servis výrobce.
e) Opravy zařízení může provádět pouze servis výrobce. Je zakázáno provádět opravy svépomocně!
f) Při vznícení nebo požáru používejte na hašení zařízení pod napětím výhradně práškové nebo sněhové hasicí přístroje (CO2).
g) Do pracovního prostoru nesmějí děti ani nepovolané osoby. (Nepozornost může vést ke ztrátě kontroly nad jednotkou.)
h) Zařízení používejte pouze v dostatečně větraných prostorech.
i) Při zahájení práce se zařízením postupně zvyšujte přívod vzduchu do zařízení a ujistěte se, že funguje správně. Pokud zpozorujete, že zařízení pracuje vadně, okamžitě ho odpojte od stlačeného vzduchu a kontaktujte servis výrobce.
j) V případě ohrožení života nebo zdraví, úrazu nebo poruchy zastavte zařízení tlačítkem NOUZOVÝ VYPÍNAČ!
k) Pravidelně kontrolujte stav nálepek s informacemi týkajícími se bezpečnosti. Jsou-li nálepky nečitelné, vyměňte je.
l) Pokyny k používání si uložte pro pozdější použití. Pokud má být zařízení předáno třetím osobám, předejte současně s ním rovněž pokyny k používání.
m) Části balení a drobné montážní prvky ukládejte mimo dosah dětí.
n) Zařízení uložte mimo dosah dětí a zvířat.
o) Během používání tohoto zařízení společně s jinými zařízeními musí být při jejich používání zohledněny také jejich návody k použití.
p) Nainstalujte produkt v souladu s místními, národními a státními zákony a předpisy. Instalaci musí navíc provádět autorizovaný personál odborně proškolený pro tento typ prací.

Zapamatujte si! Během práce se zařízením chraňte děti a jiné, okolní osoby.

2.3. Osobní bezpečnost

a) Nepoužívejte toto zařízení, pokud jste unavení, nemocní nebo pod vlivem alkoholu, drog nebo léků, které by mohly zhoršit vaši schopnost ovládat zařízení.
b) Zařízení není určeno pro použití osobami (včetně dětí) se sníženými mentálními, smyslovými nebo intelektuálními funkcemi nebo osobami, které nemají zkušenosti a/nebo znalosti, pokud nejsou pod dohledem nebo nebyly poučeny osobou odpovědnou za jejich bezpečnost o tom, jak používat zařízení.
c) Zařízení mohou obsluhovat pouze osoby fyzicky způsobilé, schopné zvládnout jeho obsluhu a příslušně poučené, které se seznámily s těmito pokyny a byly proškoleny o bezpečnosti a ochraně zdraví při práci.
d) Při používání zařízení dávejte pozor a řiďte se zdravým rozumem. Chvíle nepozornosti při práci může vést k vážnému zranění.
e) Používejte osobní ochranné prostředky vyžadované při práci se zařízením a uvedené v bodu 1 vysvětlivek symbolů. Používání vhodných a atestovaných osobních ochranných prostředků snižuje riziko úrazu.
f) Zařízení není hračka. Zabraňte dětem, aby si se zařízením hrály.

2.4. Bezpečné používání zařízení

a) Zařízení nepoužívejte, pokud vypínač ON/OFF nefunguje správně (nezapíná a nevypíná). Zařízení, která nemohou být kontrolována pomocí přepínače, jsou nebezpečná, nesmějí se používat a musejí být opravena.
b) Před nastavováním, čištěním nebo servisem odpojte zařízení od napájení. Takové preventivní opatření snižuje riziko náhodného uvedení do provozu.
c) Zařízení udržujte v dobrém technickém stavu. Před každou prací zkontrolujte, zda zařízení není poškozeno nebo nejsou poškozeny jeho pohyblivé části (praskliny částí nebo veškeré jiné podmínky, které mohou mít vliv na bezpečný chod zařízení). V případě poškození předejte zařízení do opravy ještě před jeho použitím.
d) Zařízení chraňte před dětmi.
e) Opravu a údržbu zařízení musí provádět kvalifikovaní pracovníci pomocí výhradně originálních náhradních dílů. Bude tak zajištěno bezpečné používání.
f) Aby byla zajištěna provozní integrita jednotky tak, jak byla navržena, neodstraňujte kryty instalované výrobcem ani šrouby.
g) Vyhněte se situacím, kdy se zařízení během provozu zastaví při velkém zatížení. Může to způsobit přehřátí součástí pohonu a v důsledku toho poškození zařízení.

h) Nedotýkejte se žádných pohyblivých částí nebo příslušenství, pokud není zařízení odpojeno.
i) Zařízení pravidelně čistěte, aby nedošlo k trvalému usazování nečistot.
j) K napájení jednotky používejte dřevěné pelety. Je zakázáno používat jiná paliva nebo odpady.
k) Zařízení není hračka. Čištění a údržbu nesmějí provádět děti bez dozoru dospělé osoby.
l) Prázdné zařízení nikdy neuvádějte do provozu.
m) Je zakázáno zasahovat do konstrukce zařízení a provádět změny jeho parametrů nebo konstrukce.
n) Je nutné se přesvědčit, zda je kolo na zařízení umístěno stabilně.
o) Nezakrývejte větrací otvory zařízení!
p) Na výrobek nepokládejte ani nesušte prádlo. Veškeré sušičky a podobná zařízení by měla být umístěna ve vhodné vzdálenosti od produktu.
q) Nesprávné použití výrobku nebo neodborně provedená údržba může způsobit vážné nebezpečí výbuchu ve spalovací komoře!
r) Nepoužívejte výrobek s otevřenými dvířky nebo s rozbitým sklem. Pokud je zapalovací systém poškozen, nesmí být zapalování hořlavými materiály nuceno.
s) Během provozu se nedotýkejte přední části jednotky - nebezpečí popálení!

UPOZORNĚNÍ! Přestože byl produkt navržen tak, aby byl bezpečný a má odpovídající bezpečnostní opatření, a navzdory dalším bezpečnostním funkcím poskytovaným uživateli, stále existuje mírné riziko nehody nebo zranění při manipulaci s produktem. Doporučujeme, abyste při používání s výrobkem nakládali opatrně a rozumně.

VAROVÁNÍ: Je zakázáno používat tento výrobek v autech, karavanech, kamionech, stanech atd.

POZOR! Pokud instalace nebyla provedena v souladu s uvedenými postupy, může se v případě výpadku napájení stát, že některé výfukové plyny proniknou do místnosti. V některých případech může být nutné nainstalovat jednotku UPS pro udržení tahu.

Společnost Expondo nenese žádnou odpovědnost za škody na osobách nebo věcech vyplývající z nedodržení pravidel popsaných ve výše uvedených bodech a za produkty, které nejsou instalovány v souladu s normami.

VAROVÁNÍ: Je zakázáno používat tento výrobek v autech, karavanech, kamionech, stanech atd.

3. Návod k použití

Zařízení je určeno k výrobě tepla pro vytápění objektů a vody spalováním pelet. Je vhodný pro trvalou instalaci v budovách, není však vhodný pro použití v panelových domech.

DŮLEŽITÉ: výrobek je určen ke spalování pouze dřevěných pelet, nepoužívejte jiné druhy pelet a dřeva. Doporučujeme používat pelety, které splňují (nebo překračují) následující normy:

Obsah vlhkosti (po spalování) podle CEN/TS 14774-1 a ISO 687	≤12%
Obsah popela (po spalování) podle ISO 1171	≤0,7 % (bez kůry) ≤ 2,0 % (s kůrou)
Obsah těkavých látek (suchá, bezpopelová báze) podle ISO 562	80 % až 88 %
Obsah vodíku (po spalování) podle ISO 609	5,0 % až 6,5 %
Obsah uhlíku (po spálení) podle ISO 609	40 % až 50 %
Obsah síry (po spalování) podle ISO 351 a ISO 334	≤0.1%
Výhřevnost podle ISO 1928	16 900 KJ/kg až 19 500 KJ/kg
Průměr	6 mm
Délka	≤40 mm

Použití vlhkých a/nebo kontaminovaných pelet (např. vysoký obsah soli nebo písku) zhorší provoz a výkon jednotky. Také nesprávné skladování pelet ovlivňuje jejich účinnost, zejména pokud nejsou skladovány v suché místnosti a/nebo je poškozena jejich struktura.

Zodpovědnost za veškeré škody, které vzniknou jako důsledek používání zařízení způsobem, který není v souladu s jeho určením, je na straně uživatele.

3.1. Přehled produktů

MSW-PLT-13:

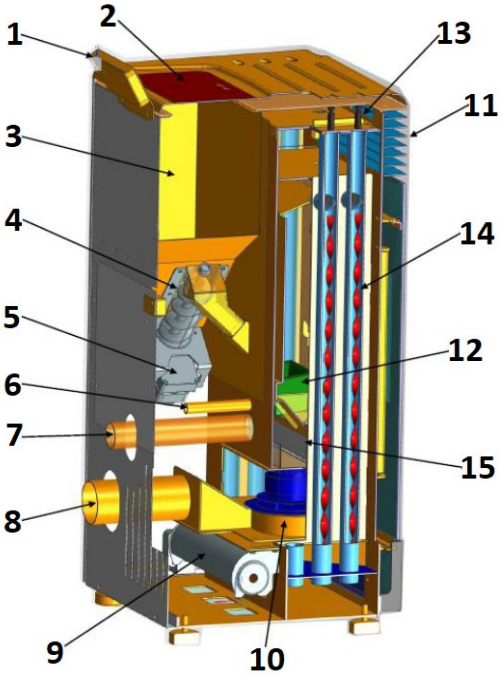

1. Ovládací panel
2. Víko násypky
3. Hopper
4. Červ
5. Šnekový motor
6. Zapalovač
7. Potrubí pro přívod vzduchu
8. Výfukové potrubí (do komína)
9. Dmychadlo ventilátoru
10. Výfukový ventilátor
11. Výstup tepla
12. Krb
13. Knoflík
14. Spirálové čepele
15. Nádoba na popel
16. Vypínač ON/OFF (na zadní straně krytu vedle zásuvky napájecího kabelu - není vidět na obrázku)

3.2. Příprava k práci

UMÍSTĚNÍ ZAŘÍZENÍ

Teplota prostředí nesmí překračovat 40 °C a relativní vlhkost by neměla překračovat 85 %. Zařízení postavte tak, aby byla zajištěna dostatečná cirkulace vzduchu. Dodržujte minimální doporučenou vzdálenost od každé stěny jednotky. Udržujte zařízení mimo dosah jakýchkoli hořlavých materiálů nebo předmětů. Zařízení vždy používejte na rovném, pevném, čistém a suchém ohnivzdorném povrchu mimo dosah dětí a osob se sníženými psychickými, smyslovými a duševními funkcemi. Zařízení umístěte tak, aby byl vždy zajištěn přístup k síťové zástrčce. Nezapomeňte, že napájení zařízení musí odpovídat údajům uvedeným na typovém štítku!
Pokud není možné umístit spotřebič na ohnivzdorný povrch, umístěte jej na nehořlavou tepelně odolnou podložku o minimální tloušťce 15 mm, přesahující obrys kamen (viz tabulka technických údajů) plus dalších 150 mm zepředu.

MONTÁŽ ZAŘÍZENÍ

DŮLEŽITÉ: Instalaci, elektrické a vodovodní připojení, jakož i funkční testování a údržbu smí provádět pouze oprávněná, kvalifikovaná osoba. Nainstalujte produkt v souladu s místními, národními a státními zákony a předpisy.

Komín/větrání:

Minimálně požadovaná izolovaná ocel - T400 (nebo vyšší) - odolná proti vznícení sazí. Komín by měl mít jeden povinný revizní poklop ("a" na obrázku níže)/revizní klapku (b) a celá instalace by měla být v souladu s EN1856-1 a -2.

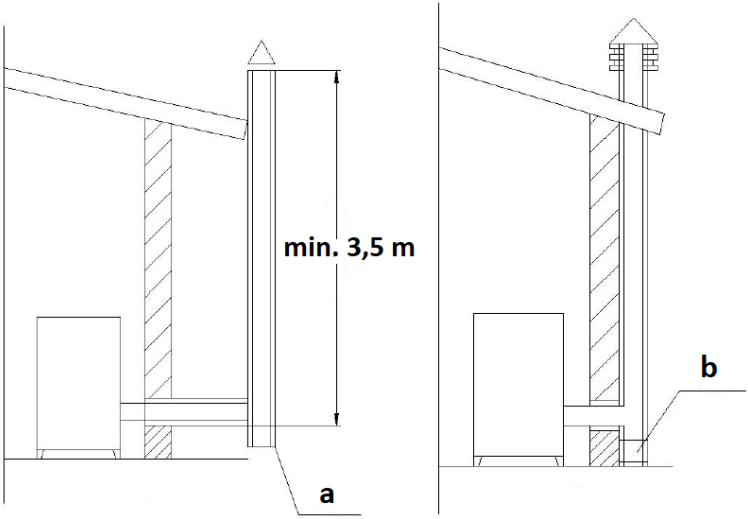

Instalace komína by měla být vzduchotěsná, svislá, bez jakýchkoliv zúžení, vyrobena z materiálu nepropustného pro kouř, tepelně izolovaná (aby nedocházelo ke

kondenzaci nebo ochlazování kouře) a odolná vůči běžnému mechanickému namáhání přicházejícím časem - doporučená komínová ocel AISI 304 s obl. sekce. Instalace by měla být oddělena od hořlavých nebo hořlavých materiálů vzduchovou mezerou nebo přiměřeně izolována materiály - viz norma EN1443. Komínový otvor musí být ve stejné místnosti jako jednotka nebo maximálně ve vedlejší místnosti. Pod ním musí být sběrná komora na saze a kondenzát – přístupná přes vodotěsný kovový poklop.

- Plochá střecha

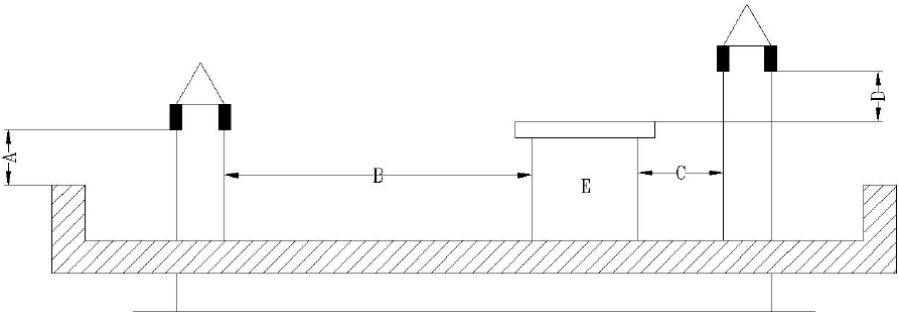

A - 0,5 m
B - vzdálenost >2 m
C - vzdálenost <2 m
D - 0,5 m
E - tech objem.

- Střecha se sklonem 15o

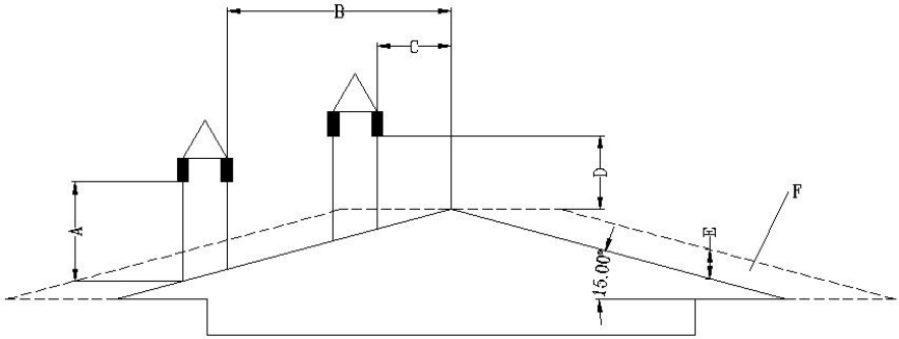

A - min. 1 m
B - vzdálenost >1,85m
B - vzdálenost <1,85m
D - 0,5 m nad nejvyšším bodem střechy
E - 0,5 m
F - odvodňovací plocha

- Střecha se sklonem ^{30o}

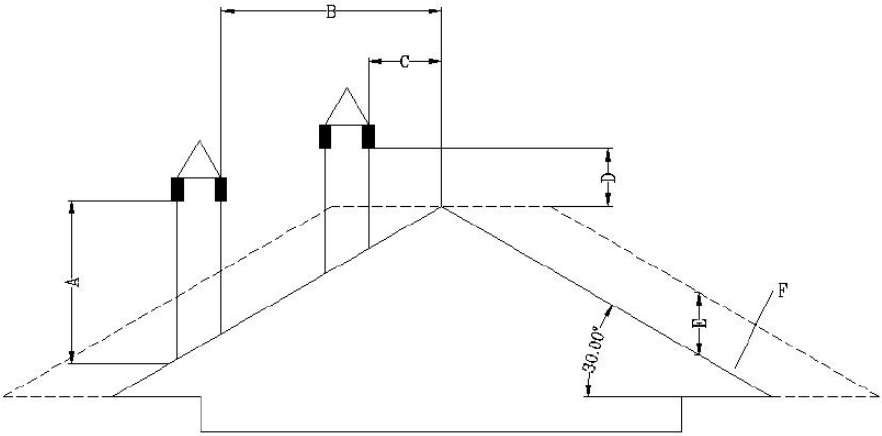

A - min. 1,3 m
B - vzdálenost >1,5m
C - vzdálenost <1,5m
D - 0,5 m nad nejvyšším bodem střechy
E - 0,8 m
F - odvodňovací plocha

- Střecha se sklonem ^{60o}

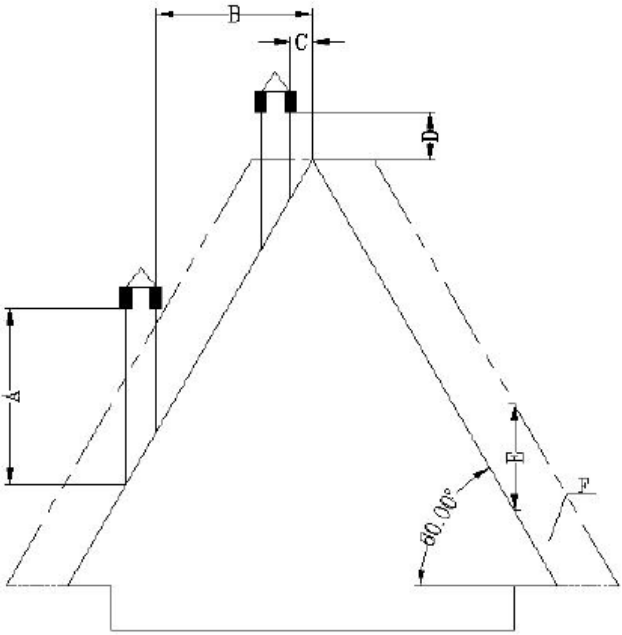

A - min. 2,6 m
B - vzdálenost >1,5m
C - vzdálenost <1,5m
D - 0,5 m nad nejvyšším bodem střechy
E - 0,8 m
F - odvodňovací plocha

- Střecha se sklonem 45 stupňů

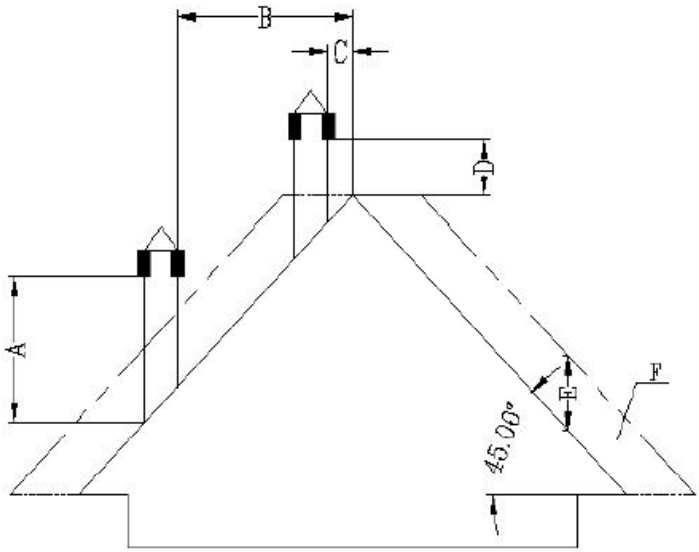

A - min. 2 m
B - vzdálenost >1,3m
C - vzdálenost <1,3m
D - 0,5 m nad nejvyšším bodem střechy
E - 2,1 m
F - odvodňovací plocha

Požadavky na konec komínu:

- Neveďte komín tak, aby končil v uzavřených nebo zastřešených prostorách (např. přístřešek pro auto, garáž, půda, mezipatro, podpalubí, veranda, schodiště, vestibul atd.)
- Povrch výfukového potrubí může dosahovat opravdu vysokých teplot (až 160 ˚ C), proto by měl mít odolné vůči vysokým teplotám, nehořlavé varování před rizikem těžkého popálení nebo správně izolované nehořlavým materiálem.
- Konec odvětrávacího komínku musí být výše než potrubí přívodu vzduchu. Pokud je kouř odváděn přímo stěnou, doporučuje se, aby svislá komínová trubka byla pro venkovní instalaci dlouhá alespoň 1,5 m. Tím se zabrání vnikání kouře a jeho zápachu zpět do budovy při vypnutí proudu a předejde se horkým výparům, které mohou zapálit dřevo a zároveň popálit uživatele.
- Konec komína by neměl být níže než 1,2 m, horizontální vzdálenost ne menší než 1,2 m a vertikální vzdálenost ne menší než 0,3 m od dveří, oken a gravitačních/ventilačních vstupů budovy.

- Vzdálenost dna komína by měla být minimálně 304 mm od země a více než 2 m od jakéhokoli veřejného chodníku.
- Konec komína by měl být vzdálen minimálně 0,6 m od hořlavých materiálů, jako jsou keře, rostliny, trávy, ploty, přesahy budov a přilehlé budovy.
- Pro odvod kouře je nutné použít potrubí typu "PL" nebo "L". V místě, kde komín prochází hořlavou stropní stěnou, použijte schválenou nástěnnou rozetu nebo stropní firewall.
- Všechny komínové spoje by k sobě měly těsně přiléhat, být zkroucené (pokud trubky nemají uzamykací systém) a utěsněné. Čím delší je potrubí napojující se na odtah komína a čím více kolen má, tím větší je odpor proti proudění kouře.

Instalace v mobilním domě (nizozemština):

- Přívod vzduchu ven z mobilního domu by měl být vždy hluboko pod koncem komína.
- Špička komína vyžaduje kryt (stříšku), který chrání dům před deštěm a škůdci.
- Kamna musí být bezpečně připevněna k podlaze pomocí šroubů.
- Kamna musí být uzemněna měděným drátem o průměru 8 mm nebo větším.

Ochrana proti přepětí:

Pro ochranu elektrických součástí kamen před poškozením vlivem kolísání napětí v elektrickém systému se doporučuje použití přepěťové ochrany.

Teplotní ochrana:

Platí pouze pro produkty vyrobené před rokem 2023. Výrobky vyrobené po roce 2023 mají továrně nainstalované čidlo okolní teploty na místě určeném výrobcem.

Pro správný chod kamen je nutné instalovat teplotní čidlo (nízkonapěťový termostat) v místnosti, ve které budou kamna pracovat pro měření okolní teploty. Čidlo/termostat se připojuje na zadní stranu kamen (viz obrázky níže) - jeho šňůra by měla být rozvinuta a nejlépe připevněna ke stěně místnosti, ve které jsou kamna umístěna, ale mimo výfukové potrubí a studené předměty, které by mohly zasahovat do jeho správného fungování.

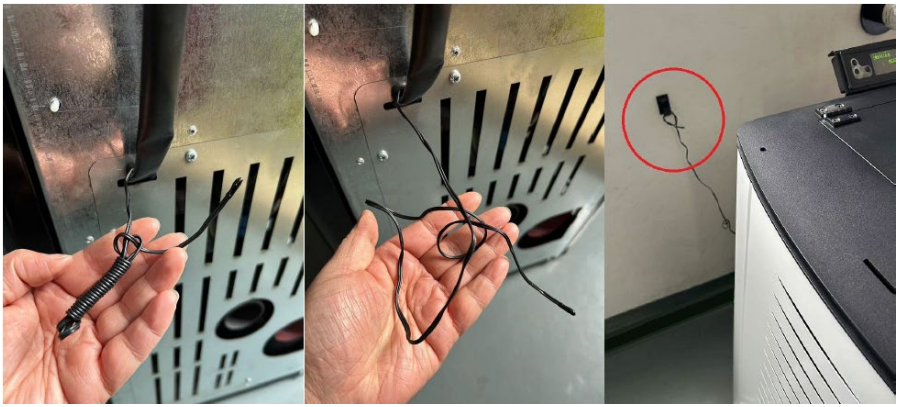

Instalace ovládacího panelu:
Ovládací panel s displejem připevněte k zadní části kamen shora pomocí šroubů. Poté jej připojte pomocí napájecí zástrčky - viz obrázky níže:

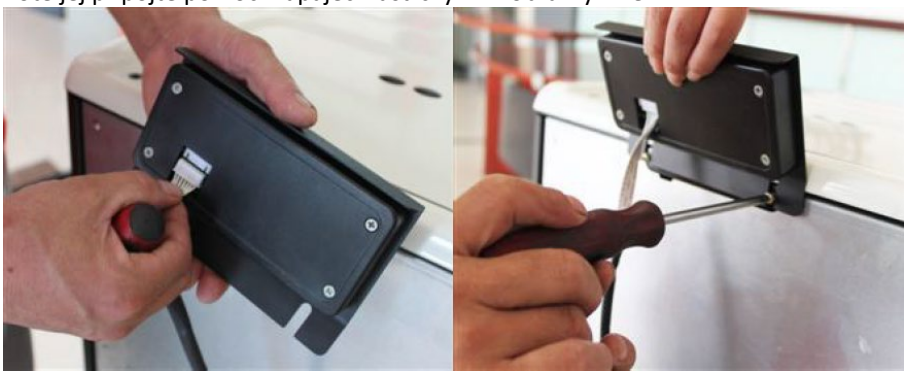

3.3. Práce se zařízením.

3.3.1 Ovládací panel / dálkové ovládání

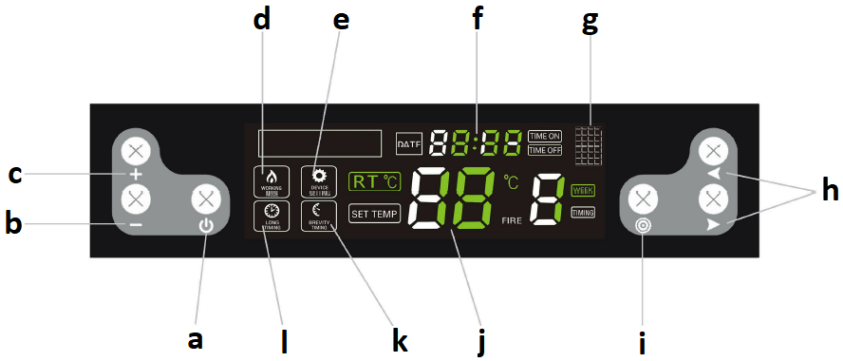

a. Tlačítko zapnutí/vypnutí zařízení
b. Tlačítko snížení parametru
c. Tlačítko pro zvýšení parametru
d. Indikátor provozního režimu
e. Indikátor režimu nastavení
f. Čas
g. Infračervený port (pro dálkové ovládání)
h. Tlačítka pro výběr / přepínání funkcí
i. Tlačítko pro výběr nastavení
j. Teplota
k. Indikátor časového slotu
l. Indikátor dlouhého času

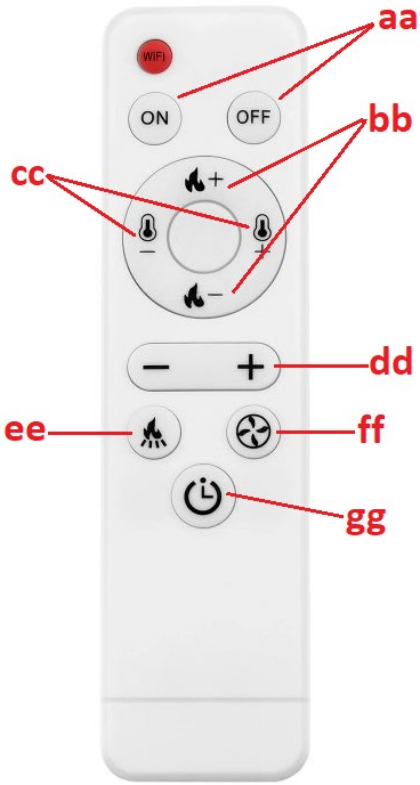

aa. Tlačítko ON/OFF zařízení
bb. Tlačítka pro nastavení úrovně zapalování
cc. Tlačítka pro nastavení úrovně teploty
dd. Tlačítko pro zvýšení/snížení hodnoty pro daný parametr
ee Tlačítko pro nastavení pracovní frekvence podavače pelet
ff. Tlačítko pro nastavení rychlosti odtahového ventilátoru
hg. Tlačítko pro zjednodušené změny v režimu časovače

3.3.2 Před prvním nastartováním

DŮLEŽITÉ: Kamna mohou při prvním použití vydávat nepříjemný zápach - barva uvnitř vypálí. To je normální a nejedná se o vadu výrobku – nepříjemný zápach by měl časem přejít.

- Pelety vkládejte do pece nasypáním (není nutné zcela naplnit násypku).

- Nastavte červený vypínač (14) do polohy ON ("I") - měl by se rozsvítit, což znamená, že kamna mají proud a začala pracovat.
- Po spuštění přejde kamna do autodiagnostiky a v případě úspěchu je zařízení připraveno k provozu.

3.3.3 Startování a práce

DŮLEŽITÉ: před uvedením do provozu se ujistěte, že je topeniště (12) naplněno peletami a že je správně umístěná nádoba na popel (13 nebo 15 podle modelu) (viz obrázky níže):

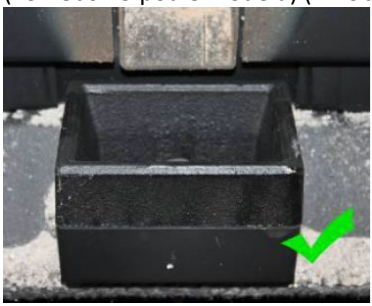

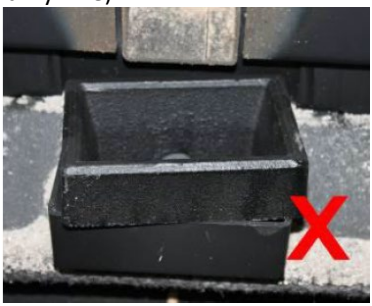

Před zapálením je nutné z ohniště odstranit zbytky nespálených pelet.

a) Zapnutí / vypnutí

Chcete-li kamna spustit, přepněte vypínač (14 nebo 16) do polohy „I“ a stiskněte tlačítko zapnutí/vypnutí (a). Zařízení se spustí a přejde do režimu automatického zapalování a informace na displeji budou vypadat takto:

Podobně použijte stejné tlačítko (a) k vypnutí kamen a displej bude vypadat následovně:

Když kamna přejdou do režimu automatického čištění popela, displej bude vypadat následovně:

POZNÁMKA: po vypnutí kamen bude oheň dále hořet, dokud pelety v topeništi zcela nedohoří. Během této doby poběží oba ventilátory – proudový i odtahový. Doba hoření je cca. 15 minut.

b) Nastavení časovače pro zapnutí/vypnutí

Když jsou kamna vypnutá, stiskněte a podržte tlačítko zapnutí/vypnutí (a) pro nastavení časovače na 12 hodin, tj. kamna se automaticky zapnou po 12 hodinách. Když ovládací prvky blikají:

Pomocí tlačítek zvýšení/snížení parametrů (b/c) a spínacího tlačítka (h) nastavte dobu do zapnutí kamen.

Stejně tak lze během provozu kamen nastavit dobu do vypnutí, tj. dlouhým stisknutím tlačítka zapnutí/vypnutí (a). Když blikají:

Pomocí tlačítek zvýšení/snížení (b/c) a přepínání (h) nastavte dobu do vypnutí.

Po nastavení času zapnutí/vypnutí ukáže časovač na displeji každých 5 sekund, kolik času zbývá do spuštění/zastavení kamen.

c) Nastavení týdenního časovače

Na každý den v týdnu je možné individuálně naprogramovat čas zapnutí a vypnutí kamen - s možností 2 kol zapnutí/vypnutí každý den. Chcete-li to provést, stiskněte 4krát tlačítko volby nastavení (i). Stisknutím funkčních/přepínacích tlačítek (h) vyberte hodiny, minuty a den a upravte hodnoty tlačítky pro snížení/zvýšení (b/c). Po nastavení pro daný den můžete nastavit druhé zapnutí/vypnutí na stejný den současným stisknutím obou funkčních/přepínacích tlačítek (h). Můžete také nastavit jeden a stejný čas zapnutí/vypnutí pro každý den v týdnu.

POZNÁMKA: Funkce zapínání a vypínání kamen dvakrát denně je k dispozici pouze u modelů vyrobených po roce 2022.

DŮLEŽITÉ: Před nastavením týdenního časového plánu nenastavujte jediný čas zapnutí/vypnutí, protože jedno nastavení má prioritu a pak nebude týdenní plán fungovat.

Chcete-li zrušit týdenní časovač, stiskněte 4krát tlačítko nastavení (i), poté pomocí tlačítek funkcí/přepínání (h) vyberte nastavení, které chcete vymazat, a stiskněte tlačítko pro snížení hodnoty (-), dokud se nezobrazí hodiny (f) ukazuje hodnotu:

Poté můžete pomocí přepínacích tlačítek (h) vybrat jiný čas pro vymazání a opakovat výše popsané kroky. Stisknutím a podržením tlačítka nastavení se vrátíte ke změně nastavení:

Po vymazání celého týdenního časovače indikátor na displeji zhasne:

d) Nastavení teploty

Stiskněte tlačítko nastavení (i) a pokud se rozsvítí:

začne blikat, nastavte teplotu v rozmezí 10-35 ° C. Pokud teplota ve vytápěné místnosti dosáhne nastavené hodnoty, přístroj se automaticky přepne na nejnižší program P1 - "úsporný".

DŮLEŽITÉ: pokud teplota v zásobníku dosáhne nebo překročí 90 ° C. Kamna se také vypnou, když teplota uvnitř dosáhne 700 ˚ C.

e) Zakládání ohně a dmychadla

Dvojitým stisknutím tlačítka nastavení (i) se aktivuje možnost nastavení ohně. Pokud se řídí následující:

flash, lze zvolit jeden z následujících programů - P0, P1, P2, P3, P4. "P0" je automatický program, tj. kamna automaticky přizpůsobí stupeň ohně nastavené teplotě. „P1“ je ekonomický program – při dosažení nastavené teploty ve vytápěné místnosti se kamna automaticky přepnou na ekonomický program „P1“.

DŮLEŽITÉ: v případě, že oheň ztmavne a z komína vychází kouř, je třeba zrychlit proudění vzduchu ve spalovací komoře.

f) Nastavení chodu podavače pelet

Stisknutím tlačítka změny nastavení (i) 3x aktivujete možnost nastavení pracovní frekvence podavače pelet. Pokud se řídí následující:

blikají, můžete nastavit chod podavače pelet v závislosti na kvalitě používaných pelet. Nastavení je v rozsahu 1-5. Úroveň "3" je tovární nastavení, zatímco tlačítka snížení/zvýšení hodnoty (b/c) lze použít pro změnu frekvence podavače, např. pokud zvolíte úroveň 2, znamená to, že pracovní frekvence bude 10% vyšší než tovární nastavení pro každý z programů, tj. pelety budou podávány častěji a u vyšších hodnot bude opak.

DŮLEŽITÉ: pokud teplota uvnitř kamen dosáhne 700 ˚ C, podavač pelet se zastaví, dokud teplota neklesne na 650 ˚ C.

g) Nastavení hodin

Stisknutím tlačítka 5x přejdete na nastavení hodin. Když ovládací prvky:

blikají, nastavte aktuální den a čas pomocí funkčních/přepínacích tlačítek (h).

3.3.4 Chybová světla

Poruchy ve správném provozu kamen mohou mít za následek zobrazení jednoho z chybových kódů na obrazovce:

Chybový kód	Význam	Možná příčina
"E1"	Chyba čidla pokojové teploty.	• Poškozený obvod snímače teploty na základní desce. • Samotné teplotní čidlo je vadné. • Studená pájka.
"E2"	Chyba termoelektrického čidla (termočlánku).	• Usazování sazí na snímači ovlivňující jeho činnost. • Vadný termočlánek.
"E3"	Chyba snímače teploty kouře, tj. snímač vidí teplotu jako příliš nízkou a v topeništi není zapalování nebo je	• Žádné pelety v podavači. • Příliš malé množství pelet ve spalovací komoře,

	zapalování vypnuto během provozu.	oheň je příliš nízký a teplota v topeništi je příliš nízká.

3.4. ČISTĚNÍ A ÚDRŽBA

a) Před čištěním, výměnou příslušenství a v době, kdy stroj nepoužíváte, jej vypněte, odpojte ze zásuvky a ochlaďte.
   - Počkejte, až se otáčející se části zastaví.

b) Na čistění ploch zařízení používejte výhradně přípravky neobsahující leptavé látky.

c) Na zařízení nestříkejte vodu ani ho nevkládejte do vody.

d) Dejte pozor, aby skrze otvory, které se nacházejí na krytu, nepronikla voda.

e) Větrací otvory čistěte štětečkem a stlačeným vzduchem.

f) Zařízení pravidelně kontrolujte z hlediska jeho technické funkčnosti a na jakákoli poškození.

g) Nenechávejte baterie v dálkovém ovladači, pokud jej nebudete delší dobu používat.

h) Zařízení nečistěte alkalickými přípravky, přípravky pro zdravotnické účely, ředidly, palivem, oleji ani jinými chemickými látkami, které by mohly zařízení poškodit.

i) Frekvence čištění kamen závisí především na obsahu popela v peletách, proto se doporučuje používat pelety s co nejmenším množstvím popela. Tím se prodlouží intervaly čištění zařízení.

j) Kontaminanty přítomné v každé peletě tvoří během spalování strusku. Blokuje proudění vzduchu do topeniště, proto by měla být kamna denně kontrolována, zda nemají otvory ucpané struskou. V případě potřeby jej odstraňte vyjmutím topeniště, když jsou kamna studená.

k) Nedostatečné množství vzduchu ve spalovacím procesu (nedokonalé spalování), časté spouštění/vypínání vedou k tvorbě sazí, které se hromadí na skle, výměníku a výfukovém potrubí. Spalovací komoru proto pravidelně čistěte odstraňováním popela a dalších nečistot z jejího vnitřku. Alespoň jednou za měsíc zkontrolujte, zda v kamnech nejsou saze, a v případě potřeby je odstraňte

l) V závislosti na kvalitě pelet se může ve výfukovém potrubí hromadit trochu popela a trochu dehtu. Komín se doporučuje kontrolovat a případně čistit každých šest měsíců nebo po spálení každé 2 tuny pelet.

m) K čištění vnitřku kamen se doporučuje použít speciální vysavač na (studený) popel.

n) Čištění srdce - frekvence přibližně každých 10 spálených pytlů pelet:

- Otevřete dvířka pece, vyjměte topeniště a důkladně jej vyčistěte, zejména otvory v něm, např. pomocí šroubováku.
- Při čištění topeniště pečlivě a šetrně vyčistěte keramický hořák.
- Při vkládání topeniště zpět na své místo dbejte na to, aby přesně zapadlo do otvoru tak, aby jeho horní strana byla v přední části kamen.

o) Čištění skla:

- Nikdy neotevírejte přední dvířka a nečistěte sklo, když je trouba v provozu, zvláště když je horká.
- Vychlazené sklo vyčistěte papírovými ubrousky a trochou čističe skla.

p) Čištění nádoby na popel:

POZOR: nikdy neotevírejte nádobu na popel, když jsou kamna horká!

- Otevřete dvířka kamen a uvolněte západky nádoby na popel ve spodní části.
- Vytáhněte nádobu a vysypte z ní popel.
- Případné zbytky odstraňte pomocí speciálního vysavače popela.
- Při vkládání nádoby na popel se ujistěte, že přesně a pevně sedí. V opačném případě může senzor detekovat nepřítomnost nádoby a v důsledku toho sporák vypnout.

q) Doporučené standardní intervaly čištění:
- Ohniště - po každých 5 pytlích pelet
- Nádoba na popel - po každých 10 sáčcích
- Odtahový ventilátor - po každých 100 sáčcích
- Foukací ventilátor - po každých 50 sáčcích

Vyjměte použité baterie z dálkového ovladače stejným způsobem, jakým jste je vložili.
Opotřebené baterie odevzdejte v místě zodpovědném za likvidaci těchto materiálů.

LIKVIDACE POUŽITÝCH ZAŘÍZENÍ.
Po skončení životnosti toto zařízení nelikvidujte s normálním komunálním odpadem, ale odevzdejte ho do sběrného dvora za účelem recyklace elektrických a elektronických zařízení. Informuje o tom symbol umístěný na výrobku, v návodu k obsluze nebo na obalu. Plasty použité v zařízení jsou vhodné pro opakované použití v souladu s jejich označením. Díky opakovanému použití, využití materiálů nebo jiným formám využívání opotřebovaných zařízení přispíváte k ochraně našeho životního prostředí.
Informace o příslušném sběrném dvoře pro likvidaci vyřazených zařízení Vám poskytne orgán místní samosprávy.

Řešení problémů

Seznam obsahuje běžné problémy se zařízením. Než se obrátíte na servis výrobce, doporučujeme zkontrolovat, zda problém nelze vyřešit sami.

Problém	Možná příčina	Řešení
1. Kontrolka napájení se nerozsvítí, když je napájení zapnuto.	Není napájení trouby ani ovládacího panelu.	Zkontrolujte připojení napájení a kabeláže.
	Pojistka je vadná.	Vyměňte pojistku na vypínači nebo na ovládacím panelu.
2. Displej se nerozsvítí a po zapnutí se ozve pípnutí.	Uvolněné připojení kabelu.	Zkontrolujte a připojte správně.
	Selhání nebo poškození kabelu.	Vyměňte kabel (výměnu může provést pouze kvalifikovaný elektrikář) nebo kontaktujte servisní oddělení výrobce.
3. Při zapnutí napájení se obrazovka nezapne.	Viz problém (1) a (2).	Viz problém (1) a (2).
	Displej je poškozený.	Vyměňte displej nebo kontaktujte servisní oddělení výrobce.
4. Průtokový ventilátor nefunguje, když je trouba zapnutá.	Po úspěšném zapálení začne fungovat průtokový ventilátor.	Chvíli počkejte.
	Detektor kouře není správně připojen.	Opravte správně detektor kouře nebo kontaktujte servisní oddělení výrobce pro opravu.
5. Hřídel šneku nepodává pelety.	To je normální během fáze zapalování. 20 sekund po zapnutí začne podávat dávku.	Chvíli počkejte
	Vyskytl se problém se spojením mezi	A. Zkontrolujte, zda šrouby mezi hřídelí šneku a

	podávacím motorem a hřídelí šneku.	motorem nejsou uvolněné nebo nesedí. B. Zkontrolujte, zda není poškozený motor hřídele šneku nebo zda je kabel správně připojen.
	Žádné palivo v nádrži.	Nalijte palivo do nádrže.
	Kanál hřídele šneku je zablokovaný.	Zkontrolujte, zda není ucpaná trubka hřídele šneku.
	Motor šnekového hřídele je vadný.	Kontaktujte servis výrobce.
6. Nesprávné množství náplně.	Příliš mnoho pelet na spálení v požadovaném čase.	Upravte nastavení dávkového podávání na -2 nebo -1 v závislosti na skutečných podmínkách (výchozí tovární nastavení je 3).
	Nedostatek pelet pro správné spalování.	Upravte nastavení dávkového podávání na +2 nebo +1 (výchozí tovární nastavení je 3).
7. 15 minut po zapálení se trouba automaticky vypne a zobrazí se chyba zapalování (kód chyby: E3)	Nedostatek pelet nebo podávání pelet není dostatečně účinné, což způsobuje selhání zapalování.	Zkontrolujte systém hřídele šneku a zda je nádrž prázdná.
	Detektor kouře nemůže správně detekovat teplotu kouře.	Detektor kouře je poškozený nebo nesprávně připevněný, obraťte se na výrobce s žádostí o výměnu nebo opravu detektoru kouře.

8. Plamen je menší. Pelety nehoří dostatečně. Na skle se nahromadil prach.	Nedostatek vzduchu ve spalovací komoře	1. Zkontrolujte těsnicí vlastnosti těsnící lišty na dveřích. 2. Zkontrolujte, zda není ucpané sací potrubí nebo výfukové potrubí 3. Zvyšte rychlost výfukového ventilátoru na -5 nebo +5 (výchozí 0) 4. V případě potřeby kontaktujte servis výrobce.
9. Plamen zhasne a na displeji se zobrazí zpráva o nedostatku pelet (kód chyby: E3).	Bez poplatku (pelety)	Viz problém (5)
	Příliš málo pelet má za následek příliš nízkou teplotu kouře.	Upravte čas dávkového podávání.
10. Příliš slabé zahřívání.	Trubky výměníku tepla jsou zaprášené.	Vyčistěte trubku výměníku tepla.
11. Vadné čidlo okolní teploty (chybový kód: E1).	Čidlo pokojové teploty je poškozené nebo nesprávně připojené.	Opravte snímač, opravte způsob instalace nebo kontaktujte servisní oddělení výrobce.
12. Vadné čidlo kouře (kód chyby: E2).	Detektor kouře je vadný nebo není správně připojen.	Opravte snímač, opravte způsob instalace nebo kontaktujte servisní oddělení výrobce.
13. Když zapnete napájení, můžete si všimnout, že pojistka ve vypínači je vadná.	Zkrat v zařízení.	Kontaktujte servis výrobce.
14. Odtahový ventilátor nefunguje, ale průtokový	Nesprávné připojení odtahového ventilátoru	Vyměňte odtahový ventilátor a připojení průtokového ventilátoru.

ventilátor funguje, když je trouba zapnutá.	a průtokového ventilátoru.	
15. Hřídel šneku pracuje nepřetržitě.	Porucha motoru šnekového hřídele.	Kontaktujte servis výrobce.
	Zkontrolujte zařízení, zda nedošlo k závažné poruše.	Kontaktujte servis výrobce.
16. Displej zobrazuje vysokou teplotu v místnosti (trouby s termocirkulací).	Vadné čidlo okolní teploty	Viz problém (11).
	Snímač okolní teploty namontovaný příliš blízko objektů s vysokou teplotou.	Umístěte snímač okolní teploty mimo předměty s vysokou teplotou.

Informační požadavky na lokální topidla na tuhá paliva

Identifikátor(y) modelu: MSW-PLT-13											
Funkce nepřímého ohřevu: ne											
Přímý tepelný výkon: 13 (kW)											
Nepřímý tepelný výkon: ...(kW): neuvádí se											
Palivo	**Preferované palivo (pouze jedno):**	**Další vhodná paliva:**	**η_s [x %]:**	**Emise vytápění prostor při jmenovitém tepelném výkonu (1)**				**Emise vytápění prostor při minimálním tepelném výkonu (1) (2)**			
				ODPOLEDNE	**OGC**	**CO**	**NE_x**	**ODPOLEDNE**	**OGC**	**CO**	**NE_x**
				[x] mg/ ^{Nm3} (13 % $_{O2}$)				**[x] mg/ ^{Nm3} (13 % $_{O2}$)**			
Dřevěná polena s obsahem vlhkosti ≤ 25 %	[žádný]	[žádný]									
Lisované dřevo s obsahem vlhkosti < 12 %	[Ano]	[žádný]	79,5	14	6	50	101				
Ostatní dřevní biomasa	[žádný]	[žádný]									
Nedřevní biomasa	[žádný]	[žádný]									
Antracit a suché uhlí	[žádný]	[žádný]									
Tvrdý koks	[žádný]	[žádný]									
Nízkoteplotní koks	[žádný]	[žádný]									
Živičné uhlí	[žádný]	[žádný]									
Lignitové brikety	[žádný]	[žádný]									
Rašelinové brikety	[žádný]	[žádný]									

Brikety ze směsných fosilních paliv	[žádný]	[žádný]									
Ostatní fosilní paliva	[žádný]	[žádný]									
Brikety se směsí biomasy a fosilních paliv	[žádný]	[žádný]									
Ostatní směs biomasy a tuhého paliva	[žádný]	[žádný]									

Charakteristiky při provozu pouze s preferovaným palivem								
Položka	**Označení**	**Hodnota**	**Jednotka**		**Položka**	**Označení**	**Hodnota**	**Jednotka**
Tepelný výkon					**Užitečná účinnost (NCV, jak bylo přijato)**			
Jmenovitý tepelný výkon	P_{nom}	13,1	kW		Užitečná účinnost při jmenovitém tepelném výkonu	$\eta_{th,nom}$	90,2	%
Minimální tepelný výkon (orientační)	P_{min}		kW		Užitečná účinnost při minimálním tepelném výkonu (orientační)	$\eta_{th,min}$		%
Spotřeba pomocné elektřiny					**Typ tepelného výkonu/regulace pokojové teploty (vyberte jednu)**			
Při jmenovitém tepelném výkonu	el_{max}	0,087	kW		jednostupňový tepelný výkon, žádná regulace pokojové teploty		[žádný]	

Při minimálním tepelném výkonu	el_{min}		kW		dva nebo více manuálních stupňů, žádná regulace pokojové teploty	[žádný]	
V pohotovostním režimu	el_{SB}	0,001	kW		s mechanickým termostatem pro regulaci pokojové teploty	[žádný]	
Trvalý požadavek na výkon zapalovacího plamene					s elektronickou regulací teploty v místnosti	[žádný]	
Požadavek na výkon zapalovacího plamene (pokud existuje)	P_{pilot}		kW		s elektronickou regulací pokojové teploty a denním časovačem	[žádný]	
					s elektronickou regulací pokojové teploty a týdenním časovačem	[Ano]	
					Další možnosti ovládání (možnost vícenásobného výběru)		
					regulace pokojové teploty s detekcí přítomnosti	[Ano]	
					regulace pokojové teploty, s detekcí otevřeného okna	[žádný]	
					s možností ovládání vzdálenosti	[Ano]	
Kontaktní údaje	Výrobce: expondo Polska sp. z oo sp. k. ul. Nowy Kisielin-Innowacyjna 7, 66-002 Zielona Góra | Polsko, EU						

Ce manuel d'utilisation a été traduit à l'aide d'une traduction automatique. Nous avons fait tous les efforts possibles pour garantir l'exactitude de la traduction, mais veuillez noter que les traductions automatiques ne sont pas parfaites et ne sont pas destinées à remplacer les traducteurs humains. La version officielle du manuel d'utilisation est en anglais. Les éventuelles différences entre la version traduite et l'original anglais ne sont pas juridiquement contraignantes. Si vous avez des questions sur l'exactitude de la traduction, veuillez vous référer à la version anglaise, qui est la référence officielle. D'autres versions linguistiques sont disponibles sur demande via info@expondo.com.

Caractéristiques techniques

Description du paramètre		Valeur du paramètre
Nom de produit		Poêle à granulés
Modèle		**MSW-PLT-13**
Tension d'alimentation [V~] / Fréquence [Hz]		230/50
Puissance d'entrée nominale [W]		47-380
Classe de protection		I
Classe IP		IPX0
Dimensions [Largeur x profondeur x hauteur ; mm]		610 x 500 x 940
Poids net/brut [kg]		115/130
Puissance thermique nominale et réduite [kW]	Maximum	13
	Minimal	3
Efficacité énergétique [%]	Minimal	90
	Maximum	80
Teneur en cendres		0,12%
Consommation d'électricité auxiliaire [W]		47-60
Type de carburant		granulés de bois
Pile de la télécommande		Piles AAA LR03 1,5 V (x2)
Diamètre du tuyau d'admission [mm]		50
Diamètre du tuyau de sortie [mm]		80
Distance minimale de sécurité entre un côté de l'appareil et des matériaux inflammables [mm] :		Droite = 1200 Retour = 250 Gauche = 1200
Capacité du réservoir [kg]		25
Consommation de pellets [kg/h]		0.6-3.6
Rendement [%]		90
Surface de chauffage [≤m ^{2}]		130
Durée de fonctionnement automatique [h]		7-36

1. Description générale

Ce manuel est destiné à vous aider pour une utilisation sûre et fiable. Le produit est conçu et fabriqué dans un respect strict des spécifications techniques, avec les technologies et les composants les plus récents et conformément aux normes de qualité les plus élevées.

VEUILLEZ LIRE ATTENTIVEMENT LE PRÉSENT MODE D'EMPLOI AVANT DE COMMENCER À UTILISER LE PRODUIT.

Pour assurer un fonctionnement durable et fiable de l'appareil, veillez à l'utiliser et à l'entretenir correctement, conformément aux instructions de ce mode d'emploi. Les données techniques et les spécifications de ce manuel sont à jour. Le fabricant se réserve le droit d'apporter des modifications pour améliorer la qualité. L'appareil est conçu et construit de manière à minimiser les risques liés à l'émission de bruit, compte tenu des progrès technologiques et de la possibilité de réduction du niveau sonore.

Explication des symboles

Le produit répond aux exigences des normes de sécurité applicables.

Veuillez lire attentivement le mode d'emploi ci-dessous avant d'utiliser le produit.

Produit recyclable.

ATTENTION ! ou **AVERTISSEMENT !** ou **RAPPELEZ-VOUS !** décrivant une situation (panneau d'avertissement général).

Porter des gants de protection.

Attention ! La surface chaude peut provoquer des brûlures !
(le tuyau d'échappement peut chauffer jusqu'à 160 ° C pendant le fonctionnement !)

Uniquement pour une utilisation à l'intérieur.

Ne couvrez pas l'appareil avec des matériaux ou des objets.

ATTENTION ! Les illustrations de ce manuel sont fournies à titre indicatif uniquement et peuvent différer dans certains détails du produit réel.

2. Sécurité de l'exploitation

ATTENTION ! Lire tous les avertissements et instructions de sécurité. Le non-respect des avertissements et des instructions peut entraîner un choc électrique, un incendie et/ou des blessures graves, voire mortelles.

Le terme "dispositif" ou "produit" dans les avertissements et dans la description du manuel fait référence à l'intitulé suivant:
Poêle à granulés.

2.1. Sécurité électrique

a) La fiche de l'appareil doit être compatible avec la prise de courant. Ne pas modifier la fiche de quelque manière que ce soit. Les fiches d'origine et les prises correspondantes réduisent le risque d'électrocution.
b) Ne pas toucher à l'appareil avec des mains mouillées ou humides.
c) Ne pas utiliser le câble de manière non conforme. Ne jamais l'utiliser pour déplacer l'appareil ou pour retirer la fiche de la prise. Gardez le câble à l'écart des sources de chaleur, de l'huile, des arêtes tranchantes et des pièces mobiles. Les fils endommagés ou emmêlés augmentent le risque d'électrisation.
d) Il est interdit d'utiliser l'appareil si le câble d'alimentation est endommagé ou présente des signes évidents d'usure. Seul un électricien qualifié ou le service après-vente du fabricant peuvent replacer le câble d'alimentation endommagé.
e) Afin d'éviter tout risque d'électrocution, ne pas immerger le câble, la fiche ou le dispositif lui-même dans l'eau ou tout autre liquide. Ne pas utiliser l'appareil sur des surfaces humides. Ne pas utiliser l'appareil sur des surfaces humides.
f) ATTENTION - DANGER DE MORT ! Lors du nettoyage ou de l'utilisation de l'appareil, ne jamais l'immerger dans l'eau ou dans d'autres liquides.
g) Ne pas utiliser l'appareil dans les locaux à une très forte humidité / à proximité immédiate de réservoirs d'eau !
h) Ne laissez pas l'appareil être mouillé. Risque d'électrocution !

2.2. Sécurité au travail

a) Veillez à ce que le lieu de travail soit bien rangé et bien éclairé. Tout désordre ou mauvais éclairage risquent d'entraîner des accidents. Soyez prévoyant et raisonnable, faites attention à ce que vous faites lors de l'utilisation de l'appareil.
b) N'utilisez pas l'appareil dans une zone à risque d'explosion, par exemple en présence de liquides, de gaz ou de poussières inflammables. L'appareil produit des étincelles qui peuvent enflammer la poussière ou les vapeurs.
c) En cas de dommages ou d'anomalies dans le fonctionnement de l'appareil, il faut l'arrêter immédiatement et en informer une personne autorisée.
d) En cas de doute quant au bon fonctionnement du produit ou si vous constatez qu'il est endommagé, contactez le service après-vente du fabricant.
e) Le produit ne peut être réparé que par le service après-vente du fabricant. Ne pas réparer l'appareil par ses propres soins !
f) En cas d'incendie ou de départ de feu, n'utilisez que les extincteurs à poudre ou à neige (CO2) pour éteindre l'appareil sous tension.
g) Aucun enfant ou personne non autorisée n'est autorisé dans la zone de travail. (L'inattention peut entraîner une perte de contrôle de l'appareil.)
h) Utilisez l'appareil dans une zone bien ventilée.
i) Au moment de démarrer l'appareil, augmentez progressivement l'alimentation en air de l'appareil pour vous assurer qu'il fonctionne correctement. En cas de dysfonctionnement, débranchez immédiatement l'appareil de l'air comprimé et contactez le service après-vente du fabricant.
j) En cas de danger pour la vie ou la santé, d'accident ou de panne, arrêtez la machine en appuyant sur le bouton d'ARRÊT D'URGENCE !
k) Vérifiez régulièrement l'état des autocollants portant les informations sur la sécurité. Remplacez les autocollants s'ils sont illisibles.
l) Conservez ce mode d'emploi pour tout usage ultérieur. Si l'appareil est confié à des tiers, le mode d'emploi doit également être remis avec celui-ci.
m) Tenir hors de portée des enfants les éléments d'emballage et les petits éléments d'assemblage.
n) Stocker le produit hors de la portée des enfants et des animaux.
o) Lorsque le produit est utilisé avec d'autres dispositifs, il est impératif de respecter les manuels d'utilisations des appareils concernés.
p) Installez le produit conformément aux lois et réglementations locales, nationales et étatiques. De plus, l'installation doit être effectuée par du personnel autorisé et formé professionnellement pour ce type de travaux.

Important ! Gardez les enfants et les autres personnes à proximité en sécurité pendant l'utilisation de l'équipement.

2.3. Sécurité personnelle

a) N'utilisez pas cet appareil si vous êtes fatigué, malade ou sous l'influence de l'alcool, de drogues ou de médicaments qui pourraient altérer votre capacité à utiliser l'appareil.
b) L'appareil n'est pas destiné à être utilisé par des personnes (y compris des enfants) ayant des fonctions mentales, sensorielles ou intellectuelles réduites ou des personnes qui manquent d'expérience et/ou de connaissances, sauf si elles sont supervisées ou ont été instruites par une personne responsable de leur sécurité sur la façon de l'utiliser. le dispositif.
c) L'appareil ne peut être utilisé que par les personnes physiquement aptes, capables de le faire fonctionner et dûment formées, qui ont lu ces instructions et ont été formées en matière de sécurité et de santé au travail.
d) Soyez vigilant et raisonnable lorsque vous utilisez l'appareil. Tout moment d'inattention lors de son utilisation peut entraîner des dommages corporels graves.
e) Lors de l'utilisation de l'appareil, utilisez les équipements de protection individuelle nécessaires énumérés au point 1 de la signification des symboles. L'utilisation d'équipements de protection individuelle appropriés et agrées réduit le risque de blessure.
f) Cet appareil n'est pas un jouet. Surveiller les enfants pour s'assurer qu'ils ne jouent pas avec l'appareil.

2.4. Utilisation sûre de l'appareil

a) N'utilisez pas l'appareil si l'interrupteur ON/OFF ne fonctionne pas correctement (ne s'allume et ne s'éteint pas). Tout appareil qui ne peut pas être contrôlé par un interrupteur est dangereux, ne doit pas être utilisé et doit être réparé.
b) Débranchez l'appareil de l'alimentation électrique avant le réglage, le nettoyage ou l'entretien. Cela réduit le risque de démarrage accidentel.
c) Maintenez l'appareil en bon état de marche. Avant chaque intervention, vérifier qu'il n'y a pas de dommages généraux ou liés aux pièces mobiles (fissures des pièces et composants ou toute autre condition pouvant affecter le fonctionnement sur de l'appareil). En cas de dommage, faire réparer l'appareil avant utilisation.

d) Sécuriser l’appareil contre les enfants.
e) Les travaux de réparation ou d’entretien ne doivent être effectués que par un personnel qualifié avec des pièces de rechange originales. Cela garantira la sécurité d’utilisation.
f) Pour assurer l’intégrité opérationnelle de l’appareil, ne retirez pas les protections installées en usine ni ne desserrez les vis.
g) Évitez les situations dans lesquelles l'appareil s'arrête sous de lourdes charges pendant le fonctionnement. Cela risque de surchauffer les éléments d’entraînement et, par conséquent, d’endommager l’appareil.
h) Ne touchez pas les pièces mobiles ou les accessoires à moins que l'appareil ne soit débranché.
i) Nettoyez régulièrement l’appareil afin d’éviter une accumulation permanente de saletés.
j) Utilisez des granulés de bois pour alimenter l’appareil. Il est interdit d'utiliser d'autres combustibles ou déchets.
k) Cet appareil n’est pas un jouet. Il est interdit aux enfants sans supervision d’une personne adulte d’effectuer les travaux d’entretien et de maintenance.
l) Ne pas mettre en marche une machine vide.
m) Il est interdit d’apporter une quelconque modification à l’appareil afin de changer ses paramètres ou sa construction.
n) Assurez-vous que la roue est installée de maniere stable.
o) N’obstruez pas les orifices de ventilation de l’appareil !
p) Ne pas poser ni sécher du linge sur le produit. Les séchoirs et appareils similaires doivent être maintenus à une distance appropriée du produit.
q) Une utilisation incorrecte du produit ou un entretien mal effectué peut entraîner un risque grave d'explosion dans la chambre de combustion !
r) N'utilisez pas le produit avec la porte ouverte ou avec la vitre brisée. Si le système d'allumage est endommagé, l'allumage avec des matériaux inflammables ne doit pas être forcé.
s) Ne touchez pas la face avant de l'appareil pendant son fonctionnement - risque de brûlure !

ATTENTION ! Bien que le produit ait été conçu pour être sûr et dispose de protections adéquates et malgré les dispositifs de sécurité supplémentaires fournis à l'utilisateur, il existe toujours un léger risque d'accident ou de blessure lors de la manipulation du produit. Il est recommandé de faire preuve de prudence et de bon sens lors de son utilisation.

ATTENTION : Il est interdit d'utiliser ce produit dans les voitures, caravanes, camions, tentes etc.

ATTENTION! Si l'installation n'a pas été effectuée conformément aux procédures indiquées, en cas de panne d'alimentation électrique, il peut arriver que certains des gaz d'échappement pénètrent dans la pièce. Dans certains cas, il peut être nécessaire d'installer une unité UPS pour maintenir le tirage.

Expondo ne pourra en aucun cas être tenu responsable des dommages aux personnes ou aux biens résultant du non-respect des règles décrites dans les points précités et des produits non installés conformément aux normes.

ATTENTION : Il est interdit d'utiliser ce produit dans les voitures, caravanes, camions, tentes etc.

3. Mode d'emploi

L'appareil est conçu pour générer de la chaleur pour chauffer les bâtiments et l'eau en brûlant des granulés. Il convient à une installation permanente dans les bâtiments, mais ne convient pas à une utilisation dans des maisons préfabriquées.
IMPORTANT : le produit est conçu pour brûler uniquement des granulés de bois, n'utilisez pas d'autres types de granulés et de bois. Nous recommandons d'utiliser des granulés qui respectent (ou dépassent) les normes suivantes :

Teneur en humidité (après combustion) selon CEN/TS 14774-1 et ISO 687	≤12%
Teneur en cendres (après combustion) selon la norme ISO 1171	≤0,7% (sans écorce) ≤2,0 % (avec écorce)
Teneur en matières volatiles (base sèche, sans cendres) selon ISO 562	80% à 88%
Teneur en hydrogène (après combustion) selon la norme ISO 609	5,0% à 6,5%
Teneur en carbone (après combustion) selon la norme ISO 609	40% à 50%
Teneur en soufre (après combustion) selon ISO 351 et ISO 334	≤0.1%
Pouvoir calorifique selon la norme ISO 1928	16 900 KJ/kg à 19 500 KJ/kg

Diamètre	6 mm
Longueur	≤40 mm

L'utilisation de granulés humides et/ou contaminés (par exemple à forte teneur en sel ou en sable) détériorera le fonctionnement et les performances de l'appareil. De plus, un stockage inapproprié des pellets affecte leur efficacité, surtout lorsqu'ils ne sont pas conservés dans un local sec et/ou que leur structure est endommagée.

L'utilisateur est responsable de tout dommage résultant d'une utilisation non conforme du produit.

3.1. Présentation du produit

MSW-PLT-13:

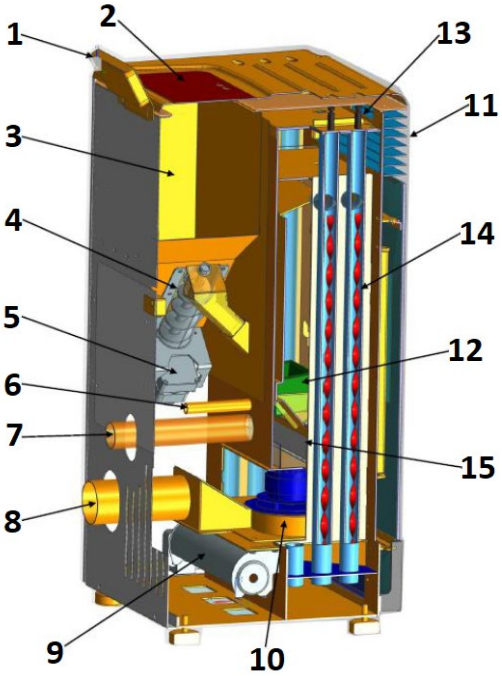

1. Panneau de commande
2. Couvercle d’entrée
3. Trémie
4. Ver
5. Moteur à vis sans fin
6. Allumeur
7. Tuyau d'admission d'air
8. Tuyau d'échappement (vers la cheminée)
9. Ventilateur soufflant
10. Ventilateur d'extraction
11. Sortie de chaleur
12. Foyer
13. Bouton
14. Lames en spirale
15. Conteneur à cendres
16. Interrupteur marche/arrêt (à l'arrière du boîtier à côté de la prise du cordon d'alimentation - non visible sur la photo)

3.2. Préparation au fonctionnement

PLACEMENT DE L'APPAREIL :

La température ambiante ne doit pas dépasser 40 °C et l'humidité relative 85 %. Placez l'appareil de manière à assurer une bonne circulation d'air. Maintenez la distance minimale recommandée par rapport à chaque mur de l'unité. Gardez l'appareil éloigné de tout matériau ou objet inflammable. Utilisez toujours l'appareil sur une surface plane, stable, propre, ignifuge et sèche et gardez toujours l'appareil hors de portée des enfants et des personnes aux capacités mentales, sensorielles ou intellectuelles réduites. Placez l'appareil de manière à ce que la prise de courant soit accessible à tout moment. Assurez-vous que l'alimentation électrique de l'appareil correspond aux informations indiquées sur la plaque signalétique !

S'il n'est pas possible de placer l'appareil sur une surface ignifuge, placez-le sur un support ininflammable et résistant à la chaleur, d'une épaisseur minimale de 15 mm et dépassant le contour du poêle (voir le tableau des données techniques) plus 150 mm supplémentaires à l'avant.

ASSEMBLAGE DES DISPOSITIFS

IMPORTANT : L'installation, le raccordement électrique et hydraulique ainsi que les tests fonctionnels et l'entretien doivent être effectués uniquement par une personne autorisée et qualifiée. Installez le produit conformément aux lois et réglementations locales, nationales et étatiques.

Cheminée/ventilation :

Acier isolé minimum requis - T400 (ou supérieur) - résistant à l'inflammation de la suie. La cheminée doit être dotée d'une seule trappe d'inspection obligatoire (« a » sur la photo ci-dessous)/trappe d'inspection (b), et l'ensemble de l'installation doit être conforme aux normes EN1856-1 et -2.

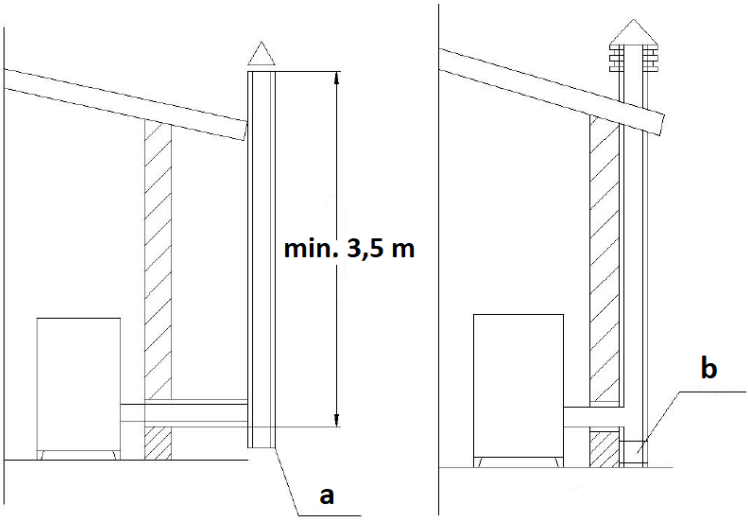

L'installation de la cheminée doit être étanche, verticale, sans rétrécissements, réalisée en matériau imperméable à la fumée, isolée thermiquement (pour éviter la condensation ou le refroidissement des fumées) et résistante aux contraintes mécaniques normales intervenant dans le temps - cheminée en acier AISI 304 à section ronde recommandée. L'installation doit être séparée des matériaux inflammables ou combustibles par un espace d'air ou isolée de manière adéquate avec des matériaux - voir norme EN1443. L'ouverture de la cheminée doit être dans la même pièce que l'appareil ou au plus dans une pièce adjacente. En dessous doit se trouver une chambre de collecte de suie et de condensat, accessible par une trappe métallique étanche.

- Toit plat

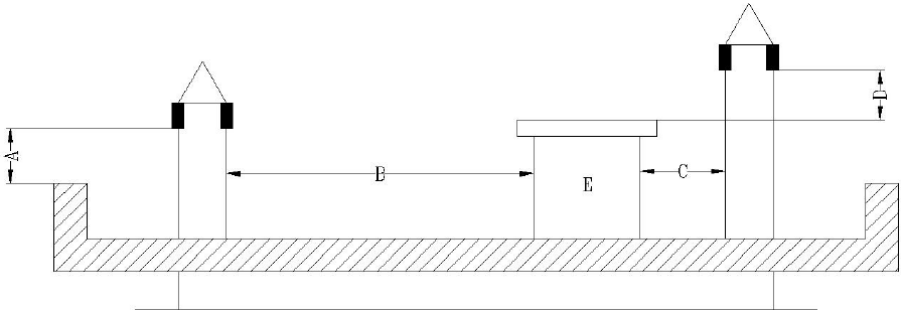

A - 0,5 m
B - distance >2 m
C - distance < 2 m
D - 0,5 m

E - volume technique.

- Toit avec une pente de 15 °

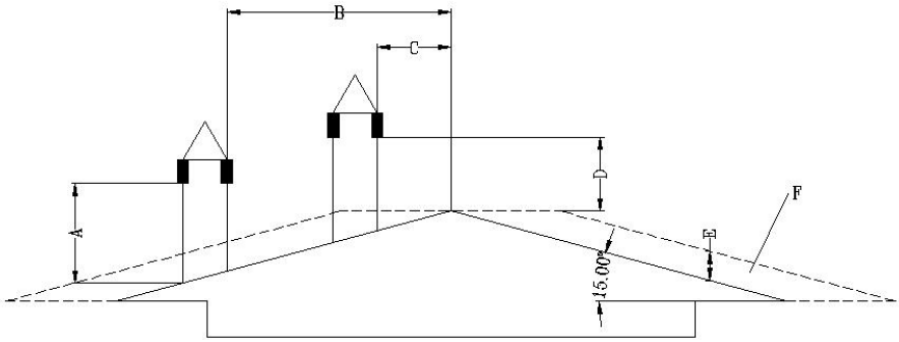

A - min. 1 m
B - distance >1,85 m
B - distance < 1,85 m
D - 0,5 m au-dessus du point le plus élevé du toit
E - 0,5 m
F - zone de drainage

- Toit avec une pente de 30 °

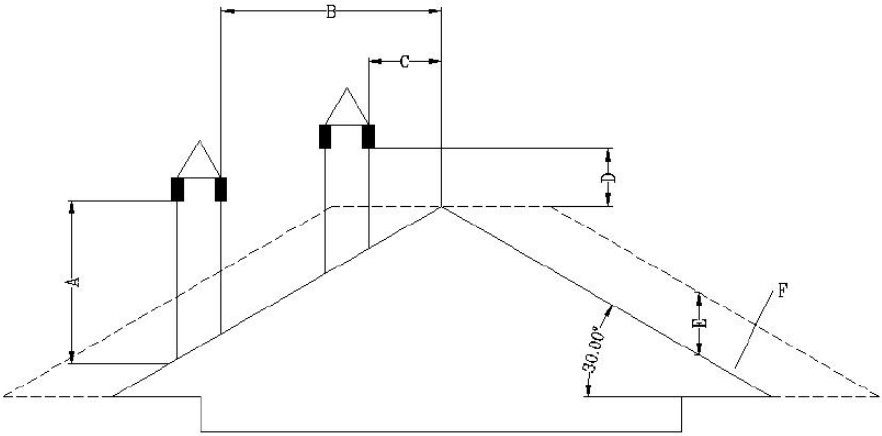

A - au moins 1,3 m
B - distance >1,5 m
C - distance < 1,5 m
D - 0,5 m au-dessus du point le plus élevé du toit
E - 0,8 m
F - zone de drainage

- Toit avec une pente de 60 º

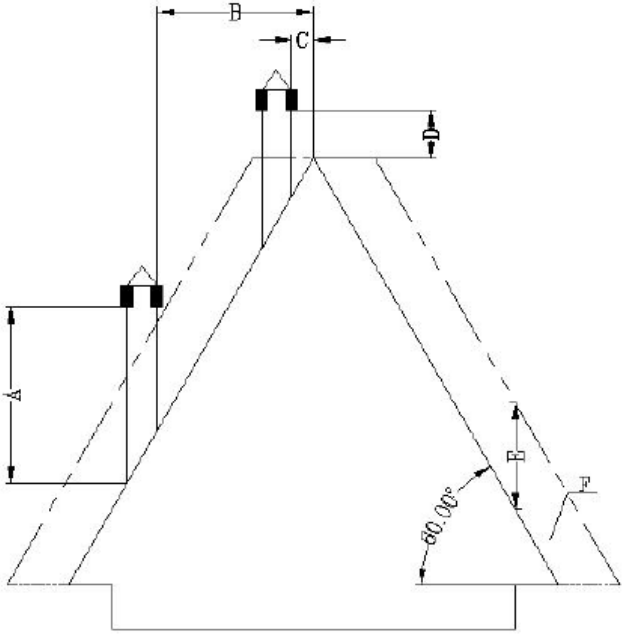

A - minimum 2,6 m
B - distance >1,5 m
C - distance < 1,5 m
D - 0,5 m au-dessus du point le plus élevé du toit
E - 0,8 m
F - zone de drainage

- Toit avec une pente de 45 degrés

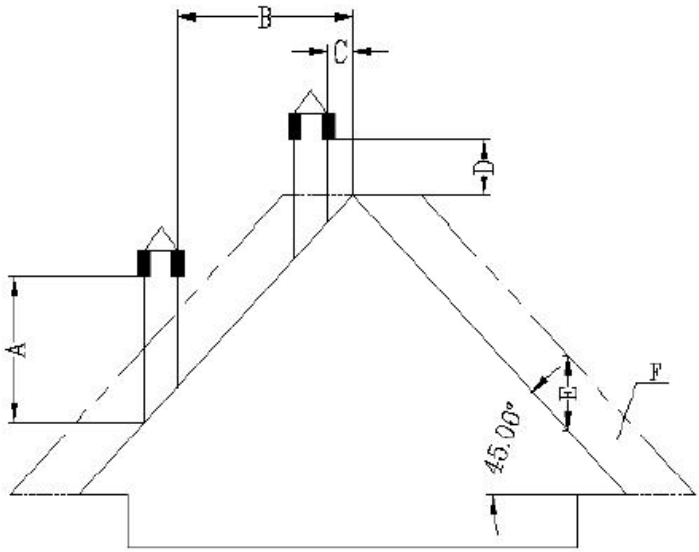

A - min. 2 m
B - distance >1,3 m
C - distance < 1,3 m
D - 0,5 m au-dessus du point le plus élevé du toit
E - 2,1 m
F - zone de drainage

Exigences pour l'extrémité de la cheminée :

- Ne pas acheminer la cheminée vers des espaces clos ou couverts (ex. : abri d'auto, garage, grenier, mezzanine, sous la terrasse ensoleillée, porche, escalier, vestibule, etc.)
- La surface du tuyau d'échappement peut atteindre des températures très élevées (jusqu'à 160 ˚ C), il doit donc avoir un matériau résistant aux hautes températures, ininflammable, avertissant contre le risque de brûlures graves ou correctement isolé avec un matériau ininflammable.
- L'extrémité de la cheminée de ventilation doit être plus haute que le tuyau d'arrivée d'air. Si la fumée est évacuée directement à travers le mur, il est recommandé que le conduit de cheminée vertical ait une longueur d'au moins 1,5 m pour une installation à l'extérieur. Cela permettra d'éviter que la fumée et son odeur ne pénètrent dans le bâtiment lorsque l'alimentation électrique est coupée, et d'éviter les vapeurs chaudes qui peuvent enflammer le bois et brûler l'utilisateur en même temps.
- L'extrémité de la cheminée ne doit pas être inférieure à 1,2 m, la distance horizontale ne doit pas être inférieure à 1,2 m et la distance verticale ne

doit pas être inférieure à 0,3 m des portes, des fenêtres et des entrées d'air par gravité/ventilation du bâtiment.

- La distance du bas de la cheminée doit être d'au moins 304 mm du sol et de plus de 2 m de toute voie publique.
- L'extrémité de la cheminée doit être située à au moins 0,6 m des matériaux inflammables tels que les buissons, les plantes, les herbes, les clôtures, les surplombs des bâtiments et les bâtiments adjacents.
- Pour l'évacuation des fumées, il faut utiliser un tuyau de type « PL » ou « L ». Utiliser une rosace murale ou un pare-feu de plafond approuvé à l'endroit où la cheminée traverse le mur de plafond inflammable.
- Tous les raccordements de cheminée doivent être bien ajustés, torsadés ensemble (si les tuyaux ne disposent pas de système de verrouillage) et scellés. Plus le tuyau raccordé au conduit d'évacuation de la cheminée est long et comporte de coudes, plus la résistance au passage de la fumée est grande.

Installation dans un mobil-home (néerlandais) :

- L'entrée d'air vers l'extérieur du mobil-home doit toujours être bien en dessous de l'extrémité de la cheminée.
- L'extrémité de la cheminée nécessite un couvercle (auvent) pour protéger la maison de la pluie et des parasites.
- Le poêle doit être solidement fixé au sol à l'aide de vis.
- Le poêle doit être relié à la terre avec un fil de cuivre de 8 mm ou plus.

Protection contre les surtensions :

L'utilisation d'un protecteur de surtension est recommandée pour protéger les composants électriques du poêle contre les dommages dus aux fluctuations de tension du système électrique.

Protection de la température :

Elle s'applique uniquement aux produits fabriqués avant 2023. Les produits fabriqués après 2023 sont dotés d'un capteur de température ambiante installé en usine à un emplacement déterminé par le fabricant.

Pour le bon fonctionnement du poêle, il est nécessaire d'installer un capteur de température (thermostat basse tension) dans la pièce dans laquelle fonctionnera le poêle pour mesurer la température ambiante. Le capteur/thermostat se branche à l'arrière du poêle (voir photos ci-dessous) - son cordon doit être déroulé et fixé de préférence au mur de la pièce dans laquelle se trouve le poêle, mais loin du tuyau d'évacuation et des objets froids qui pourraient gêner son bon fonctionnement.

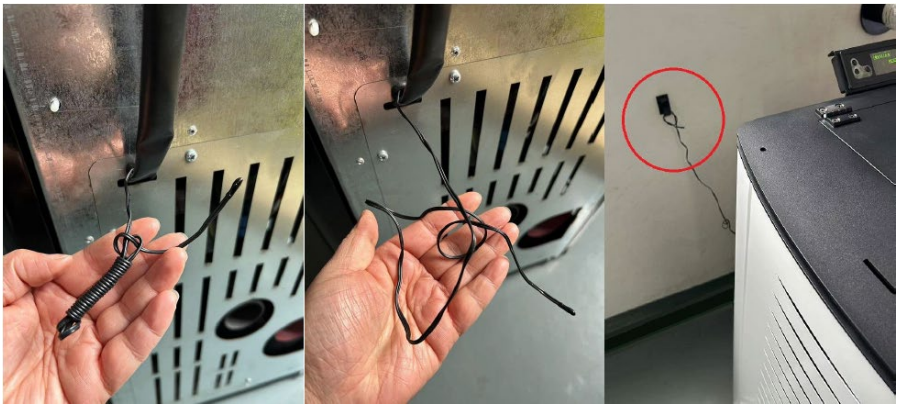

<u>Installation du panneau de contrôle :</u>
Fixez le panneau de commande avec l'écran à l'arrière du poêle par le haut à l'aide des vis. Connectez-le ensuite à la prise d'alimentation - voir les images ci-dessous :

3.3. Utilisation de l'appareil

3.3.1 Panneau de contrôle / télécommande

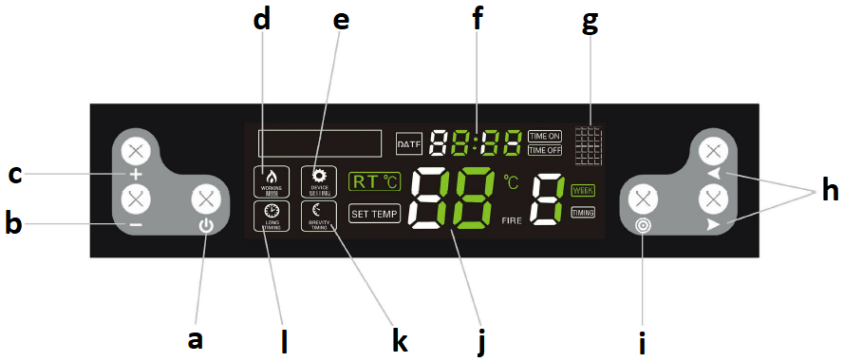

a. Bouton marche/arrêt de l'appareil
b. Bouton de diminution des paramètres
c. Bouton d'augmentation des paramètres
d. Indicateur de mode de fonctionnement
e. Indicateur de mode de réglage
f. Horloge
g. Port infrarouge (pour télécommande)
h. Boutons de sélection/commutation de fonction
i. Bouton de sélection des paramètres
j. Température
k. Indicateur de plage horaire
l. Indicateur de longue durée

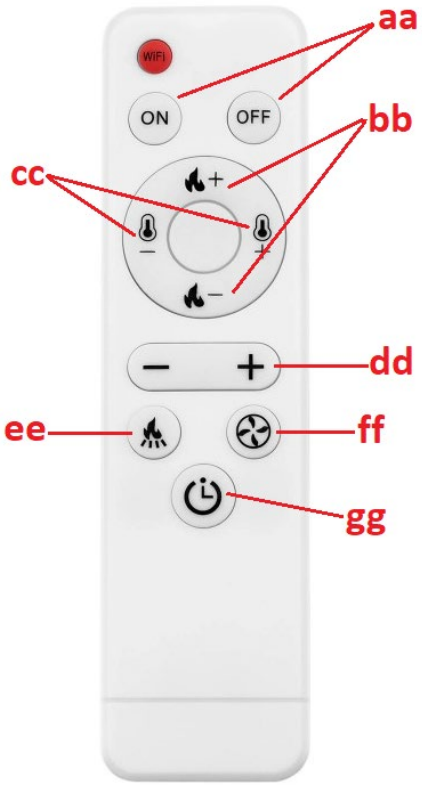

aa. Bouton marche/arrêt de l'appareil
bb. Boutons de réglage du niveau d'allumage
cc. Boutons de réglage du niveau de température
jj. Bouton d'augmentation/diminution de la valeur d'un paramètre donné
euh. Bouton pour régler la fréquence de fonctionnement du doseur de granulés
et suivants. Bouton pour régler la vitesse du ventilateur d'extraction
hg. Bouton pour des changements simplifiés en mode minuterie

3.3.2 Avant la première mise en marche

IMPORTANT : le poêle peut dégager une odeur désagréable lors de la première utilisation - la peinture à l'intérieur brûlera. Ceci est normal et ne constitue pas un défaut du produit – l'odeur désagréable devrait disparaître avec le temps.

- Introduire les pellets dans le four en les versant (il n'est pas nécessaire de remplir complètement la trémie).
- Placez l'interrupteur d'alimentation rouge (14) sur la position ON (« I ») - il doit s'allumer, ce qui signifie que le poêle est sous tension et a commencé à fonctionner.
- Après le démarrage, le système de poêle entre dans la procédure d'autodiagnostic et, en cas de succès, l'appareil est prêt à fonctionner.

3.3.3 Démarrage et fonctionnement

IMPORTANT : avant la mise en service, assurez-vous que le foyer (12) est rempli de pellets et que le bac à cendres (13 ou 15 selon le modèle) est correctement positionné (voir les photos ci-dessous) :

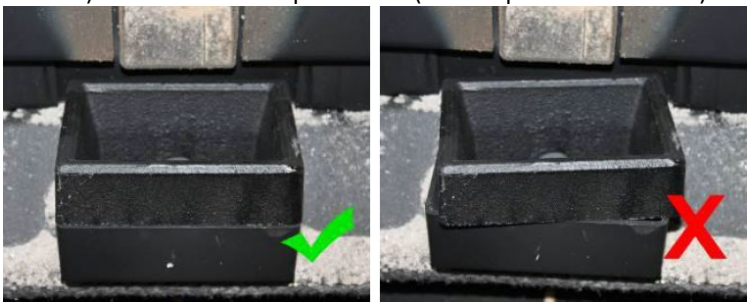

Avant l'allumage, les restes de pellets non brûlés doivent être retirés du foyer.

a) Démarrage / arrêt

Pour démarrer le poêle, placez l'interrupteur d'alimentation (14 ou 16) sur la position « I » et appuyez sur le bouton marche/arrêt (a). L'appareil démarrera et entrera en mode d'allumage automatique, et les informations sur l'écran ressembleront à ceci :

De même, utilisez le même bouton (a) pour éteindre le poêle, et l'affichage sera le suivant :

Lorsque le poêle entre en mode de nettoyage automatique des cendres, l'affichage sera le suivant :

REMARQUE : après avoir éteint le poêle, le feu continuera à brûler jusqu'à ce que les pellets dans le foyer soient complètement brûlés. Pendant ce temps, les deux ventilateurs fonctionneront : le ventilateur de circulation d'air et le ventilateur d'extraction. Le temps de combustion est d'environ 15 minutes.

b) Réglage de la minuterie pour allumer/éteindre

Avec le poêle éteint, appuyez et maintenez enfoncé le bouton marche/arrêt (a) pour régler la minuterie sur 12 heures, c'est-à-dire que le poêle s'allumera automatiquement après 12 heures. Lorsque les commandes clignotent :

Utilisez les boutons d'augmentation/diminution des paramètres (b/c) et le bouton de commutation (h) pour régler le temps jusqu'à ce que le poêle soit allumé.

De la même manière, pendant le fonctionnement du poêle, vous pouvez régler le temps jusqu'à ce qu'il s'éteigne, c'est-à-dire en

appuyant et en maintenant enfoncé le bouton marche/arrêt (a). Quand ils clignent des yeux :

Utilisez les boutons d'augmentation/diminution des paramètres (b/c) et de bascule (h) pour régler le temps jusqu'à ce qu'il s'éteigne.

Après avoir réglé l'heure de marche/arrêt, la minuterie sur l'écran indiquera toutes les 5 secondes combien de temps il reste avant que le poêle démarre/s'arrête.

c) Réglage de la minuterie hebdomadaire

Il est possible de programmer individuellement l'heure d'allumage et d'extinction du poêle pour chaque jour de la semaine - avec la possibilité de 2 cycles d'allumage/extinction chaque jour. Pour ce faire, appuyez 4 fois sur le bouton de sélection des paramètres (i). Appuyez sur les boutons de fonction/commutation (h) pour sélectionner les heures, les minutes et le jour, et ajustez les valeurs avec les boutons de diminution/augmentation (b/c). Après l'avoir réglé pour un jour donné, vous pouvez régler un deuxième allumage/extinction le même jour en appuyant simultanément sur les deux boutons de fonction/commutation (h). Vous pouvez également définir une seule et même heure de marche/arrêt pour chaque jour de la semaine.

REMARQUE : la fonction permettant d'allumer et d'éteindre le poêle deux fois par jour n'est disponible que pour les modèles produits après 2022.

IMPORTANT : avant de régler le planning hebdomadaire, ne définissez pas une seule heure de marche/arrêt car le réglage unique est prioritaire et le planning hebdomadaire ne fonctionnera alors pas.

Pour annuler la minuterie hebdomadaire, appuyez 4 fois sur le bouton de réglage (i), puis utilisez les boutons de fonction/commutation (h) pour sélectionner le réglage que vous souhaitez supprimer et appuyez sur le bouton de diminution de la valeur (-) jusqu'à ce que l'écran de l'horloge (f) affiche la valeur :

Vous pouvez ensuite sélectionner un autre moment avec les boutons bascule (h) pour supprimer et répéter les étapes décrites ci-dessus. Appuyer longuement sur le bouton Paramètres permet de revenir au changement de paramètre :

Après avoir supprimé l'intégralité de la minuterie hebdomadaire, l'indicateur s'éteint sur l'écran :

d) Réglage de température

Appuyez sur le bouton de réglage (i) et si le voyant :

commence à clignoter, réglez la température dans la plage de 10 à 35 ° C. Si la température dans la pièce chauffée atteint la valeur réglée, l'appareil passe automatiquement au programme le plus bas P1 - « économie ».

IMPORTANT : si la température dans la trémie atteint ou dépasse 90 ° C. Le poêle s'éteindra également lorsque la température à l'intérieur atteindra 700 ° C.

e) Mettre le feu et le souffleur

Appuyez deux fois sur le bouton de réglage (i) pour activer l'option de réglage du feu. Si les contrôles suivants :

flash, l'un des programmes suivants peut être sélectionné - P0, P1, P2, P3, P4. « P0 » est un programme automatique, c'est-à-dire que le poêle ajuste automatiquement le niveau de feu à la température réglée. « P1 » est un programme économique : lorsque la température réglée dans la pièce chauffée est atteinte, le poêle passe automatiquement au programme économique « P1 ».

IMPORTANT : dans le cas où le feu s'assombrit et que de la fumée sort de la cheminée, il faut accélérer le flux d'air dans la chambre de combustion.

f) Réglage du fonctionnement du doseur de pellets

En appuyant 3 fois sur le bouton de modification des paramètres (i), l'option de réglage de la fréquence de fonctionnement du doseur de granulés est activée. Si les contrôles suivants :

clignotent, vous pouvez régler le fonctionnement du doseur de pellets en fonction de la qualité des pellets utilisés. Le réglage est compris entre 1 et 5. Le niveau "3" est le réglage d'usine, tandis que les boutons de diminution/augmentation de valeur (b/c) peuvent être utilisés pour modifier la fréquence du doseur, par exemple si vous sélectionnez le niveau 2, cela signifie que la fréquence de fonctionnement sera 10% plus élevée que le réglage d'usine pour chacun des programmes, c'est-à-dire que les pellets seront alimentés plus fréquemment et l'inverse se produira pour des valeurs plus élevées.

IMPORTANT : si la température à l'intérieur du poêle atteint 700 ˚ C, le distributeur de pellets s'arrêtera jusqu'à ce que la température descende à 650 ˚ C.

g) Réglage de l'horloge

Appuyer 5 fois sur le bouton permet d'accéder au réglage de l'horloge. Lorsque les commandes :

clignotent, réglez le jour et l'heure actuels avec les boutons de fonction/commutation (h).

3.3.4 Voyants d'erreur

Des perturbations dans le bon fonctionnement du poêle peuvent entraîner l'affichage d'un des codes d'erreur sur l'écran :

Code d'erreur	Description	Cause(s) possible(s)
"E1"	Erreur du capteur de température ambiante.	• Circuit du capteur de température endommagé sur la carte mère. • Le capteur de température lui-même est défectueux. • Soudure à froid.
"E2"	Erreur du capteur thermoélectrique (thermocouple).	• Dépôt de suie sur le capteur affectant son fonctionnement. • Thermocouple défectueux.
"E3"	Erreur du capteur de température des fumées, c'est à dire que le capteur voit la température comme trop basse et qu'il n'y a pas d'allumage dans le foyer ou que l'allumage est coupé pendant le fonctionnement.	• Pas de granulés dans la mangeoire. • Trop peu de pellets dans la chambre de combustion, le feu est trop faible et la température dans le four est trop basse.

3.4. Nettoyage et entretien

a) Avant de nettoyer, de remplacer des accessoires et lorsque la machine n'est pas utilisée, éteignez-la, débranchez-la et laissez-la refroidir.
   - Attendez que les pièces en rotation s'arrêtent.

b) Pour nettoyer la surface, n'utilisez que des produits libres de substances caustiques.

c) Il est interdit de tremper l’appareil avec un jet d’eau ou de l’immerger dans l’eau.
d) Veillez à ce que l’eau ne pénètre pas par les orifices du boîtier.
e) Nettoyez les orifices de ventilation avec un pinceau et de l’air comprimé.
f) Effectuez des inspections régulières de l’appareil pour vous assurer qu’il est en bon état de fonctionnement et qu’aucun dommage n’est survenu.
g) Ne laissez pas les piles dans la télécommande si elle ne sera pas utilisée pendant une longue période.
h) Ne nettoyez pas l’appareil avec des substances acides, des produits médicaux, des diluants, du carburant, de l’huile ou d’autres produits chimiques, car cela pourrait endommager l’appareil.
i) La fréquence de nettoyage du poêle dépend principalement de la teneur en cendres des pellets, il est donc recommandé d'utiliser des pellets avec le moins de cendres possible. Cela prolongera les intervalles de nettoyage de l'appareil.
j) Les contaminants présents dans chaque granule forment des scories lors de la combustion. Il bloque le flux d'air vers le foyer, le poêle doit donc être vérifié quotidiennement pour détecter les trous obstrués par des scories. Si nécessaire, retirez-le en retirant le foyer lorsque le poêle est froid.
k) Une quantité d'air insuffisante dans le processus de combustion (combustion incomplète), des démarrages/arrêts fréquents entraînent la formation de suie qui s'accumule sur la vitre, l'échangeur de chaleur et le tuyau d'échappement. Nettoyez donc régulièrement la chambre de combustion en éliminant les cendres et autres impuretés de son intérieur. Vérifiez la présence de suie sur le poêle au moins une fois par mois et retirez-la si nécessaire.
l) Selon la qualité des pellets, des cendres et du goudron peuvent s'accumuler dans le tuyau d'échappement. Il est recommandé d'inspecter et, si nécessaire, de nettoyer la cheminée tous les six mois ou après avoir brûlé toutes les 2 tonnes de pellets.
m) Pour nettoyer l'intérieur du poêle, il est recommandé d'utiliser un aspirateur spécialisé pour cendres (froides).
n) Nettoyage du cœur - fréquence environ tous les 10 sacs de pellets brûlés :
    - Ouvrez la porte du four, retirez le foyer et nettoyez-le soigneusement, en particulier les trous, par exemple à l'aide d'un tournevis.
    - Lors du nettoyage du foyer, nettoyez soigneusement et délicatement le brûleur en céramique.
    - Lors de la remise en place du foyer, veillez à ce qu'il s'insère exactement dans le trou, de manière à ce que sa face supérieure soit à l'avant du poêle.

o) Nettoyage de la vitre :

- N'ouvrez jamais la porte avant et ne nettoyez pas la vitre pendant que le four fonctionne, surtout lorsqu'il est chaud.
- Nettoyez le verre refroidi avec du papier absorbant et un nettoyant pour vitres.

p) Nettoyage du bac à cendres :

ATTENTION : n'ouvrez jamais le bac à cendres lorsque le poêle est chaud !

- Ouvrez la porte du poêle et desserrez les loquets du bac à cendres situé en bas.
- Retirez le récipient et videz-le des cendres.
- Éliminez les éventuels restes avec un aspirateur à cendres spécialisé.
- Lors de l'insertion du bac à cendres, assurez-vous qu'il est bien ajusté et bien serré. Dans le cas contraire, le capteur risque de détecter l'absence du récipient et d'éteindre le poêle en conséquence.

q) Intervalles de nettoyage standard recommandés :
- Foyer - après chaque 5 sacs de pellets
- Conteneur à cendres - après chaque 10 sacs
- Ventilateur d'extraction - après chaque 100 sacs
- Ventilateur soufflant - après chaque 50 sacs

Retirez les piles usagées de la télécommande de la même manière que vous les avez installées.
Déposez les piles dans un point de collecte approprié.

ÉLIMINATION DES APPAREILS USAGÉS.
À la fin de sa vie utile, ce produit ne doit pas être jeté avec les déchets ménagers normaux, mais doit être apporté a un point de collecte pour le recyclage des appareils électriques et électroniques. Ceci est indiqué par le symbole sur le produit, le manuel ou l'emballage. Les matériaux utilisés dans l'appareil peuvent être réutilisés conformément à leur marquage. En réutilisant les matériaux ou d'autres formes d'utilisation d'appareils usagés, vous apportez une contribution significative à la protection de notre environnement.
L'administration locale vous fournira des informations sur le point approprié pour l'élimination des appareils usagés..

Résolution de problèmes

La liste contient les problèmes courants avec l'appareil. Avant de contacter le service du fabricant, il est recommandé de vérifier si le problème peut être résolu par vous-même.

Problème	Cause(s) possible(s)	Solution
1. Le voyant d'alimentation ne s'allume pas lorsque l'appareil est sous tension.	Pas d'alimentation électrique au four ni au panneau de commande.	Vérifiez l'alimentation électrique et les connexions de câblage.
	Le fusible est défectueux.	Remplacez le fusible sur l'interrupteur ou sur le panneau de commande.

2. L'écran d'affichage ne s'allume pas et un bip retentit lors de la mise sous tension.	Connexion de câble desserrée.	Vérifiez et connectez correctement.
	Défaillance ou endommagement du câble.	Remplacez le câble (seul un électricien qualifié peut effectuer le remplacement) ou contactez le service après-vente du fabricant.
3. L'écran d'affichage ne s'allume pas lorsque l'appareil est sous tension.	Voir problème (1) et (2).	Voir problème (1) et (2).
	L'écran est endommagé.	Remplacez l'écran ou contactez le service après-vente du fabricant.
4. Le ventilateur de circulation ne fonctionne pas lorsque le four est allumé.	Une fois l'allumage réussi, le ventilateur de flux commencera à fonctionner.	Attends un peu.
	Le détecteur de fumée n'est pas correctement fixé.	Réparez correctement le détecteur de fumée ou contactez le service après-vente du fabricant pour réparation.
5. L’arbre de la vis sans fin n’alimente pas les granulés.	Ceci est normal pendant la phase d'allumage. 20 secondes après l'avoir allumé, il commencera à alimenter le lot.	Attends un peu
	Il y a un problème avec la connexion entre le moteur d'alimentation et l'arbre de la tarière.	A. Vérifiez que les vis entre l’arbre de la tarière et le moteur ne sont pas desserrées ou ne s’ajustent pas. B. Vérifiez que le moteur de l’arbre de la tarière n’est pas endommagé ou

		que le câble est correctement connecté.
	Pas de carburant dans le réservoir.	Versez du carburant dans le réservoir.
	Le canal de l’arbre de la tarière est bloqué.	Vérifiez que le tuyau de l’arbre de la vis sans fin n’est pas obstrué.
	Le moteur de l’arbre de la tarière est défectueux.	Contactez le service après-vente du fabricant.
6. Quantité de charge incorrecte.	Trop de pellets à brûler dans le temps requis.	Réglez le paramètre d'alimentation par lots sur -2 ou -1 en fonction des conditions réelles (le paramètre par défaut d'usine est 3).
	Pas assez de pellets pour une bonne combustion.	Réglez le paramètre d'alimentation par lots sur +2 ou +1 (le paramètre par défaut d'usine est 3).
7. 15 minutes après l'allumage, le four s'éteint automatiquement et affiche une erreur d'allumage (code erreur : E3)	Le manque de pellets ou l'alimentation en pellets n'est pas suffisamment efficace, ce qui provoque un échec d'allumage.	Vérifiez le système d’arbre de la vis sans fin et que le réservoir est vide.
	Le détecteur de fumée ne peut pas détecter correctement la température de la fumée.	Le détecteur de fumée est endommagé ou mal fixé, contactez le fabricant pour le remplacement ou la réparation du détecteur de fumée.

8. La flamme est plus petite. Les pellets ne brûlent pas suffisamment. De la poussière s'est accumulée sur la vitre.	Pas assez d'air dans la chambre de combustion	1. Vérifiez les propriétés d'étanchéité de la bande d'étanchéité sur la porte. 2. Vérifiez que le tuyau d'admission ou d'échappement n'est pas obstrué 3. Augmentez la vitesse du ventilateur d'extraction à -5 ou +5 (par défaut 0) 4. Si nécessaire, contactez le service du fabricant.
9. La flamme s'éteint et le message sur l'écran concernant le manque de pellets (code erreur : E3).	Sans frais (granulés)	Voir problème (5)
	Trop peu de granulés entraîne une température de fumée trop basse.	Ajustez le temps d'alimentation du lot.
10. Chauffage trop faible.	Les tuyaux d'échange de chaleur sont poussiéreux.	Nettoyer le tube d'échange de chaleur.
11. Capteur de température ambiante défectueux (code d'erreur : E1).	Le capteur de température ambiante est endommagé ou mal fixé.	Réparez le capteur, corrigez la méthode d'installation ou contactez le service après-vente du fabricant.
12. Capteur de fumée défectueux (code d'erreur : E2).	Le détecteur de fumée est défectueux ou mal fixé.	Réparez le capteur, corrigez la méthode d'installation ou contactez le service après-vente du fabricant.
13. Lorsque vous mettez l'appareil sous tension, vous remarquerez peut-	Un court-circuit dans l'appareil.	Contactez le service après-vente du fabricant.

être que le fusible de l'interrupteur est défectueux.		
14. Le ventilateur d'extraction ne fonctionne pas, mais le ventilateur de flux fonctionne lorsque le four est allumé.	Connexion incorrecte du ventilateur d'extraction et du ventilateur de flux.	Remplacez le ventilateur d'extraction et le raccord du ventilateur traversant.
15. L'arbre de la vis sans fin fonctionne en continu.	Panne du moteur de l'arbre de la tarière.	Contactez le service après-vente du fabricant.
	Vérifiez que l'appareil ne présente pas de panne majeure.	Contactez le service après-vente du fabricant.
16. L'écran affiche la température élevée de la pièce (fours à thermo-circulation).	Capteur de température ambiante défectueux	Voir problème (11).
	Un capteur de température ambiante monté trop près d’objets à haute température.	Placez le capteur de température ambiante loin des objets à haute température.

Exigences en matière d'information pour les dispositifs de chauffage décentralisés à combustible solide

Identifiant(s) du modèle : MSW-PLT-13											
Fonctionnalité de chauffage indirect : non											
Puissance calorifique directe : 13 (kW)											
Puissance thermique indirecte : ...(kW) : NA											
Carburant	**Carburant préféré (un seul) :**	**Autre(s) combustible(s) approprié(s) :**	**η_s [x%]:**	**Émissions de chauffage des locaux à puissance thermique nominale (1)**				**Émissions de chauffage des locaux à la puissance thermique minimale (1) (2)**			
				PM	**OGC**	**CO**	**NON_x**	**PM**	**OGC**	**CO**	**NON_x**
				[x] mg/ ^{Nm3} (13 % $_{O2}$)				**[x] mg/ ^{Nm3} (13 % $_{O2}$)**			
Bûches de bois avec une teneur en humidité ≤ 25 %	[Non]	[Non]									
Bois comprimé avec une teneur en humidité < 12 %	[Oui]	[Non]	79,5	14	6	50	101				
Autre biomasse ligneuse	[Non]	[Non]									
Biomasse non ligneuse	[Non]	[Non]									
Anthracite et charbon vapeur sec	[Non]	[Non]									
Coca-Cola fort	[Non]	[Non]									
Coca Cola basse température	[Non]	[Non]									
Charbon bitumineux	[Non]	[Non]									

Briquettes de lignite	[Non]	[Non]									
Briquettes de tourbe	[Non]	[Non]									
Briquettes de combustibles fossiles mélangés	[Non]	[Non]									
Autres combustibles fossiles	[Non]	[Non]									
Briquettes de biomasse et de combustibles fossiles mélangés	[Non]	[Non]									
Autre mélange de biomasse et de combustible solide	[Non]	[Non]									

Caractéristiques lors du fonctionnement avec le carburant préféré uniquement								
Article	**Symbole**	**Valeur**	**Unité**		**Article**	**Symbole**	**Valeur**	**Unité**
Puissance calorifique					**Efficacité utile (PCI telle que reçue)**			
Puissance calorifique nominale	P_{nom}	13,1	kW		Rendement utile à la puissance thermique nominale	$\eta_{th,nom}$	90,2	%
Puissance calorifique minimale (à titre indicatif)	P_{min}		kW		Rendement utile à puissance thermique minimale (indicatif)	$\eta_{th,min}$		%

Consommation d'électricité auxiliaire					**Type de contrôle de la puissance de chauffage/de la température ambiante (sélectionnez une option)**		
À la puissance thermique nominale	le_{max}	0,087	kW		Puissance de chauffage à un seul étage, pas de contrôle de la température ambiante	[Non]	
À la puissance de chauffage minimale	le_{mien}		kW		deux ou plusieurs étapes manuelles, pas de contrôle de la température ambiante	[Non]	
En mode veille	le_{SB}	0,001	kW		avec thermostat mécanique contrôle de la température ambiante	[Non]	
Puissance requise pour la flamme pilote permanente					avec contrôle électronique de la température ambiante	[Non]	
Puissance requise pour la flamme pilote (le cas échéant)	P_{pilote}		kW		avec contrôle électronique de la température ambiante et minuterie journalière	[Non]	
					avec contrôle électronique de la température ambiante et minuterie hebdomadaire	[Oui]	
					Autres options de contrôle (plusieurs sélections possibles)		
					Contrôle de la température ambiante, avec détection de présence	[Oui]	
					Contrôle de la température ambiante, avec détection de fenêtre ouverte	[Non]	
					avec option de contrôle à distance	[Oui]	
Coordonnées	Fabricant : expondo Polska sp. z oo sp. k. rue. Nowy Kisielin-Innowacyjna 7, 66-002 Zielona Góra | Pologne, UE						

Questo manuale utente è stato tradotto utilizzando la traduzione automatica. Abbiamo fatto ogni sforzo per garantire l'accuratezza della traduzione, ma tieni presente che le traduzioni automatiche non sono perfette e non intendono sostituire i traduttori umani. La versione ufficiale del Manuale d'uso è in inglese. Eventuali differenze tra la versione tradotta e quella originale in inglese non sono giuridicamente vincolanti. In caso di dubbi sull'accuratezza della traduzione, fare riferimento alla versione inglese, che è il riferimento ufficiale. Versioni in altre lingue sono disponibili su richiesta scrivendo a info@expondo.com.

Dati tecnici

Descrizione del parametro		Valore del parametro
Nome del prodotto		Stufa a pellet
Modello		**MSW-PLT-13**
Tensione di alimentazione [V~] / Frequenza [Hz]		230/50
Potenza nominale in ingresso [W]		47-380
Classe di protezione		I
Classe IP		IPX0
Dimensioni [Larghezza x Profondità x Altezza; mm]		Dimensioni: 610x500x940
Peso netto/lordo [kg]		115/130
Potenza termica nominale e ridotta [kW]	Massimo	13
	Minimo	3
Efficienza energetica [%]	Minimo	90
	Massimo	80
Contenuto di ceneri		0,12%
Consumo elettrico ausiliario [W]		47-60
Tipo di carburante		pellet di legno
Batteria del telecomando		2 batterie AAA LR03 da 1,5 V
Diametro tubo di ingresso [mm]		50
Diametro tubo di uscita [mm]		80
Distanza minima di sicurezza di un lato del dispositivo da materiali infiammabili [mm]:		Destra = 1200 Indietro = 250 Sinistra = 1200
Capacità del serbatoio [kg]		25
Consumo di pellet [kg/h]		0.6-3.6
Efficienza [%]		90
Superficie riscaldabile [≤m ^{2}]		130
Tempo di funzionamento automatico [h]		7-36

1. Descrizione generale

Questo manuale ha lo scopo di assistervi per un uso sicuro e affidabile. Il prodotto è progettato e fabbricato rigorosamente secondo le specifiche tecniche utilizzando la tecnologia e i componenti più recenti e mantenendo i più alti standard di qualità.

LEGGERE ATTENTAMENTE E COMPRENDERE QUESTO MANUALE PRIMA DI INIZIARE IL LAVORO.

Per garantire un funzionamento duraturo e affidabile dell'apparecchio, occorre prestare attenzione al suo funzionamento e alla sua manutenzione secondo le istruzioni del presente manuale. I dati tecnici e le specifiche di questo manuale sono aggiornati. Il produttore si riserva il diritto di apportare modifiche per migliorare la qualità. Tenendo conto del progresso tecnologico e della possibilità di ridurre il rumore, l'apparecchio è progettato e costruito in modo tale che il rischio derivante dall'emissione di rumore sia ridotto al livello più basso.

Spiegazione dei simboli

Il prodotto soddisfa i requisiti degli standard di sicurezza pertinenti.

Prima dell'uso bisogna prendere visione del manuale.

Prodotto riciclabile.

ATTENZIONE! o **AVVERTIMENTO!** o **RICORDA!** che descrivono una situazione (segnale di avvertimento generale).

Indossare guanti di protezione.

Attenzione! La superficie calda può causare ustioni!
(durante il funzionamento il tubo di scarico può riscaldarsi fino a 160 ° C!)

Da utilizzare esclusivamente all'interno dei locali.

Non coprire l'unità con materiali od oggetti.

ATTENZIONE! Le illustrazioni in questo manuale hanno il carattere illustrativo e possono differire in alcuni dettagli dall'aspetto reale del prodotto.

2. Sicurezza d'uso

ATTENZIONE! Leggere tutte le avvertenze e le istruzioni di sicurezza. Il mancato rispetto delle avvertenze e delle istruzioni può causare folgorazione, incendio e/o danni fisici o morte.

Il termine "dispositivo" o "prodotto" nelle avvertenze e nella descrizione del manuale si riferisce a:
Stufa a pellet.

2.1. Sicurezza elettrica

a) La spina del dispositivo deve essere adattata alla presa. Non modificare la spina in alcun modo. Le spine originali e le prese corrispondenti riducono il rischio di scosse elettriche.
b) Non toccare il dispositivo con mani bagnate o umide.
c) Non usare il cavo dell'alimentazione in modo inadeguato. Non utilizzare mai il cavo per trasportare il dispositivo per tirare o estrarre la spina dal contatto. Tenere il cavo lontano da fonti di calore, olio, bordi taglienti o parti in movimento. I cavi danneggiati o aggrovigliati aumentano il rischio di scosse elettriche.
d) Non utilizzare l'apparecchio se il cavo di alimentazione è danneggiato o mostra chiari segni di usura. Un cavo di alimentazione danneggiato deve essere sostituito da un elettricista qualificato o dal servizio di assistenza del produttore.
e) Per evitare scosse elettriche, non immergere il cavo, la spina o il dispositivo stesso in acqua o altri liquidi. È vietato utilizzare il dispositivo su superfici bagnate.
f) ATTENZIONE - PERICOLO DI MORTE! Durante la pulizia o l'utilizzo del dispositivo, non immergerlo mai in acqua o altri liquidi.
g) Non utilizzare il dispositivo in ambienti con umidità molto elevata/nelle immediate vicinanze di serbatoi dell'acqua!
h) Non permettere che l'apparecchio si bagni. Pericolo di folgorazione!

2.2. Sicurezza sul posto di lavoro

a) Mantieni l'area di lavoro ordinata e ben illuminata. Il disordine o la scarsa illuminazione possono provocare incidenti. Bisogna essere previdenti, fare attenzione a quello che si fa e usare il buon senso utilizzando l'apparecchio.
b) Non utilizzare il dispositivo in un'area esplosiva, per esempio in presenza di liquidi, gas o polveri infiammabili. L'apparecchio produce scintille che possono incendiare polvere o vapori.
c) In caso di constatazione di danno o non conformità nel funzionamento del dispositivo bisogna spegnerlo immediatamente e informare la persona delegata.
d) In caso di dubbi sul corretto funzionamento del prodotto o in caso di constatazione di un danno, si prega di contattare il servizio di assistenza del produttore.
e) Le riparazioni devono essere eseguite solo dall'assistenza tecnica del produttore. Riparare il dispositivo in autonomia è severamente vietato!
f) In caso di incendio o di accensione del fuoco, si devono usare solo estintori a polvere o a neve (CO2) per spegnere l'apparecchio sotto tensione.
g) Non sono ammessi bambini o persone non autorizzate nell'area di lavoro. (La disattenzione può causare la perdita di controllo dell'unità.)
h) Utilizzare l'apparecchio in un'area ben ventilata.
i) Quando si inizia a usare l'apparecchio, aumentare gradualmente l'alimentazione d'aria all'apparecchio per assicurarsi che funzioni correttamente. Se si nota un malfunzionamento, scollegare immediatamente il dispositivo dall'aria compressa e contattare il servizio di assistenza del produttore.
j) In caso di pericolo per la vita o l'incolumità fisica, di incidente o di guasto, arrestare l'apparecchio premendo il pulsante di ARRESTO DI EMERGENZA!!
k) Controllare regolarmente lo stato degli adesivi con le informazioni di sicurezza. In caso di adesivi non leggibili, procedere alla sostituzione.
l) Conservare il manuale d'uso per utilizzo futuro. Se il dispositivo deve essere affidato ai terzi, insieme ad esso va consegnato loro anche il manuale d'istruzioni.
m) Tenere le gli elementi dell'imballaggio e i piccoli elementi di montaggio fuori dalla portata dei bambini.
n) Tenere il dispositivo lontano dalla portata dei bambini e degli animali.
o) Quando si utilizza questo dispositivo insieme ad altri dispositivi, è necessario seguire anche le altre istruzioni per l'uso.

p) Installare il prodotto in conformità alle leggi e alle normative locali, nazionali e statali. Inoltre, l'installazione deve essere eseguita da personale autorizzato e professionalmente formato per questo tipo di lavori.

Ricordati! occorre proteggere bambini e altre persone durante il lavoro con l'aparecchio.

2.3. Sicurezza personale

a) È vietato utilizzare il dispositivo quando si è stanchi, malati, sotto l'effetto di alcool, droga o medicinali che riducono in modo significativo le capacità relative alla gestione del dispositivo.
b) Il dispositivo non è destinato all'uso da parte di persone (compresi i bambini) con funzioni mentali, sensoriali o intellettive ridotte o persone prive di esperienza e/o conoscenza a meno che non siano supervisionate o siano state istruite da una persona responsabile della loro sicurezza su come operare il dispositivo.
c) L'apparecchio può essere azionato da persone fisicamente idonee, capaci di farlo funzionare e adeguatamente addestrate, che abbiano letto queste istruzioni e siano state istruite in materia di sicurezza e salute sul lavoro.
d) Bisogna prestare attenzione, usare il buon senso durante il funzionamento dell'apparecchio. Un attimo di disattenzione può portare a gravi lesioni del corpo.
e) Usare i dispositivi di protezione individuale necessari quando si lavora con l'apparecchio, come specificato nella sezione 1 della spiegazione dei simboli. L'uso di dispositivi di protezione individuale appropriati e approvati riduce il rischio di lesioni.
f) L'apparecchio non è un giocattolo. I bambini vanno sorvegliati affinché non giochino con il dispositivo.

2.4. Utilizzo sicuro del dispositivo

a) Non utilizzare il dispositivo se l'interruttore ON/OFF non funziona correttamente (non si accende e non si spegne). L'apparecchio che non può essere controllato da un interruttore, non è sicuro, non può funzionare e deve essere riparato.

b) Prima di iniziare la regolazione, la pulizia e la manutenzione dell’apparecchio, occorre scollegarlo dall’alimentazione. Questa misura preventiva riduce il rischio di messa in moto accidentale.
c) Mantenere l’apparecchio in uno stato tecnico buono. Controllare prima di ogni operazione che non ci siano danni generali o relativi alle parti in movimento (crepe nelle parti e nei componenti o qualsiasi altra condizione che possa influenzare il funzionamento sicuro del dispositivo). In caso di guasto, far riparare il dispositivo prima dell'uso.
d) Conservare il dispositivo fuori dalla portata dei bambini.
e) La riparazione e la manutenzione delle apparecchiature dovrebbero essere effettuate dal personale qualificato utilizzando esclusivamente parti di ricambio originali. Ciò garantirà un utilizzo sicuro.
f) Per assicurare l'integrità operativa progettata dell'apparecchio, non rimuovere le coperture installate in fabbrica o allentare le viti.
g) Evitare situazioni in cui il dispositivo si ferma sotto carichi pesanti durante il funzionamento. Questo può causare il surriscaldamento dei componenti dell'unità e di conseguenza danneggiare l'unità.
h) Non toccare le parti mobili o gli accessori a meno che il dispositivo non sia scollegato.
i) Pulire regolarmente l’apparecchio per evitare un accumulo permanente di sporco.
j) Utilizzare pellet di legno per alimentare l'unità. È vietato utilizzare altri combustibili o rifiuti.
k) L’apparecchio non è un giocattolo. Le operazioni di pulizia e di manutenzione non devono essere effettuate da bambini senza sorveglianza.
l) Non avviare l’apparecchio vuota.
m) È vietato intervenire sul design del dispositivo per modificarne i parametri o la costruzione.
n) Assicurarsi che la ruota sia posizionata in modo stabile.
o) Non coprire i fori di ventilazione dell’apparecchio.
p) Non appoggiare o asciugare la biancheria sul prodotto. Eventuali essiccatori e dispositivi simili devono essere tenuti a una distanza adeguata dal prodotto.
q) Un uso improprio del prodotto o una manutenzione non eseguita correttamente possono comportare un grave rischio di esplosione nella camera di combustione!
r) Non utilizzare il prodotto con lo sportello aperto o con il vetro rotto. Se il sistema di accensione è danneggiato, non forzare l'accensione con materiali infiammabili.
s) Non toccare la parte anteriore dell'unità durante il funzionamento: rischio di ustioni!

ATTENZIONE! Sebbene il prodotto sia stato progettato per essere sicuro e disponga di protezioni adeguate e nonostante le caratteristiche di sicurezza aggiuntive fornite all'utente, esiste ancora un lieve rischio di incidente o lesioni durante la manipolazione del prodotto. Si consiglia procedere con cautela e mantenere il buon senso durante l'utilizzo.

ATTENZIONE: È vietato utilizzare questo prodotto in automobili, roulotte, camion, tende ecc.

ATTENZIONE! Se l'installazione non è stata eseguita secondo le procedure indicate, in caso di mancanza di alimentazione elettrica può accadere che una parte dei gas di scarico penetri nell'ambiente. In alcuni casi potrebbe essere necessario installare un gruppo di continuità (UPS) per mantenere il tiraggio.

Expondo non potrà in alcun modo essere ritenuta responsabile per danni a persone o cose derivanti dal mancato rispetto delle norme descritte nei punti sopracitati e per prodotti non installati a norma.

ATTENZIONE: È vietato utilizzare questo prodotto in automobili, roulotte, camion, tende ecc.

3. Istruzioni per l'uso

Il dispositivo è progettato per generare calore per il riscaldamento degli edifici e dell'acqua mediante la combustione di pellet. È adatto per l'installazione permanente negli edifici, ma non è idoneo all'uso in case prefabbricate.

IMPORTANTE: il prodotto è progettato per bruciare solo pellet di legno, non utilizzare altri tipi di pellet e legna. Si consiglia di utilizzare pellet che soddisfano (o superano) i seguenti standard:

Contenuto di umidità (dopo la combustione) secondo CEN/TS 14774-1 e ISO 687	≤12%
Contenuto di ceneri (dopo la combustione) secondo ISO 1171	≤0,7% (senza corteccia) ≤2,0% (con corteccia)
Contenuto di sostanze volatili (base secca, senza ceneri) secondo ISO 562	Dall'80% all'88%

Contenuto di idrogeno (dopo la combustione) secondo ISO 609	Dal 5,0% al 6,5%
Contenuto di carbonio (dopo la combustione) secondo ISO 609	Dal 40% al 50%
Contenuto di zolfo (dopo la combustione) secondo ISO 351 e ISO 334	≤0.1%
Potere calorifico secondo ISO 1928	Da 16.900 KJ/kg a 19.500 KJ/kg
Diametro	6 millimetri
Lunghezza	≤40 millimetri

L'uso di pellet umidi e/o contaminati (ad esempio con un elevato contenuto di sale o sabbia) peggiorerà il funzionamento e le prestazioni dell'unità. Inoltre, uno stoccaggio improprio dei pellet ne compromette l'efficienza, soprattutto se non vengono conservati in un luogo asciutto e/o se la loro struttura risulta danneggiata. **L'utente è responsabile di qualsiasi danno derivante da un uso improprio.**

3.1. Panoramica del Prodotto

MSW-PLT-13:

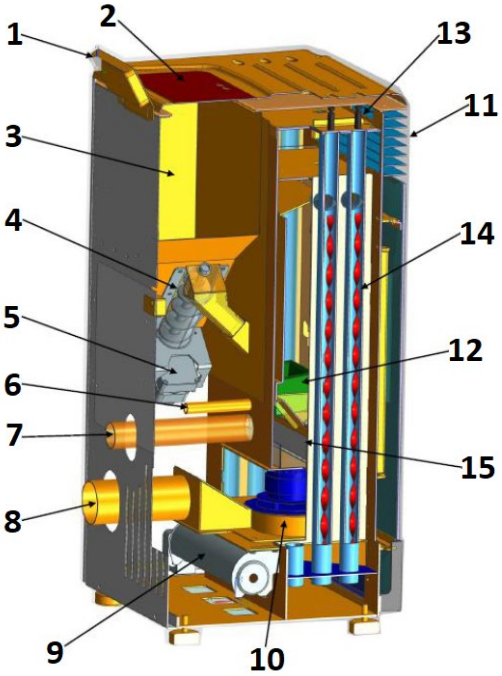

1. Pannello di controllo
2. Coperchio tramoggia
3. Tramoggia
4. Verme
5. Motore a vite senza fine
6. Accenditore
7. Tubo di ingresso dell'aria
8. Tubo di scarico (verso il camino)
9. Ventilatore soffiante
10. Ventilatore di scarico
11. Uscita calore
12. Focolare
13. Manopola
14. Lame a spirale
15. Contenitore per cenere
16. Interruttore ON/OFF (sul retro dell'alloggiamento accanto alla presa del cavo di alimentazione - non visibile nell'immagine)

3.2. Preparazione al lavoro

POSIZIONAMENTO DELL'APPARECCHIO

La temperatura ambiente non deve superare i 40°C e l'umidità relativa non deve superare l'85%. L'apparecchio deve essere posizionato in modo da garantire una buona circolazione dell'aria. Mantenere la distanza minima consigliata da ciascuna parete dell'unità. Tenere il dispositivo lontano da materiali o oggetti infiammabili. Utilizzare sempre l'apparecchio su una superficie piana, stabile, pulita, resistente al fuoco e tenere fuori dalla portata dei bambini e delle persone con funzioni mentali, sensoriali o intellettuali ridotte. L'apparecchio deve essere collocato in modo tale che la spina di alimentazione possa essere raggiunta in qualsiasi momento. Assicurarsi che l'alimentazione elettrica dell'apparecchio corrisponda ai dati riportati sulla targhetta!

Se non è possibile appoggiare l'apparecchio su una superficie ignifuga, appoggiarlo su un supporto non infiammabile e resistente al calore, con uno spessore minimo di 15 mm e che superi il contorno della stufa (vedere la tabella dei dati tecnici) più altri 150 mm dalla parte anteriore.

MONTAGGIO DEI DISPOSITIVI

IMPORTANTE: L'installazione, il collegamento elettrico e idrico, nonché i test funzionali e la manutenzione devono essere eseguiti esclusivamente da personale autorizzato e qualificato. Installare il prodotto in conformità alle leggi e alle normative locali, nazionali e statali.

Camino/ventilazione:

Acciaio isolato minimo richiesto: T400 (o superiore), resistente all'innesco della fuliggine. Il camino deve essere dotato di un unico sportello di ispezione obbligatorio ("a" nell'immagine sottostante)/sportello di ispezione (b) e l'intera installazione deve essere conforme alla norma EN1856-1 e -2.

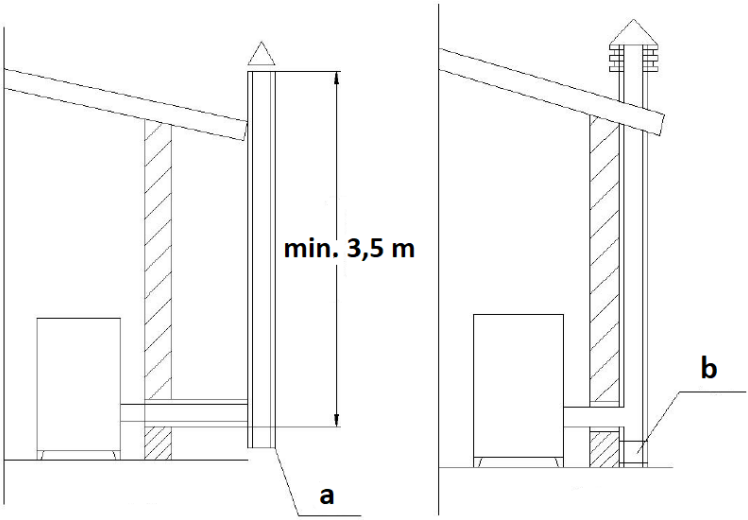

L'installazione del camino deve essere ermetica, verticale, senza strozzature, realizzata in materiale impermeabile ai fumi, isolata termicamente (per evitare condensa o raffreddamento dei fumi) e resistente alle normali sollecitazioni meccaniche del tempo - si consiglia l'acciaio per camini AISI 304 a sezione tonda. L'impianto deve essere separato da materiali infiammabili o combustibili mediante un'intercapedine d'aria oppure adeguatamente isolato con materiali - vedere la norma EN1443. L'apertura del camino deve trovarsi nello stesso locale dell'apparecchio o al massimo in un locale adiacente. Nella parte inferiore deve essere presente una camera di raccolta della fuliggine e della condensa, accessibile tramite uno sportello metallico impermeabile.

- Tetto piano

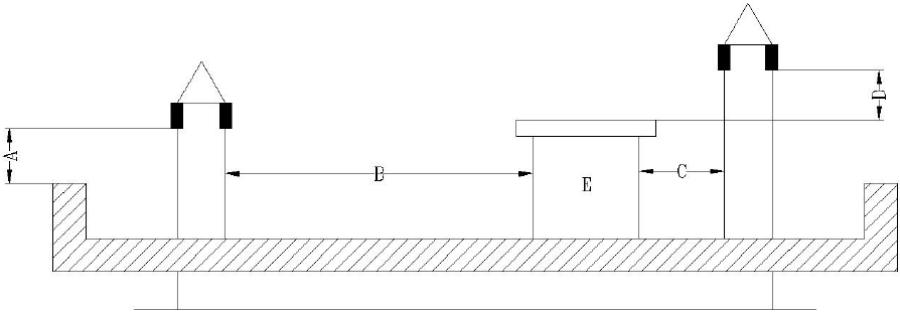

Un - 0,5 metri
B - distanza >2 m
C - distanza <2 m
D - 0,5 metri

Volume E-tech.

- Tetto con pendenza di 15 °

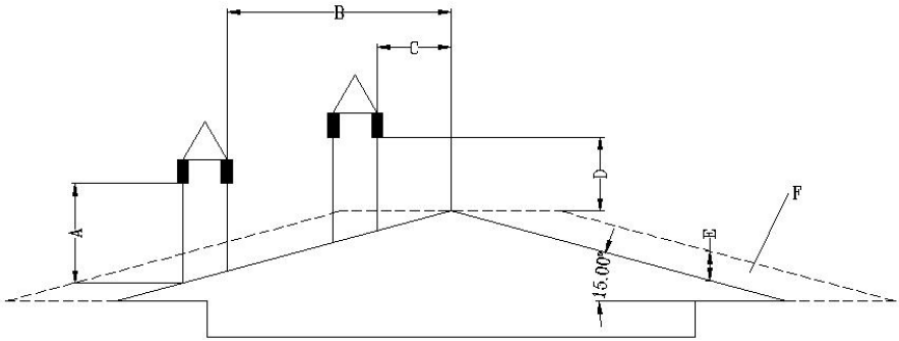

A - minimo 1 m
B - distanza >1,85 m
B - distanza <1,85 m
D - 0,5 m sopra il punto più alto del tetto
E - 0,5 metri
F - zona di drenaggio

- Tetto con pendenza di 30 °

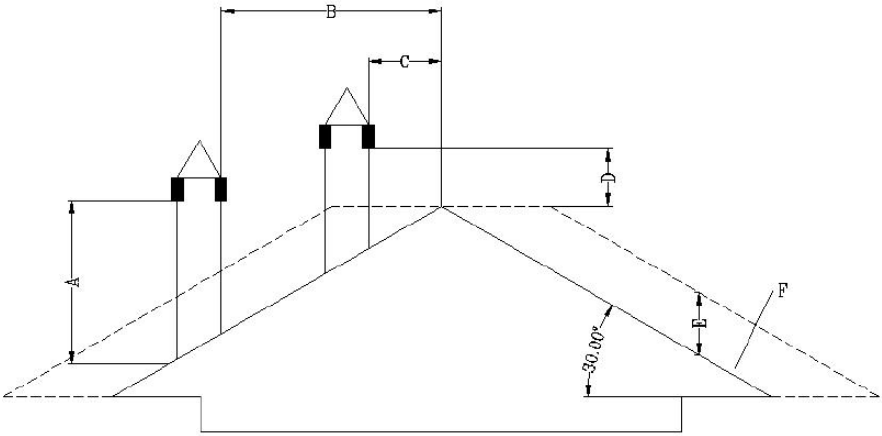

A - minimo 1,3 m
B - distanza >1,5 m
C - distanza <1,5 m
D - 0,5 m sopra il punto più alto del tetto
E - 0,8 metri
F - zona di drenaggio

- Tetto con pendenza di 60 °

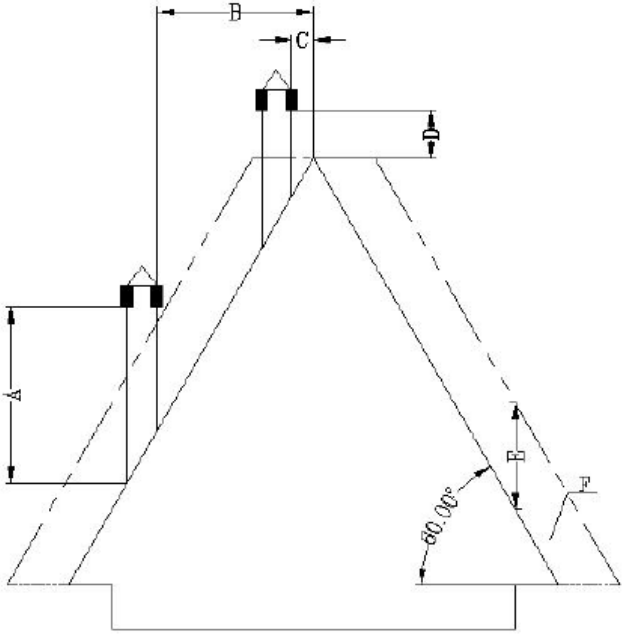

A - minimo 2,6 m
B - distanza >1,5 m
C - distanza <1,5 m
D - 0,5 m sopra il punto più alto del tetto
E - 0,8 metri
F - zona di drenaggio

- Tetto con pendenza di 45 gradi

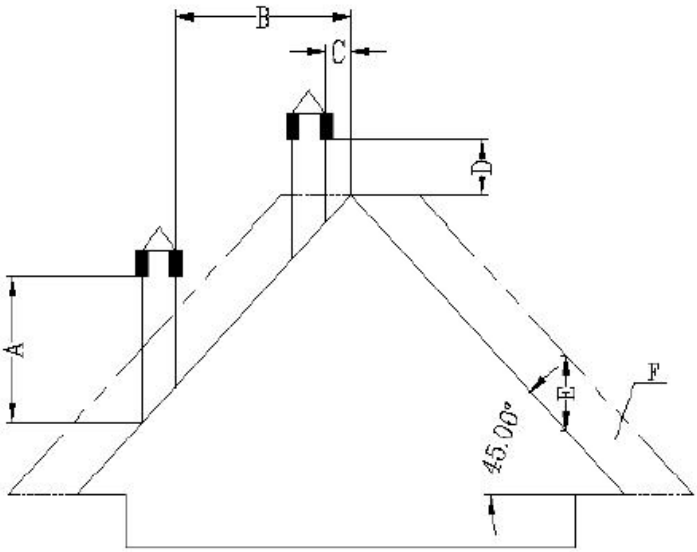

A - minimo 2 metri
B - distanza >1,3 m
C - distanza <1,3 m
D - 0,5 m sopra il punto più alto del tetto
E - 2,1 metri
F - zona di drenaggio

Requisiti per l'estremità del camino:

- Non far passare il camino in spazi chiusi o coperti (ad esempio posto auto coperto, garage, soffitta, soppalco, terrazza solarium, veranda, scale, vestibolo, ecc.)
- La superficie del tubo di scarico può raggiungere temperature molto elevate (fino a 160 ˚ C), per cui è opportuno che sia resistente alle alte temperature, non infiammabile e rivestibile con materiale che eviti il rischio di gravi ustioni, oppure opportunamente isolato con materiale non infiammabile.
- L'estremità del camino di ventilazione deve essere più alta del tubo di ingresso dell'aria. Se lo scarico dei fumi avviene direttamente attraverso la parete, si consiglia di installare la canna fumaria verticale all'esterno con una lunghezza di almeno 1,5 m. In questo modo si impedirà al fumo e al suo odore di rientrare nell'edificio quando si spegne la corrente, e si eviteranno vapori caldi che potrebbero incendiare la legna e ustionare l'utente allo stesso tempo.

- L'estremità del camino non deve trovarsi a un'altezza inferiore a 1,2 m, la distanza orizzontale non deve essere inferiore a 1,2 m e la distanza verticale non deve essere inferiore a 0,3 m da porte, finestre e prese d'aria di ventilazione/gravità dell'edificio.
- La distanza della base del camino deve essere di almeno 304 mm dal suolo e di oltre 2 m da qualsiasi passaggio pubblico.
- L'estremità del camino deve trovarsi ad almeno 0,6 m di distanza da materiali infiammabili quali cespugli, piante, erba, recinti, sporgenze di edifici ed edifici adiacenti.
- Per l'evacuazione dei fumi deve essere utilizzato un tubo di tipo "PL" o "L". Utilizzare una rosetta a muro o una paratia tagliafuoco a soffitto omologata nel punto in cui il camino attraversa la parete infiammabile del soffitto.
- Tutti i collegamenti del camino devono essere ben aderenti tra loro, attorcigliati tra loro (se i tubi non sono dotati di un sistema di bloccaggio) e sigillati. Quanto più lungo è il tubo che si collega al condotto di scarico del camino e quanti più gomiti ha, tanto maggiore è la resistenza al flusso del fumo.

Installazione in una casa mobile (olandese):

- L'ingresso dell'aria verso l'esterno della casa mobile deve sempre trovarsi ben al di sotto dell'estremità del camino.
- La punta del camino necessita di una copertura (tettoia) per proteggere la casa dalla pioggia e dai parassiti.
- La stufa deve essere fissata saldamente al pavimento con delle viti.
- La stufa deve essere messa a terra con un filo di rame da 8 mm o più grande.

Protezione da sovratensione:

Si consiglia di utilizzare un dispositivo di protezione da sovratensione per proteggere i componenti elettrici della stufa da danni dovuti a fluttuazioni di tensione nell'impianto elettrico.

Protezione della temperatura:

Si applica solo ai prodotti fabbricati prima del 2023. I prodotti fabbricati dopo il 2023 dispongono di un sensore della temperatura ambiente installato in fabbrica in una posizione determinata dal produttore.

Per il corretto funzionamento della stufa è necessario installare nel locale in cui funzionerà la stufa un sensore di temperatura (termostato a bassa tensione) che misuri la temperatura ambiente. Il sensore/termostato è collegato sul retro della stufa (vedere le immagini sotto): il cavo deve essere srotolato e preferibilmente

fissato alla parete della stanza in cui si trova la stufa, ma lontano dal tubo di scarico e da oggetti freddi che potrebbero interferire con il suo corretto funzionamento.

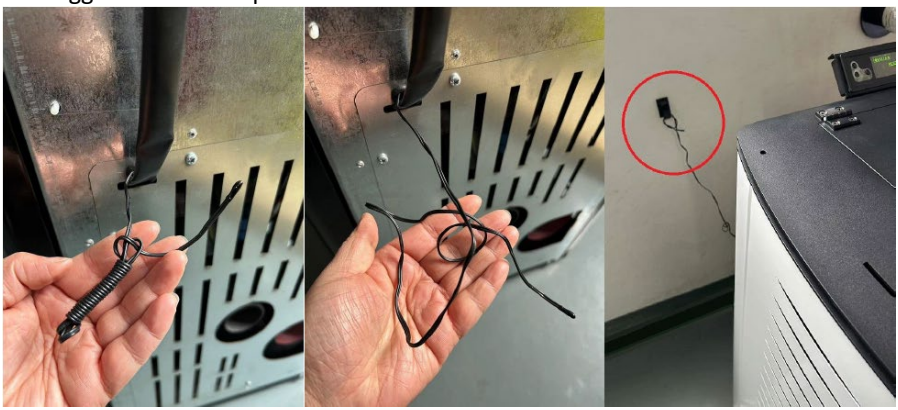

Installazione del pannello di controllo:

Fissare il pannello di controllo con il display sul retro della stufa, dall'alto, utilizzando le viti. Quindi collegalo alla spina di alimentazione: vedi le immagini sottostanti:

3.3. Utilizzo del dispositivo.

3.3.1 Pannello di controllo / telecomando

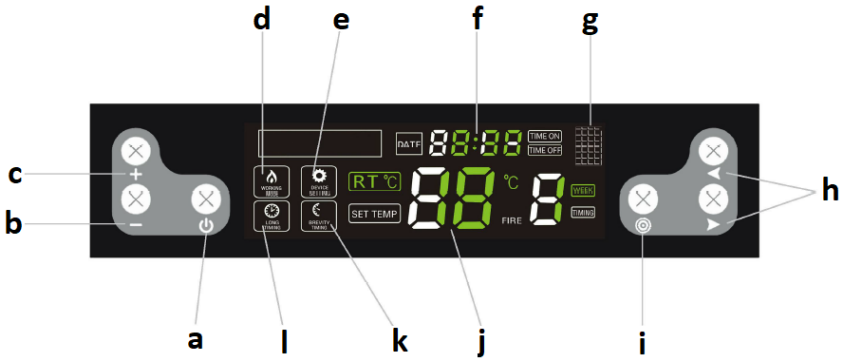

a. Pulsante di accensione/spegnimento del dispositivo
b. Pulsante di diminuzione dei parametri
c. Pulsante di aumento dei parametri
d. Indicatore della modalità di funzionamento
e. Indicatore della modalità di impostazione
f. Orologio
g. Porta a infrarossi (per il controllo remoto)
h. Pulsanti di selezione/commutazione delle funzioni
i. Pulsante di selezione delle impostazioni
j. Temperatura
k. Indicatore di fascia oraria
l. Indicatore di tempo lungo

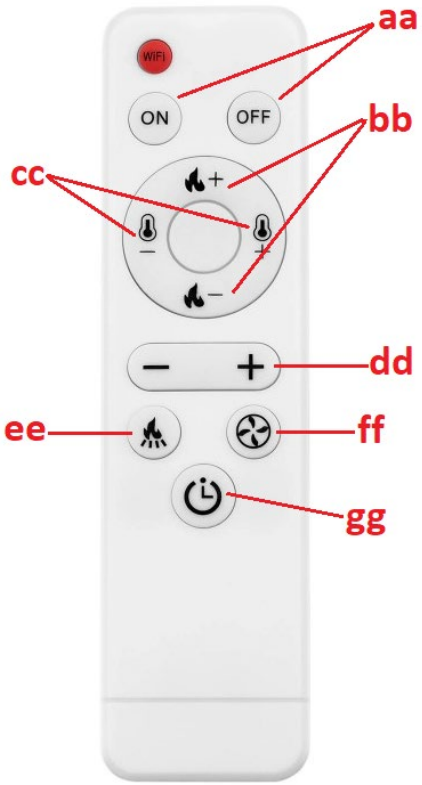

aa. Pulsante ON/OFF del dispositivo
bb. Pulsanti per l'impostazione del livello di accensione
cc. Pulsanti di impostazione del livello di temperatura
gg. Pulsante di aumento/diminuzione del valore per un dato parametro
eh. Pulsante per impostare la frequenza di funzionamento dell'alimentatore di pellet
e segg. Pulsante per impostare la velocità della ventola di scarico
hg. Pulsante per modifiche semplificate in modalità timer

3.3.2 Prima del primo avvio

IMPORTANTE: la stufa potrebbe emanare un odore sgradevole quando viene utilizzata per la prima volta: la vernice interna brucerà. Ciò è normale e non è un difetto del prodotto: l'odore sgradevole dovrebbe scomparire con il tempo.

- Inserire i pellet nella caldaia versandoli (non è necessario riempire completamente la tramoggia).
- Impostare l'interruttore di alimentazione rosso (14) sulla posizione ON ("I"): dovrebbe accendersi, il che significa che la stufa è alimentata e ha iniziato a funzionare.
- Dopo l'avvio, il sistema della stufa entrerà nella procedura di autodiagnosi e, se l'esito è positivo, il dispositivo sarà pronto per il funzionamento.

3.3.3 Avvio e funzionamento

IMPORTANTE: prima di metterla in funzione, assicurarsi che il focolare (12) sia pieno di pellet e che il contenitore cenere (13 o 15 a seconda del modello) sia posizionato correttamente (vedere le immagini sottostanti):

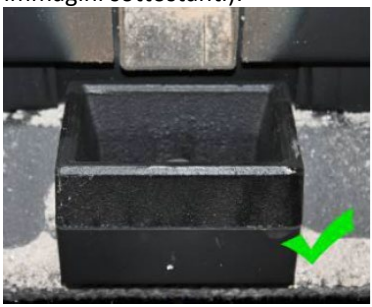

Prima dell'accensione è necessario rimuovere dal focolare i resti di pellet non bruciati.

a) Accensione/spegnimento

Per accendere la stufa, posizionare l'interruttore di alimentazione (14 o 16) in posizione "I" e premere il pulsante di accensione/spegnimento (a). Il dispositivo si avvierà ed entrerà in modalità di accensione automatica e le informazioni sul display appariranno come segue:

Allo stesso modo, utilizzare lo stesso pulsante (a) per spegnere la stufa e il display apparirà come segue:

Quando la stufa entra nella modalità di pulizia automatica della cenere, il display apparirà come segue:

NOTA: dopo aver spento la stufa, il fuoco continuerà a bruciare finché i pellet nel focolare non saranno completamente bruciati. Durante questo periodo, entrambe le ventole funzioneranno: quella di mandata dell'aria e quella di scarico. Il tempo di combustione è di circa 15 minuti.

b) Impostazione del timer per accensione/spegnimento

A stufa spenta, tenere premuto il pulsante on/off (a) per impostare il timer su 12 ore, ovvero la stufa si accenderà automaticamente dopo 12 ore. Quando i controlli lampeggiano:

Utilizzare i pulsanti di incremento/decremento dei parametri (b/c) e il pulsante di commutazione (h) per regolare il tempo fino all'accensione della stufa.

Allo stesso modo, durante il funzionamento della stufa, è possibile impostare il tempo fino allo spegnimento, ovvero tenendo premuto il pulsante di accensione/spegnimento (a). Quando lampeggiano:

Utilizzare i pulsanti di aumento/diminuzione dei parametri (b/c) e di attivazione/disattivazione (h) per regolare il tempo fino allo spegnimento.

Dopo aver impostato l'orario di accensione/spegnimento, il timer sul display mostrerà ogni 5 secondi quanto tempo manca all'avvio/arresto della stufa.

c) Impostazione del timer settimanale

È possibile programmare individualmente l'orario di accensione e spegnimento della stufa per ogni giorno della settimana, con la possibilità di effettuare 2 turni di accensione/spegnimento al giorno. Per fare ciò, premere 4 volte il pulsante di selezione delle impostazioni (i). Premere i pulsanti funzione/commutazione (h) per selezionare le ore, i minuti e il giorno e regolare i valori con i pulsanti diminuzione/aumento (b/c). Dopo averlo impostato per un determinato giorno, è possibile impostare una seconda accensione/spegnimento nello stesso giorno premendo contemporaneamente entrambi i pulsanti funzione/commutazione (h). È anche possibile impostare lo stesso orario di accensione/spegnimento per ogni giorno della settimana.

NOTA: la funzione di accensione e spegnimento della stufa due volte al giorno è disponibile solo per i modelli prodotti dopo il 2022.

IMPORTANTE: prima di impostare la programmazione oraria settimanale, non impostare un singolo orario di accensione/spegnimento poiché l'impostazione singola ha la priorità e la programmazione settimanale non funzionerà.

Per annullare il timer settimanale, premere 4 volte il pulsante delle impostazioni (i), quindi utilizzare i pulsanti funzione/commutazione (h) per selezionare l'impostazione che si desidera eliminare e premere il pulsante di diminuzione del valore (-) finché il display dell'orologio (f) non mostra il valore:

Successivamente è possibile selezionare un altro orario con i pulsanti di attivazione/disattivazione (h) per eliminare e ripetere i passaggi descritti sopra. Tenendo premuto il pulsante delle impostazioni si torna alla modifica delle impostazioni:

Dopo aver eliminato l'intero timer settimanale, l'indicatore si spegnerà sul display:

d) Impostazione della temperatura

Premere il pulsante delle impostazioni (i) e se la spia:

inizia a lampeggiare, impostare la temperatura nell'intervallo 10-35 ˚ C. Se la temperatura nella stanza riscaldata raggiunge il valore impostato, l'apparecchio passa automaticamente al programma più basso P1 - "economy".

IMPORTANTE: se la temperatura nella tramoggia raggiunge o supera i 90 ˚ C. La stufa si spegne anche quando la temperatura al suo interno raggiunge i 700 ˚ C.

e) Accendere il fuoco e il soffiatore

Premendo due volte il pulsante delle impostazioni (i) si attiva l'opzione di impostazione del fuoco. Se i seguenti controlli:

flash, è possibile selezionare uno dei seguenti programmi: P0, P1, P2, P3, P4. "P0" è un programma automatico, ovvero la stufa regola automaticamente il livello del fuoco in base alla temperatura impostata. "P1" è un programma economico: quando viene raggiunta la temperatura impostata nella stanza riscaldata, la stufa passa automaticamente al programma economico "P1".

IMPORTANTE: nel caso in cui il fuoco si oscurasse e dal camino uscisse del fumo, occorre accelerare il flusso d'aria nella camera di combustione.

f) Impostazione del funzionamento dell'alimentatore di pellet

Premendo 3 volte il pulsante di modifica delle impostazioni (i) si attiva la possibilità di impostare la frequenza di funzionamento dell'alimentatore di pellet. Se i seguenti controlli:

lampeggiano, è possibile impostare il funzionamento del caricatore di pellet in base alla qualità del pellet utilizzato. La regolazione è compresa tra 1 e 5. Il livello "3" è l'impostazione di fabbrica, mentre con i pulsanti di diminuzione/aumento del valore (b/c) è possibile modificare la frequenza dell'alimentatore, ad esempio se si seleziona il livello 2, significa che la frequenza di funzionamento sarà superiore del 10% rispetto all'impostazione di fabbrica per ciascuno dei programmi, ovvero i pellet verranno alimentati più frequentemente e avverrà il contrario per valori più alti.

IMPORTANTE: se la temperatura all'interno della stufa raggiunge i 700 ˚ C, il caricatore del pellet si fermerà finché la temperatura non scenderà a 650 ˚ C.

g) Impostazione dell'orologio

Premendo il pulsante 5 volte è possibile passare all'impostazione dell'orologio. Quando i controlli:

lampeggiano, impostare il giorno e l'ora correnti con i pulsanti funzione/commutazione (h).

3.3.4 Spie di errore

Eventuali anomalie nel corretto funzionamento della stufa possono comportare la visualizzazione sullo schermo di uno dei seguenti codici di errore:

Codice di errore	Significato	Possibile causa
"E1"	Errore del sensore della temperatura ambiente.	• Circuito del sensore di temperatura sulla scheda madre danneggiato. • Il sensore della temperatura è difettoso. • Saldatura a freddo.
"E2"	Errore del sensore termoelettrico (termocoppia).	• Depositi di fuliggine sul sensore compromettendone il funzionamento. • Termocoppia difettosa.
"E3"	Errore del sensore della temperatura dei fumi, ovvero il sensore rileva una temperatura troppo bassa e non c'è accensione nel focolare oppure l'accensione è spenta durante il funzionamento.	• Nessun pellet nella mangiatoia. • Quantità di pellet insufficiente nella camera di combustione, fuoco troppo basso e temperatura nella caldaia troppo bassa.

3.4. Pulizia e manutenzione

a) Prima di pulire, sostituire gli accessori e quando la macchina non è in uso, spegnerla, staccare la spina e lasciarla raffreddare.
   - Aspettare che le parti rotanti si fermino.

b) Usare solo agenti non corrosivi per la pulizia della superficie.
c) È vietato spruzzare l'apparecchio con un getto d'acqua o immergerlo in acqua.
d) Assicurarsi che l'acqua non penetri dalle aperture dell'alloggiamento.
e) Pulire le aperture di ventilazione con una spazzola e aria compressa.
f) Eseguire ispezioni regolari dell'apparecchio per assicurarsi che sia in buone condizioni di funzionamento e che non si siano verificati danni.
g) Non lasciare le batterie nel telecomando se non lo si utilizza per un lungo periodo.
h) Non pulire l'apparecchio con sostanze acide, prodotti medici, diluenti, carburante, olio o altri prodotti chimici, poiché ciò potrebbe causare danni all'apparecchio.
i) La frequenza della pulizia della stufa dipende principalmente dal contenuto di cenere dei pellet, per questo motivo si consiglia di utilizzare pellet con la minor quantità possibile di cenere. Ciò prolungherà gli intervalli di pulizia del dispositivo.
j) I contaminanti presenti in ogni pellet formano scorie durante la combustione. Blocca il flusso d'aria verso il focolare, pertanto è opportuno controllare quotidianamente la stufa per verificare che i fori non siano ostruiti dalle scorie. Se necessario, eliminarlo rimuovendo il focolare quando la stufa è fredda.
k) Una quantità insufficiente di aria nel processo di combustione (combustione incompleta) e frequenti avviamenti/spegnimenti portano alla formazione di fuliggine, che si accumula sul vetro, sullo scambiatore di calore e sul tubo di scarico. Pertanto, pulire regolarmente la camera di combustione rimuovendo cenere e altre impurità dal suo interno. Controllare la stufa almeno una volta al mese per la presenza di fuliggine e rimuoverla se necessario
l) A seconda della qualità dei pellet, nel tubo di scarico potrebbero accumularsi un po' di cenere e un po' di catrame. Si consiglia di ispezionare e, se necessario, pulire la canna fumaria ogni sei mesi o dopo aver bruciato ogni 2 tonnellate di pellet.
m) Per pulire l'interno della stufa si consiglia di utilizzare un aspirapolvere specifico per la cenere (fredda).
n) Pulizia del cuore - frequenza circa ogni 10 sacchi di pellet bruciati:
    - Aprire lo sportello della caldaia, rimuovere il focolare e pulirlo accuratamente, in particolare i fori, ad esempio utilizzando un cacciavite.
    - Durante la pulizia del focolare, pulire con cura e delicatezza anche il bruciatore in ceramica.
    - Quando si rimette a posto il focolare, assicurarsi che si adatti esattamente al foro, in modo che il suo lato superiore si trovi nella parte anteriore della stufa.

o) Pulizia del vetro:

- Non aprire mai lo sportello anteriore e non pulire il vetro mentre il forno è in funzione, soprattutto quando è caldo.
- Pulire il vetro raffreddato con carta assorbente e un po' di detergente per vetri.

p) Pulizia del contenitore della cenere:

ATTENZIONE: non aprire mai il contenitore della cenere quando la stufa è calda!

- Aprire lo sportello della stufa e allentare i fermi del contenitore della cenere nella parte inferiore.
- Estrarre il contenitore e svuotarlo dalla cenere.
- Rimuovere eventuali resti con un apposito aspiracenere.
- Quando si inserisce il contenitore della cenere, assicurarsi che sia ben inserito e ben saldo. In caso contrario, il sensore potrebbe rilevare l'assenza del contenitore e di conseguenza spegnere la stufa.

q) Intervalli di pulizia standard consigliati:
- Focolare - dopo ogni 5 sacchi di pellet
- Contenitore cenere - dopo ogni 10 sacchetti
- Ventilatore di scarico - dopo ogni 100 sacchetti
- Ventilatore soffiante - dopo ogni 50 sacchetti

Rimuovere le batterie usate dal telecomando seguendo la stessa procedura con cui le hai installate.
Consegnare le batterie usate alla cellula responsabile dello smaltimento di questi materiali.

SMALTIMENTO DEI DISPOSITIVI USURATI.
Alla fine della sua vita utile, questo prodotto non deve essere smaltito con i normali rifiuti urbani ma va affidato a un centro di raccolta di apparecchiature elettriche ed elettroniche. Lo segnala il simbolo, collocato sul prodotto, sulle istruzioni per l'uso o sull'imballaggio. Le materie plastiche utilizzate nel dispositivo sono adatte al riutilizzo secondo la loro etichettatura. Riutilizzando, riproponendo o utilizzando in altro modo l'attrezzatura usurata, si contribuisce alla tutela del nostro ambiente naturale.
Per informazioni sull'impianto adatto per lo smaltimento dei dispositivi usurati, contattare gli organi della vostra amministrazione locale.

Risoluzione dei problemi

L'elenco contiene i problemi più comuni del dispositivo. Prima di contattare il servizio di assistenza del produttore, si consiglia di verificare se il problema può essere risolto autonomamente.

Problema	Possibile causa	Soluzione
1. Il LED di alimentazione non si accende quando l'alimentazione è accesa.	Nessuna alimentazione al forno o al pannello di controllo.	Controllare l'alimentazione e i collegamenti elettrici.
	Il fusibile è difettoso.	Sostituire il fusibile sull'interruttore o sul pannello di controllo.

2. Lo schermo del display non si illumina e si sente un segnale acustico quando si accende l'alimentazione.	Collegamento del cavo allentato.	Controllare e collegare correttamente.
	Guasto o danneggiamento del cavo.	Sostituire il cavo (la sostituzione può essere effettuata solo da un elettricista qualificato) oppure contattare il servizio assistenza del produttore.
3. Lo schermo del display non si accende quando l'alimentazione è accesa.	Vedi problema (1) e (2).	Vedi problema (1) e (2).
	Il display è danneggiato.	Sostituire il display o contattare il servizio assistenza del produttore.
4. La ventola di flusso non funziona quando il forno è acceso.	Dopo l'accensione avvenuta con successo, il ventilatore di mandata inizierà a funzionare.	Aspetta un attimo.
	Il rilevatore di fumo non è collegato correttamente.	Riparare correttamente il rilevatore di fumo o contattare il servizio assistenza del produttore per la riparazione.
5. L'albero della coclea non alimenta i pellet.	Ciò è normale durante la fase di accensione. Dopo 20 secondi dall'accensione, inizierà ad alimentare il lotto.	Aspetta un po'
	C'è un problema con il collegamento tra il motore di alimentazione e l'albero della coclea.	A. Controllare che le viti tra l'albero della coclea e il motore non siano allentate o non si adattino.

		B. Controllare che il motore dell'albero della coclea non sia danneggiato o che il cavo sia collegato correttamente.
	Non c'è carburante nel serbatoio.	Versare il carburante nel serbatoio.
	Il canale dell'albero della coclea è bloccato.	Controllare che il tubo dell'albero della coclea non sia ostruito.
	Il motore dell'albero della coclea è difettoso.	Contattare il servizio di assistenza del produttore.
6. Quantità di carico errata.	Troppi pellet da bruciare nel tempo richiesto.	Regolare l'impostazione di alimentazione del batch su -2 o -1 a seconda delle condizioni effettive (l'impostazione predefinita di fabbrica è 3).
	Non ci sono abbastanza pellet per una combustione corretta.	Regolare l'impostazione di avanzamento batch su +2 o +1 (l'impostazione predefinita di fabbrica è 3).
7. Dopo 15 minuti dall'accensione, il forno si spegne automaticamente e visualizza un errore di accensione (codice errore: E3)	La mancanza di pellet o l'alimentazione non è sufficientemente efficace, il che provoca la mancata accensione.	Controllare il sistema dell'albero della coclea e che il serbatoio sia vuoto.
	Il rilevatore di fumo non riesce a rilevare correttamente la temperatura del fumo.	Il rilevatore di fumo è danneggiato o non è installato correttamente. Contattare il produttore

		per la sostituzione o la riparazione del rilevatore di fumo.
8. La fiamma è più piccola. I pellet non bruciano abbastanza. Si è accumulata polvere sul vetro.	Non c'è abbastanza aria nella camera di combustione	1. Controllare le proprietà di tenuta della striscia di tenuta sulla porta. 2. Controllare che il tubo di ingresso o di scarico non sia ostruito 3. Aumentare la velocità della ventola di scarico a -5 o +5 (predefinito 0) 4. Se necessario, contattare il servizio assistenza del produttore.
9. La fiamma si spegne e sul display compare il messaggio di mancanza pellet (codice errore: E3).	Nessuna carica (pellet)	Vedi problema (5)
	Una quantità insufficiente di pellet determina una temperatura del fumo troppo bassa.	Regolare il tempo di alimentazione del lotto.
10. Riscaldamento troppo debole.	I tubi dello scambiatore di calore sono polverosi.	Pulire il tubo dello scambiatore di calore.
11. Sensore della temperatura ambiente difettoso (codice di errore: E1).	Il sensore della temperatura ambiente è danneggiato o non è collegato correttamente.	Riparare il sensore, correggere il metodo di installazione o contattare il servizio assistenza del produttore.
12. Sensore fumo difettoso (codice errore: E2).	Il rilevatore di fumo è difettoso o non è collegato correttamente.	Riparare il sensore, correggere il metodo di installazione o contattare

		il servizio assistenza del produttore.
13. Quando si accende l'alimentazione, è possibile che il fusibile nell'interruttore sia difettoso.	Un cortocircuito nel dispositivo.	Contattare il servizio di assistenza del produttore.
14. La ventola di scarico non funziona, ma la ventola di mandata funziona quando il forno è acceso.	Collegamento errato del ventilatore di scarico e del ventilatore di mandata.	Sostituire il ventilatore di scarico e il collegamento del ventilatore di flusso.
15. L'albero della coclea funziona ininterrottamente.	Guasto al motore dell'albero della coclea.	Contattare il servizio di assistenza del produttore.
	Controllare il dispositivo per individuare eventuali guasti gravi.	Contattare il servizio di assistenza del produttore.
16. Il display visualizza la temperatura elevata nella stanza (forni con termocircolazione).	Sensore della temperatura ambiente difettoso	Vedi problema (11).
	Un sensore della temperatura ambiente montato troppo vicino a oggetti ad alta temperatura.	Posizionare il sensore della temperatura ambiente lontano da oggetti ad alta temperatura.

Requisiti informativi per i riscaldatori d'ambiente locali a combustibile solido

Identificatore del modello: MSW-PLT-13											
Funzionalità di riscaldamento indiretto: no											
Potenza termica diretta: 13(kW)											
Potenza termica indiretta: ...(kW): NA											
Carburante	**Carburante preferito (solo uno):**	**Altri combustibili adatti:**	**η_s [x%]:**	**Emissioni di riscaldamento degli ambienti a potenza termica nominale (1)**				**Emissioni di riscaldamento degli ambienti alla minima potenza termica (1) (2)**			
				Primo Ministro	**OGC**	**CO**	**Nessuna $_x$**	**Primo Ministro**	**OGC**	**CO**	**Nessuna $_x$**
				[x] mg/Nm ^{3} (13 % O_2)				**[x] mg/Nm ^{3} (13 % O_2)**			
Tronchi di legno con contenuto di umidità ≤ 25 %	[NO]	[NO]									
Legno compresso con contenuto di umidità < 12 %	[SÌ]	[NO]	79,5	14	6	50	101				
Altra biomassa legnosa	[NO]	[NO]									
Biomassa non legnosa	[NO]	[NO]									
Antracite e carbone da vapore secco	[NO]	[NO]									
Coca-Cola forte	[NO]	[NO]									
Coke a bassa temperatura	[NO]	[NO]									
Carbone bituminoso	[NO]	[NO]									

Bricchette di lignite	[NO]	[NO]									
Bricchette di torba	[NO]	[NO]									
Bricchette di combustibili fossili miscelati	[NO]	[NO]									
Altri combustibili fossili	[NO]	[NO]									
Bricchette miste di biomassa e combustibili fossili	[NO]	[NO]									
Altra miscela di biomassa e combustibile solido	[NO]	[NO]									

Caratteristiche quando si opera solo con il carburante preferito								
Articolo	**Simbolo**	**Valore**	**Unità**		**Articolo**	**Simbolo**	**Valore**	**Unità**
Potenza termica					**Efficienza utile (NCV come ricevuto)**			
Potenza termica nominale	P_{nome}	13,1	kW		Efficienza utile alla potenza termica nominale	$\eta_{th,nome}$	90,2	%
Potenza termica minima (indicativa)	minimo		kW		Efficienza utile alla minima potenza termica (indicativa)	$\eta_{\circ,min}$		%
Consumo elettrico ausiliario					**Tipo di potenza termica/controllo della temperatura ambiente (selezionane uno)**			

A potenza termica nominale	il $_{massimo}$	0,087	kW		potenza termica monostadio, nessun controllo della temperatura ambiente	[NO]	
Alla minima potenza termica	il $_{mio}$		kW		due o più fasi manuali, nessun controllo della temperatura ambiente	[NO]	
In modalità standby	il $_{SB}$	0,001	kW		con termostato meccanico controllo temperatura ambiente	[NO]	
Requisiti di potenza della fiamma pilota permanente					con controllo elettronico della temperatura ambiente	[NO]	
Requisiti di potenza della fiamma pilota (se applicabile)	$_{Pilota}$ P		kW		con controllo elettronico della temperatura ambiente più timer giornaliero	[NO]	
					con controllo elettronico della temperatura ambiente più timer settimanale	[SÌ]	
					Altre opzioni di controllo (sono possibili selezioni multiple)		
					controllo della temperatura ambiente, con rilevamento della presenza	[SÌ]	
					controllo della temperatura ambiente, con rilevamento di finestra aperta	[NO]	
					con opzione di controllo a distanza	[SÌ]	
Dettagli di contatto	Produttore: Expondo Polska sp. z oo sp. k. via Nowy Kisielin-Innowacyjna 7, 66-002 Zielona Góra | Polonia, UE						

Este manual de usuario ha sido traducido mediante traducción automática. Hemos hecho todo lo posible para garantizar que la traducción sea precisa, pero tenga en cuenta que las traducciones automáticas no son perfectas y no están destinadas a reemplazar a los traductores humanos. La versión oficial del Manual del Usuario está en inglés. Cualquier diferencia entre la versión traducida y el original en inglés no es legalmente vinculante. Si tiene alguna pregunta sobre la exactitud de la traducción, consulte la versión en inglés, que es la referencia oficial. Están disponibles versiones en más idiomas previa solicitud a info@expondo.com.

Características técnicas

Descripción del parámetro		Valor del parámetro
Nombre del producto		Estufa de pellets
Modelo		**MSW-PLT-13**
Voltaje de alimentación [V~] / Frecuencia [Hz]		230/50
Potencia nominal de entrada [W]		47-380
Clase de aislamiento		I
clase de IP		IPX0
Dimensiones [anchura × profundidad × altura; mm]		610 x 500 x 940
Peso neto/bruto [kg]		115/130
Potencia térmica nominal y reducida [kW]	Máximo	13
	Mínimo	3
Eficiencia energética [%]	Mínimo	90
	Máximo	80
Contenido de cenizas		0,12%
Consumo eléctrico auxiliar [W]		47-60
Tipo de combustible		Pellets de madera
Batería del control remoto		Pilas AAA LR03 de 1,5 V (x2)
Diámetro del tubo de entrada [mm]		50
Diámetro del tubo de salida [mm]		80
Distancia mínima de seguridad de un lado del dispositivo respecto de materiales inflamables [mm]:		Derecha = 1200 Atrás = 250 Izquierda = 1200
Capacidad del tanque [kg]		25
Consumo de pellets [kg/h]		0.6-3.6
Rendimiento [%]		90
Área de calentamiento [≤m ^{2}]		130
Tiempo de funcionamiento automático [h]		7-36

1. Descripción general

El objetivo de este manual es ayudarlo a lograr un uso seguro y confiable. El producto ha sido desarrollado y fabricado siguiendo rigurosamente las prescripciones técnicas, utilizando la tecnología y los componentes más avanzados y manteniendo el máximo nivel de calidad.

ANTES DE COMENZAR A TRABAJAR LEA ATENTAMENTE ESTE MANUAL.

Para extender la vida útil del equipo y garantizar su fiabilidad, el usuario tiene que asegurarse de que el funcionamiento y el mantenimiento sean correctos y se ajusten a las instrucciones de este manual. Las características técnicas y los datos incluidos en este manual son actuales. La información de este documento está sujeta a cambios en relación con mejoras de calidad, sin previo aviso. Teniendo en cuenta los avances tecnológicos y la capacidad de reducir el ruido, el aparato está desarrollado y construido para reducir al mínimo el riesgo relacionado con la exposición al ruido.

Explicación de los símbolos

El producto cumple con los requisitos de las correspondientes normas de seguridad.

Antes de utilizar, leer atentamente el manual.

Producto reciclable.

¡PRECAUCIÓN! o **¡ADVERTENCIA!** o **¡RECUERDE!** describiendo una situación (señal de advertencia general).

Usar guantes de protección.

¡advertencia! ¡Tocar la superficie caliente puede provocar quemaduras!
(¡El tubo de escape puede calentarse hasta 160 ˚ C durante el funcionamiento!)

Solo para uso en interiores.

No cubra la unidad con ningún material u objeto.

¡ADVERTENCIA! Las imágenes de este manual tienen carácter meramente explicativo y los detalles de su producto pueden ser diferentes.

2. Seguridad de uso

¡ADVERTENCIA! Lea todas las advertencias e instrucciones de seguridad. El incumplimiento de las advertencias e instrucciones puede provocar descarga eléctrica, incendio y/o lesiones graves o la muerte.

El término "dispositivo" o "producto" en las advertencias y en la descripción del manual se refiere a:
Estufa de pellets.

2.1. Seguridad eléctrica

a) La clavija de la herramienta eléctrica debe coincidir con el enchufe. Nunca modificar el enchufe de ninguna manera. Usar la clavija no modificada y el enchufe de alimentación correspondiente reducirá el riesgo de choque eléctrico.
b) No tocar el dispositivo con las manos mojadas o húmedas.
c) No usar el cable de alimentación de forma incorrecta. Nunca manipular el equipo ni sacar la clavija tirando del cable. Mantener el cable alejado de las fuentes de calor, aceites, cantos cortantes o piezas móviles. Los cables dañados o enredados aumentan el riesgo de descarga eléctrica.
d) Está prohibido utilizar la herramienta si el cable de alimentación está dañado o muestra signos visibles de desgaste. El cable de alimentación dañado debe ser sustituido por un electricista cualificado o por el servicio técnico del fabricante.
e) Para evitar el choque eléctrico, no sumergir el cable, el enchufe o el aparato en agua o en cualquier otro líquido. No utilizar el aparato sobre superficies mojadas.
f) ATENCIÓN: ¡PELIGRO DE MUERTE! Durante la limpieza o el uso del aparato, no sumergirlo nunca en agua u otros líquidos.
g) ¡No usar el aparato en habitaciones con una humedad muy alta / en las inmediaciones de los depósitos de agua!
h) No permitir que la herramienta se moje. ¡Advertencia de descarga eléctrica!

2.2. Seguridad en el lugar de trabajo

a) Mantenga la zona de trabajo ordenada y bien iluminada. El desorden o la mala iluminación pueden provocar accidentes. Hay que ser previsor, observar lo que se hace y actuar con sentido común al utilizar el equipo.
b) No utilizar el dispositivo en atmósferas potencialmente explosivas, por ejemplo, en presencia de líquidos, gases o vapores inflamables. El aparato genera chispas que pueden encender el polvo o los vapores.
c) Si se observa cualquier daño o anomalía en el funcionamiento del equipo, hay que apagarlo inmediatamente y comunicar el hecho ocurrido a una persona autorizada.
d) Si tiene alguna duda sobre el funcionamiento del producto o si este está dañado, póngase en contacto con el servicio técnico del fabricante.
e) Solo el servicio técnico del fabricante se puede encargar de la reparación del dispositivo. ¡No realizar las reparaciones por sí solo!
f) En caso de producirse un fuego o un incendio, solo deben utilizarse extintores de polvo o de nieve carbónica (CO2) para extinguir el equipo con tensión eléctrica.
g) No se permiten niños ni personas no autorizadas en el área de trabajo. (La falta de atención puede resultar en la pérdida de control de la unidad).
h) Utilizar la herramienta en una zona bien ventilada.
i) Al empezar a trabajar con el equipo, aumente paulatinamente el suministro de aire para asegurarse de que funciona correctamente. En el caso de detectar cualquier anomalía de funcionamiento, desconecte inmediatamente el equipo del aire comprimido y póngase en contacto con el servicio de asistencia técnica del fabricante.
j) ¡En caso de un peligro para la vida o la salud, un accidente o una avería, detenga el equipo presionando el botón de PARADA DE EMERGENCIA!
k) Controlar regularmente el estado de las etiquetas adhesivas de seguridad. Cuando las etiquetas son ilegibles, proceder a su sustitución.
l) Guardar el manual de uso para permitir su consulta en futuro. En caso de transmitir el equipo a otra persona, deberá entregarse también el manual de uso.
m) Mantener los elementos de embalaje y las partes pequeñas de montaje fuera del alcance de los niños.
n) Mantener el equipo fuera del alcance de los niños y los animales.
o) Si el dispositivo se utiliza conjuntamente con otros equipos, se deben observar también las indicaciones de los demás manuales de uso pertinentes.

p) Instale el producto de acuerdo con las leyes y reglamentaciones locales, nacionales y estatales. Además, la instalación deberá ser realizada por personal autorizado y capacitado profesionalmente para este tipo de trabajos.

¡Recuerde! hay que proteger los niños y las personas ajenas al utilizar el aparato.

2.3. Seguridad personal

a) No opere este dispositivo si está cansado, enfermo o bajo la influencia de alcohol, drogas o medicamentos que puedan afectar su capacidad para operar el dispositivo.
b) El dispositivo no está diseñado para ser utilizado por personas (incluidos niños) con funciones mentales, sensoriales o intelectuales reducidas o personas que carecen de experiencia y/o conocimiento a menos que estén supervisados o hayan sido instruidos por una persona responsable de su seguridad sobre cómo operar el dispositivo.
c) El equipo debe ser operado por personas físicamente aptas, capaces de manejarlo, que se hayan familiarizado con estas instrucciones y que hayan recibido la formación adecuada en materia de seguridad e higiene en el trabajo.
d) Mantener precaución y aplicar el sentido común durante el trabajo con esta herramienta. Un momento de distracción puede provocar lesiones graves del cuerpo.
e) Utilizar los equipos de protección individual necesarios para el trabajo con esta herramienta, detallados en el apartado 1 explicación de los símbolos. El uso de los equipos de protección individual adecuados y certificados reduce el riesgo de lesiones.
f) El dispositivo no es un juguete. Los niños deben ser supervisados para tener la seguridad de que no jueguen con el aparato.

2.4. Uso seguro del dispositivo

a) No utilice el dispositivo si el interruptor ON/OFF no funciona correctamente (no se enciende ni se apaga). Cuando una herramienta no se puede controlar con el interruptor, es peligrosa, no debe ser utilizada y debe ser reparada.
b) Desconecte el dispositivo de la fuente de alimentación antes de ajustarlo, limpiarlo o darle servicio. Esta medida preventiva reduce el riesgo de su puesta en marcha accidental.

c) Mantener el producto en buen estado técnico. Antes de cada uso comprobar si hay daños generales o daños relacionados con las piezas móviles (grietas en las piezas y los elementos o cualquier otra condición que pueda afectar al funcionamiento seguro del producto). En el caso del daño, hacer reparar el equipo antes de usarlo.
d) Mantener el equipo fuera del alcance de los niños.
e) Cualquier operación de reparación y mantenimiento debe ser realizada por el personal cualificado y utilizando repuestos originales. Así la seguridad de uso será garantizada.
f) Para garantizar la integridad operativa diseñada del equipo, no retirar las cubiertas instaladas en fábrica ni desatornillar los pernos.
g) Evite situaciones en las que el dispositivo se detenga bajo cargas pesadas durante el funcionamiento. Esto puede provocar que los componentes de accionamiento se sobrecalienten y causen avería.
h) No toque ninguna pieza móvil o accesorio a menos que el dispositivo esté desenchufado.
i) Limpiar regularmente la herramienta para evitar la acumulación permanente de suciedad.
j) Utilice pellets de madera para alimentar la unidad. Está prohibido utilizar otros combustibles o residuos.
k) El dispositivo no es un juguete. Los niños no deben realizar la limpieza y el mantenimiento sin la supervisión de un adulto.
l) No ponga en marcha una máquina vacía.
m) No manipular la estructura del equipo para cambiar sus parámetros o el diseño.
n) Asegurarse de la colocación estable de la rueda.
o) ¡No tapar los orificios de ventilación de la herramienta!
p) No coloque ni seque ropa sobre el producto. Cualquier secador o dispositivo similar debe mantenerse a una distancia adecuada del producto.
q) ¡El uso incorrecto del producto o un mantenimiento realizado incorrectamente pueden suponer un grave riesgo de explosión en la cámara de combustión!
r) No opere el producto con la puerta abierta o con el vidrio roto. Si el sistema de encendido está dañado, no se debe forzar el encendido con materiales inflamables.
s) No toque la parte frontal de la unidad durante el funcionamiento: ¡riesgo de quemaduras!

¡ADVERTENCIA! Aunque el producto ha sido diseñado para ser seguro y cuenta con las protecciones adecuadas y a pesar de las características de seguridad adicionales proporcionadas al usuario, aún existe un ligero riesgo de accidente o lesión al manipular el producto. Se recomienda mantener precaución y actuar con sentido común al utilizarlo.

ADVERTENCIA: Está prohibido utilizar este producto en automóviles, caravanas, camiones, tiendas de campaña, etc.

¡ATENCIÓN! Si la instalación no se ha realizado según los procedimientos indicados, en caso de fallo del suministro eléctrico, puede ocurrir que algunos de los gases de escape penetren en el ambiente. En algunos casos puede ser necesario instalar una unidad UPS para mantener el tiro.

Expondo no será responsable en ningún caso de los daños a personas o cosas que resulten del incumplimiento de las normas descritas en los puntos antes mencionados y de los productos instalados no conformes con las normas.

ADVERTENCIA: Está prohibido utilizar este producto en automóviles, caravanas, camiones, tiendas de campaña, etc.

3. Instrucciones de uso

El dispositivo está diseñado para generar calor para calentar edificios y agua mediante la quema de pellets. Es adecuado para instalación permanente en edificios, sin embargo, no es adecuado para su uso en casas prefabricadas.

IMPORTANTE: el producto está diseñado para quemar únicamente pellets de madera, no utilice otros tipos de pellets ni madera. Recomendamos utilizar pellets que cumplan (o superen) los siguientes estándares:

Contenido de humedad (después de la combustión) según CEN/TS 14774-1 e ISO 687	≤12%
Contenido de cenizas (después de la combustión) según ISO 1171	≤0,7% (sin corteza) ≤2,0% (con corteza)
Contenido de materia volátil (base seca, sin cenizas) según ISO 562	80% a 88%
Contenido de hidrógeno (después de la combustión) según ISO 609	5,0% a 6,5%
Contenido de carbono (después de la combustión) según ISO 609	Entre el 40% y el 50%
Contenido de azufre (después de la combustión) según ISO 351 e ISO 334	≤0.1%

Valor calorífico según ISO 1928	16.900 KJ/kg a 19.500 KJ/kg
Diámetro	6 milímetros
Longitud	≤40 mm

El uso de pellets húmedos y/o contaminados (por ejemplo, con alto contenido de sal o arena) empeorará el funcionamiento y el rendimiento de la unidad. Además, el almacenamiento inadecuado de los pellets afecta a su eficiencia, especialmente cuando no se guardan en una habitación seca y/o su estructura está dañada.

La responsabilidad de todos los daños resultantes de un uso distinto al indicado recae sobre el usuario.

3.1. Descripción del producto

Trabajo social-PLT-13:

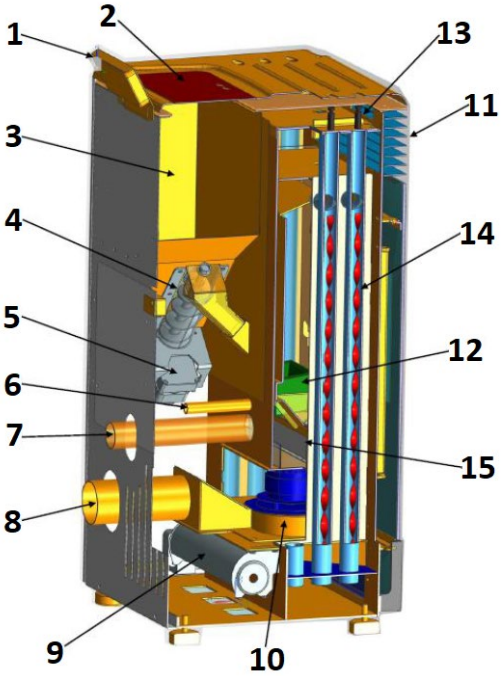

1. Panel de control
2. Tapa de tolva
3. Tolva
4. Gusano
5. Motor de tornillo sin fin
6. Encendedor
7. Tubo de entrada de aire
8. Tubo de escape (hacia la chimenea)
9. Ventilador soplador
10. Ventilador de escape
11. Salida de calor
12. Hogar
13. Pomo
14. Cuchillas espirales
15. Contenedor de cenizas
16. Interruptor de encendido/apagado (en la parte posterior de la carcasa, junto al conector del cable de alimentación; no visible en la imagen)

3.2. Preparación para el trabajo

LUGAR DE USO

La temperatura de ambiente no debe exceder los 40°C y la humedad relativa no debe exceder el 85%. El dispositivo debe estar situado de manera que garantice una buena circulación de aire. Mantenga la distancia mínima recomendada de cada pared de la unidad. Mantenga el dispositivo alejado de cualquier material u objeto inflamable. El equipo siempre debe utilizarse sobre una superficie plana, estable, limpia, resistente al fuego y seca, fuera del alcance de los niños y las personas con reducida capacidad psíquica, sensorial y mental. El dispositivo debe estar situado en un lugar con acceso libre al enchufe de alimentación. ¡Asegúrese de que la fuente de alimentación del dispositivo coincida con los datos indicados en la placa de características!

Si no es posible colocar el aparato sobre una superficie ignífuga, colóquelo sobre una base no inflamable y resistente al calor con un espesor mínimo de 15 mm y que se extienda más allá del contorno de la estufa (consulte la tabla de datos técnicos) más 150 mm adicionales desde el frente.

MONTAJE DE LOS EQUIPOS

IMPORTANTE: La instalación, la conexión eléctrica y de agua, así como las pruebas funcionales y el mantenimiento, deben ser realizados únicamente por una persona autorizada y calificada. Instale el producto de acuerdo con las leyes y reglamentaciones locales, nacionales y estatales.

Chimenea/ventilación:

Acero aislado mínimo requerido: T400 (o superior), resistente a la ignición del hollín. La chimenea debe tener una única trampilla de inspección obligatoria ("a" en la imagen siguiente)/trampilla de inspección (b), y toda la instalación debe cumplir con la norma EN1856-1 y -2.

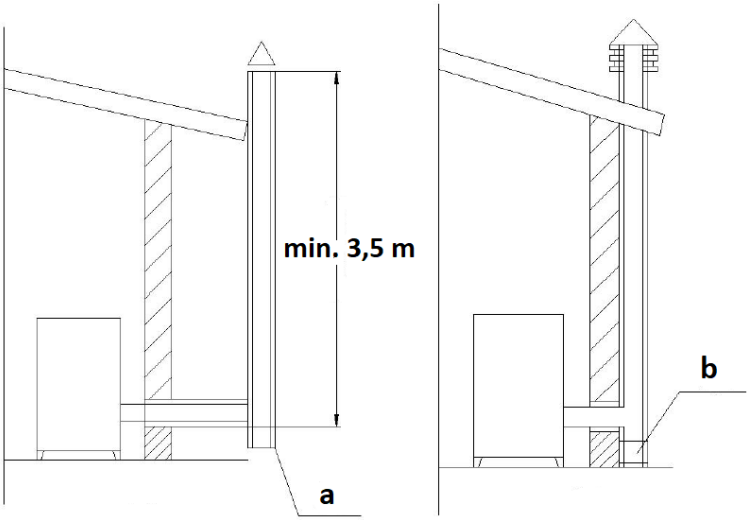

La instalación de la chimenea debe ser hermética, vertical, sin estrechamientos, realizada en material impermeable al humo, aislada térmicamente (para evitar condensaciones o enfriamiento de los humos) y resistente a los esfuerzos mecánicos normales que aparecen con el tiempo - se recomienda chimenea de acero AISI 304 de sección redonda. La instalación debe estar separada de materiales inflamables o combustibles por un espacio de aire o aislada adecuadamente con materiales (consulte la norma EN1443). La abertura de la chimenea debe estar en la misma habitación que la unidad o como máximo en una habitación adyacente. Debajo debe haber una cámara de recolección de hollín y condensado, accesible a través de una trampilla metálica impermeable.

- Techo plano

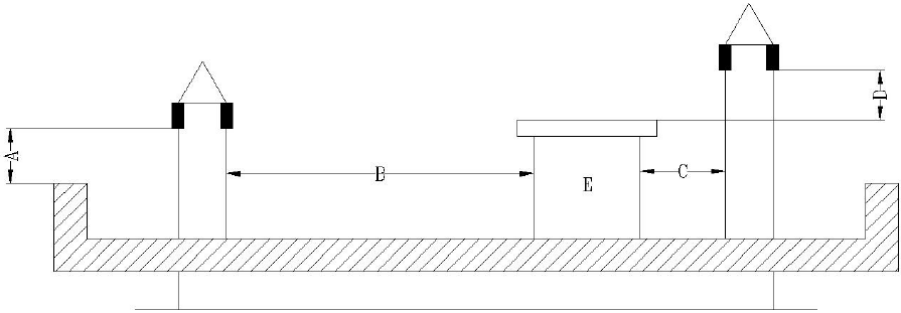

A - 0,5 m
B - distancia >2 m
C - distancia <2 m
D-0,5 m

E - volumen tecnológico.

- Techo con pendiente de 15º

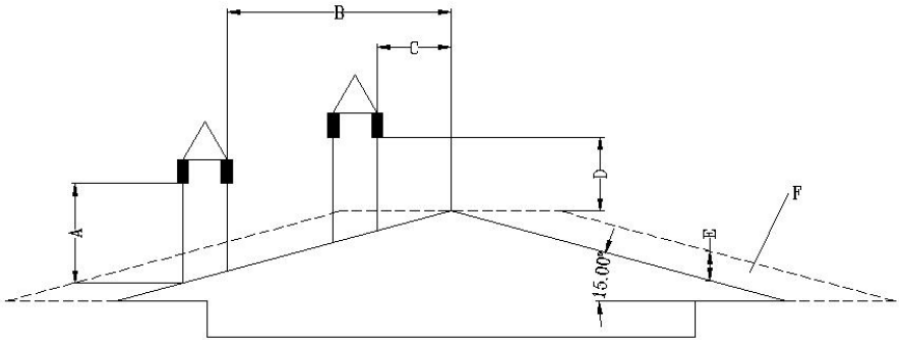

A - mínimo 1 m
B - distancia >1,85 m
B - distancia <1,85 m
D - 0,5 m por encima del punto más alto del techo
E-0,5 m
F - área de drenaje

- Techo con pendiente de 30º

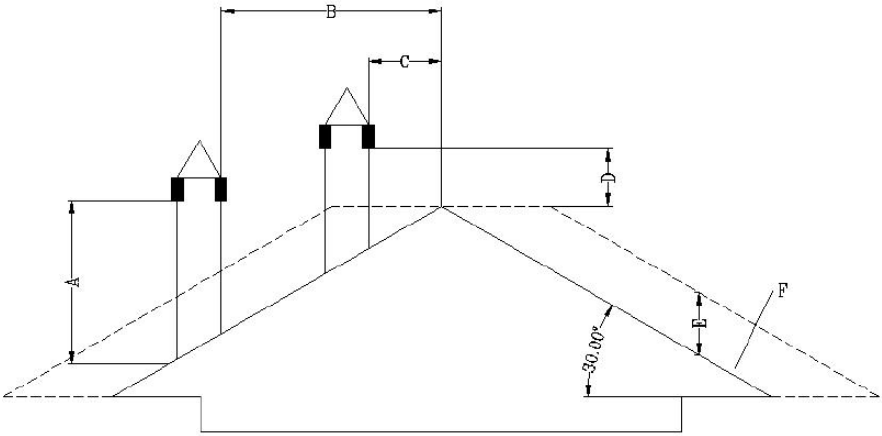

A - mín. 1,3 m
B - distancia >1,5 m
C - distancia <1,5 m
D - 0,5 m por encima del punto más alto del techo
E-0,8 m
F - área de drenaje

- Techo con pendiente de 60º

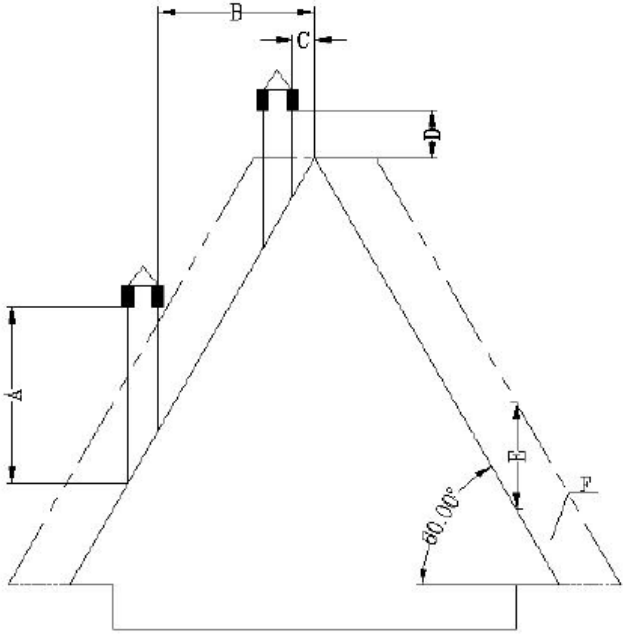

A - mín. 2,6 m
B - distancia >1,5 m
C - distancia <1,5 m
D - 0,5 m por encima del punto más alto del techo
E-0,8 m
F - área de drenaje

- Techo con pendiente de 45 grados

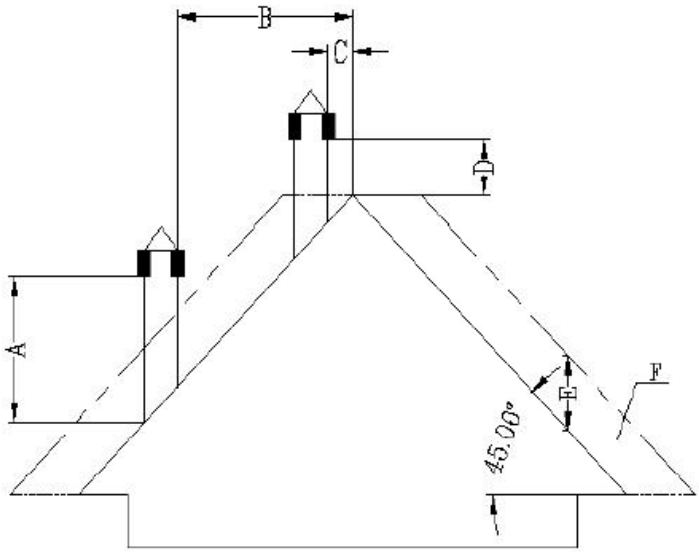

A - mínimo 2 m
B - distancia >1,3 m
C - distancia <1,3 m
D - 0,5 m por encima del punto más alto del techo
E-2,1 m
F - área de drenaje

Requisitos para el final de la chimenea:

- No coloque la chimenea en espacios cerrados o techados (por ejemplo, cochera, garaje, ático, entrepiso, debajo de la terraza, porche, escalera, vestíbulo, etc.)
- La superficie del tubo de escape puede alcanzar temperaturas realmente altas (hasta 160 ˚ C), por lo que debe tener una advertencia resistente a altas temperaturas, no inflamable contra el riesgo de quemaduras graves o estar adecuadamente aislado con material no inflamable.
- El extremo de la chimenea de ventilación debe estar más alto que el tubo de entrada de aire. Si el humo se descarga directamente a través de la pared, se recomienda que el tubo de chimenea vertical tenga una longitud mínima de 1,5 m para instalación en exteriores. Esto evitará que el humo y su olor ingresen nuevamente al edificio cuando se corta la energía, y evitará los vapores calientes que pueden encender la madera y quemar al usuario al mismo tiempo.
- El extremo de la chimenea no debe estar a menos de 1,2 m, la distancia horizontal no debe ser menor de 1,2 m y la distancia vertical no debe ser

menor de 0,3 m desde las puertas, ventanas y entradas de gravedad/ventilación del edificio.

- La distancia del fondo de la chimenea debe ser como mínimo de 304 mm desde el suelo y más de 2 m de cualquier paso público.
- El extremo de la chimenea debe estar al menos a 0,6 m de distancia de materiales inflamables como arbustos, plantas, pasto, cercas, aleros de edificios y edificios adyacentes.
- Para la ventilación de humos se deberá utilizar tubería tipo “PL” o “L”. Utilice un rosetón de pared o un cortafuegos de techo aprobado en el lugar donde la chimenea pasa a través de la pared del techo inflamable.
- Todas las conexiones de la chimenea deben encajar perfectamente entre sí, estar retorcidas entre sí (si las tuberías no tienen un sistema de bloqueo) y selladas. Cuanto más largo sea el tubo que conecta con el tubo de escape de la chimenea y más codos tenga, mayor será la resistencia al flujo de humo.

Instalación en una casa móvil (holandés):

- La entrada de aire al exterior de la casa móvil debe estar siempre muy por debajo del extremo de la chimenea.
- La punta de la chimenea requiere una cubierta (dosel) para proteger la casa de la lluvia y las plagas.
- La estufa debe estar fijada firmemente al suelo con tornillos.
- La estufa debe estar conectada a tierra con un cable de cobre de 8 mm o más.

Protección contra sobretensión:

Se recomienda el uso de un protector de sobretensión para proteger los componentes eléctricos de la estufa contra daños debidos a fluctuaciones de voltaje en el sistema eléctrico.

Protección de temperatura:

Se aplica únicamente a productos fabricados antes de 2023. Los productos fabricados después de 2023 tienen un sensor de temperatura ambiente instalado de fábrica en una ubicación determinada por el fabricante.

Para el correcto funcionamiento de la estufa, es necesario instalar un sensor de temperatura (termostato de baja tensión) en la habitación en la que funcionará la estufa para medir la temperatura ambiente. El sensor/termostato se conecta a la parte posterior de la estufa (ver imágenes a continuación) - su cable debe estar desenrollado y preferiblemente fijado a la pared de la habitación en la que se encuentra la estufa, pero lejos del tubo de escape y de objetos fríos que puedan interferir con su correcto funcionamiento.

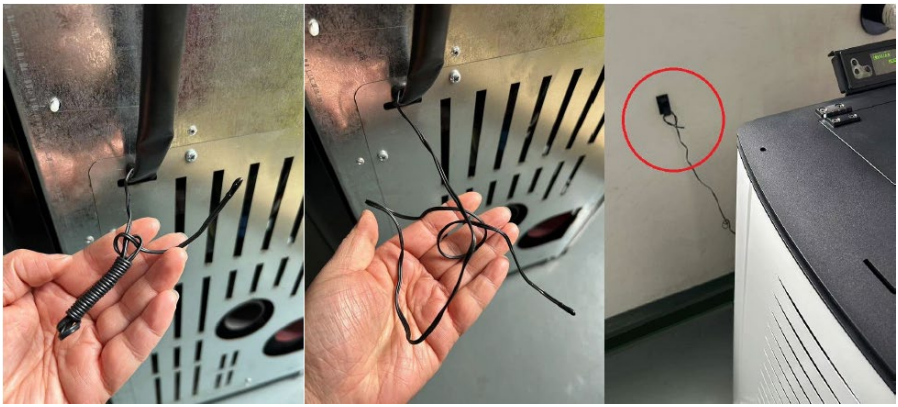

Instalación del panel de control:

Fije el panel de control con la pantalla a la parte trasera de la estufa desde arriba con los tornillos. A continuación, conéctelo al enchufe de alimentación (consulte las imágenes a continuación):

3.3. Manejo del equipo.

3.3.1 Panel de control / control remoto

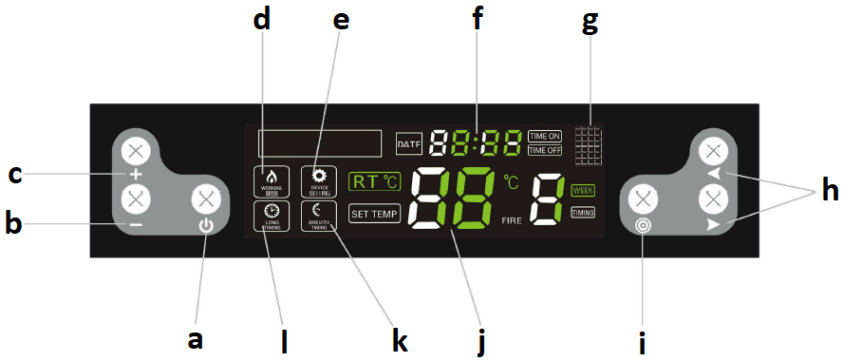

a. Botón de encendido/apagado del dispositivo
b. Botón de disminución de parámetros
c. Botón de aumento de parámetros
d. Indicador de modo de operación
e. Indicador de modo de configuración
f. Reloj
g. Puerto de infrarrojos (para control remoto)
h. Botones de selección/conmutación de funciones
i. Botón de selección de configuración
j. Temperatura
k. Indicador de franja horaria
l. Indicador de tiempo largo

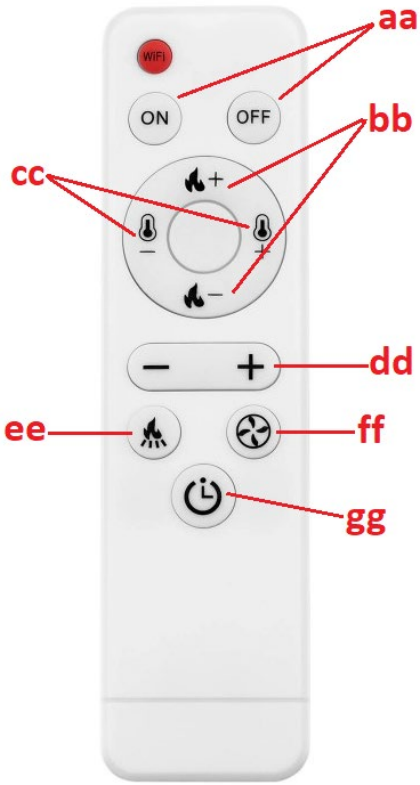

Automóvil club británico. Botón de encendido/apagado del dispositivo
cama y desayuno. Botones para configurar el nivel de encendido
C.C. Botones de ajuste del nivel de temperatura
todos. Botón para aumentar o disminuir el valor de un parámetro determinado
es. Botón para configurar la frecuencia de funcionamiento del alimentador de pellets
y siguientes. Botón para configurar la velocidad del extractor de aire
hg. Botón para cambios simplificados en el modo temporizador

3.3.2 Antes del primer uso

IMPORTANTE: la estufa puede desprender un olor desagradable cuando se utiliza por primera vez: la pintura del interior se quemará. Esto es normal y no es un defecto del producto: el olor desagradable debería desaparecer con el tiempo.

- Introduzca los pellets en el horno vertiéndolos dentro (no es necesario llenar completamente la tolva).
- Coloque el interruptor de encendido rojo (14) en la posición ON ("I") - debe encenderse, lo que significa que la estufa tiene energía y comenzó a funcionar.
- Después de la puesta en marcha, el sistema de la estufa pasará al procedimiento de autodiagnóstico y, si tiene éxito, el dispositivo estará listo para funcionar.

3.3.3 Puesta en marcha y funcionamiento

IMPORTANTE: antes de ponerlo en funcionamiento, asegurarse de que el hogar (12) esté lleno de pellet y que el contenedor de cenizas (13 o 15 según el modelo) esté correctamente colocado (ver las imágenes siguientes):

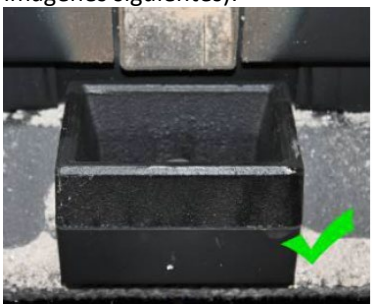

Antes de encender el fuego es necesario retirar del hogar los restos de pellets no quemados.

a) Encendido/ apagado

Para encender la estufa, coloque el interruptor de encendido (14 o 16) en la posición “I” y presione el botón de encendido/apagado (a). El dispositivo se iniciará y entrará en el modo de encendido automático, y la información en la pantalla se verá así:

De igual forma, utilice el mismo botón (a) para apagar la estufa, y la pantalla será la siguiente:

Cuando la estufa entra en el modo automático de limpieza de cenizas, la pantalla será la siguiente:

NOTA: después de apagar la estufa, el fuego continuará ardiendo hasta que los pellets en el hogar se hayan quemado completamente. Durante este tiempo, ambos ventiladores funcionarán: el de flujo de aire y el de extracción. El tiempo de combustión es de aproximadamente 15 minutos.

b) Configuración del temporizador para encender/apagar

Con la estufa apagada, mantenga presionado el botón de encendido/apagado (a) para programar el temporizador por 12 horas, es decir, la estufa se encenderá automáticamente después de 12 horas. Cuando los controles parpadean:

Utilice los botones de aumento/disminución de parámetros (b/c) y el botón de conmutación (h) para ajustar el tiempo hasta que se encienda la estufa.

De la misma manera, durante el funcionamiento de la estufa, se puede programar el tiempo hasta que se apague, es decir, manteniendo presionado el botón de encendido/apagado (a). Cuando parpadean:

Utilice los botones de aumento/disminución de parámetros (b/c) y alternancia (h) para ajustar el tiempo hasta que se apague.

Después de configurar la hora de encendido/apagado, el temporizador en la pantalla mostrará cada 5 segundos cuánto tiempo queda hasta que la estufa se encienda/apague.

c) Configuración del temporizador semanal

Es posible programar individualmente la hora de encendido y apagado de la estufa para cada día de la semana, con opción de 2 rondas de encendido/apagado cada día. Para ello, presione el botón de selección de ajustes (i) 4 veces. Pulse los botones de función/conmutación (h) para seleccionar las horas, los minutos y el día, y ajuste los valores con los botones de aumento/disminución (b/c). Después de configurarlo para un día determinado, puede configurar un segundo encendido/apagado en el mismo día presionando ambos botones de función/conmutación (h) al mismo tiempo. También puedes establecer la misma hora de encendido y apagado para cada día de la semana.

NOTA: la función de encender y apagar la estufa dos veces al día solo está disponible para los modelos producidos después de 2022.

IMPORTANTE: antes de configurar el horario semanal, no configure una única hora de encendido/apagado ya que la

configuración única tiene prioridad y entonces el horario semanal no funcionará.

Para cancelar el temporizador semanal, presione el botón de configuración (i) 4 veces, luego use los botones de función/cambio (h) para seleccionar la configuración que desea eliminar y presione el botón de disminución de valor (-) hasta que la pantalla del reloj (f) muestre el valor:

Luego puedes seleccionar otro horario con los botones de alternancia (h) para eliminar y repetir los pasos descritos anteriormente. Al mantener presionado el botón de configuración se regresa al cambio de configuración:

Después de eliminar todo el temporizador semanal, el indicador se apagará en la pantalla:

d) Ajuste de temperatura

Presione el botón de configuración (i) y si la luz:

comienza a parpadear, ajuste la temperatura en el rango de 10-35 º C. Si la temperatura en la habitación calentada alcanza el valor establecido, el dispositivo cambiará automáticamente al programa más bajo P1 - "economía".

IMPORTANTE: si la temperatura en la tolva alcanza o supera los 90 º C. La estufa también se apagará cuando la temperatura en su interior alcance los 700ºC .

e) Encendiendo el fuego y el soplador

Al presionar el botón de configuración (i) dos veces se activará la opción de configuración de fuego. Si se cumplen los siguientes controles:

flash, se puede seleccionar uno de los siguientes programas: P0, P1, P2, P3, P4. “P0” es un programa automático, es decir, la estufa ajusta automáticamente el nivel del fuego a la temperatura establecida. "P1" es un programa económico: cuando se alcanza la temperatura establecida en la habitación calentada, la estufa cambiará automáticamente al programa económico "P1".

IMPORTANTE: en caso de que el fuego se oscurezca y salga humo por la chimenea, se debe acelerar el flujo de aire en la cámara de combustión.

f) Configuración del funcionamiento del alimentador de pellets

Al presionar el botón de cambio de configuración (i) 3 veces se activará la opción de configurar la frecuencia de funcionamiento del alimentador de pellets. Si se cumplen los siguientes controles:

están parpadeando, puede configurar el funcionamiento del alimentador de pellets dependiendo de la calidad de los pellets utilizados. El ajuste está en el rango de 1 a 5. El nivel "3" es el ajuste de fábrica, mientras que los botones de aumento/disminución de valor (b/c) se pueden utilizar para cambiar la frecuencia del alimentador, por ejemplo, si selecciona el nivel 2, significa que la frecuencia de funcionamiento será un 10% mayor que el ajuste de fábrica para cada uno de los programas, es decir, los pellets se alimentarán con mayor frecuencia y lo contrario sucederá para valores más altos.

IMPORTANTE: si la temperatura en el interior de la estufa alcanza los 700 ˚ C, el alimentador de pellet se detendrá hasta que la temperatura baje a 650 ˚ C.

g) Ajuste del reloj

Presionando el botón 5 veces podrá acceder a la configuración del reloj. Cuando los controles:

parpadean, configure el día y la hora actuales con los botones de función/conmutación (h).

3.3.4 Luces de error

Las alteraciones en el correcto funcionamiento de la estufa pueden provocar la visualización de uno de los códigos de error en la pantalla:

Código del error	Significado	Posible causa
"E1"	Error del sensor de temperatura ambiente.	• Circuito del sensor de temperatura dañado en la placa base. • El sensor de temperatura en sí está defectuoso. • Soldadura en frío.
"E2"	Error del sensor termoeléctrico (termopar).	• Deposición de hollín en el sensor afectando su funcionamiento. • Termopar defectuoso.
"E3"	Error en el sensor de temperatura del humo, es decir, el sensor detecta la temperatura como demasiado baja y no hay encendido en el hogar o el encendido se apaga durante el funcionamiento.	• No hay pellets en el comedero. • Hay muy poca cantidad de pellets en la cámara de combustión, el fuego es demasiado bajo y la temperatura en el horno es demasiado baja.

3.4. Limpieza y mantenimiento

a) Antes de limpiar, reemplazar accesorios y cuando la máquina no esté en uso, apáguela, desenchúfela y enfríela.

- Espere a que detengan los elementos giratorios.

b) Para la limpieza de superficies no deben utilizarse productos con propiedades corrosivas.

c) Está prohibido dirigir un chorro de agua a la herramienta o sumergirla en el agua.

d) Asegúrese de que el agua no penetre a través de los orificios de carcasa.

e) Los orificios de ventilación deben limpiarse con un cepillo y el aire comprimido.

f) Se deben realizar inspecciones periódicas del equipo para asegurarse de que está en buen estado de funcionamiento y de que no se ha producido ningún daño.

g) No deje las pilas en el mando a distancia cuando no lo vaya a utilizar durante un periodo prolongado.

h) No limpie el equipo con sustancias ácidas, productos médicos, diluyentes, combustible, aceites u otras sustancias químicas; esto puede dañar el equipo.

i) La frecuencia de limpieza de la estufa depende principalmente del contenido de cenizas de los pellets, por lo que se recomienda utilizar pellets con la menor cantidad de cenizas posible. Esto ampliará los intervalos de limpieza del dispositivo.

j) Los contaminantes presentes en cada pellet forman escoria durante la combustión. Bloquea el flujo de aire hacia el hogar, por lo que se debe revisar la estufa diariamente para detectar agujeros bloqueados con escoria. En caso necesario, retirarlo quitando el hogar cuando la estufa esté fría.

k) La cantidad insuficiente de aire en el proceso de combustión (combustión incompleta), los arranques y apagados frecuentes provocan la formación de hollín, que se acumula en el vidrio, el intercambiador de calor y el tubo de escape. Por lo tanto, limpie periódicamente la cámara de combustión eliminando cenizas y otras impurezas de su interior. Revise la estufa para ver si tiene hollín al menos una vez al mes y elimínelo si es necesario.

l) Dependiendo de la calidad de los pellets, es posible que se acumulen algunas cenizas y algo de alquitrán en el tubo de escape. Se recomienda inspeccionar y, si es necesario, limpiar la chimenea cada seis meses o después de quemar cada 2 toneladas de pellets.

m) Para limpiar el interior de la estufa, se recomienda utilizar un aspirador especializado para cenizas (frías).

n) Limpieza del corazón - frecuencia aproximadamente cada 10 bolsas de pellets quemados:
    - Abra la puerta del horno, retire el hogar y límpielo bien, especialmente los orificios, por ejemplo, utilizando un destornillador.
    - A la hora de limpiar el hogar, limpie con cuidado y delicadeza el quemador de cerámica.

- Al colocar el hogar nuevamente en su lugar, asegúrese de que encaje exactamente en el orificio, de modo que su lado superior quede hacia la parte delantera de la estufa.

o) Limpieza del cristal:

- Nunca abra la puerta frontal ni limpie el cristal mientras el horno esté en funcionamiento, especialmente cuando esté caliente.
- Limpie el vidrio enfriado con toallas de papel y un poco de limpiador de vidrios.

p) Limpieza del contenedor de cenizas:

PRECAUCIÓN: ¡nunca abra el contenedor de cenizas cuando la estufa esté caliente!

- Abra la puerta de la estufa y afloje los pestillos del contenedor de cenizas en la parte inferior.
- Saque el recipiente y vacíelo de cenizas.
- Retire cualquier resto con un aspirador de cenizas especializado.
- Al insertar el contenedor de cenizas, asegúrese de que encaje de forma precisa y firme. De lo contrario, el sensor podría detectar la ausencia del recipiente y apagar la estufa como resultado.

q) Intervalos de limpieza estándar recomendados:
- Hogar - después de cada 5 bolsas de pellets
- Contenedor de cenizas - después de cada 10 bolsas
- Extractor de aire - después de cada 100 bolsas
- Ventilador de aire soplado - después de cada 50 bolsas

Retire las pilas usadas del control remoto de la misma manera como las instaló. Entregue las pilas usadas a un punto de recogida autorizado.

ELIMINACIÓN DE EQUIPOS DESECHADOS.
Al final de su vida útil, este producto no debe desecharse con la basura doméstica normal, sino que debe llevarse a un punto de recogida para el reciclaje de aparatos eléctricos y electrónicos. La información está marcada con el símbolo colocado en el producto, incluido en el manual de uso o el embalaje. Los materiales utilizados en este equipo son reciclables de acuerdo con su marcado. Se contribuye de forma importante a la protección del medio ambiente reutilizando, reciclando o eliminando de otra forma los equipos usados.
La administración local le proporcionará información sobre el punto adecuado para desechar los equipos usados.

Resolución de problemas

La lista contiene problemas comunes con el dispositivo. Antes de ponerse en contacto con el servicio técnico del fabricante, se recomienda comprobar si el problema puede solucionarse usted mismo.

Problema	Posible causa	Solución
1. El LED de encendido no se enciende cuando se enciende el dispositivo.	No llega energía al horno ni al panel de control.	Verifique la fuente de alimentación y las conexiones del cableado.
	El fusible está defectuoso.	Reemplace el fusible en el interruptor o en el panel de control.
2. La pantalla no se ilumina y se escucha un pitido cuando se enciende el dispositivo.	Conexión de cable suelta.	Verifique y conecte correctamente.
	Fallo o daño del cable.	Reemplace el cable (sólo un electricista calificado puede realizar el reemplazo) o comuníquese con el departamento de servicio del fabricante.
3. La pantalla no se enciende cuando se enciende la alimentación.	Véase el problema (1) y (2).	Véase el problema (1) y (2).
	La pantalla está dañada.	Reemplace la pantalla o comuníquese con el departamento de servicio del fabricante.
4. El ventilador de flujo no funciona cuando el horno está encendido.	Después de un encendido exitoso, el ventilador de flujo comenzará a funcionar.	Espera un momento.
	El detector de humo no está conectado correctamente.	Repare correctamente el detector de humo o comuníquese con el departamento de servicio del fabricante para su reparación.

5. El eje del sinfín no alimenta pellets.	Esto es normal durante la fase de encendido. 20 segundos después de encenderlo, comenzará a alimentar el lote.	Espera un momento
	Hay un problema con la conexión entre el motor de alimentación y el eje del sinfín.	A. Verifique que los tornillos entre el eje del sinfín y el motor no estén flojos o no encajen. B. Verifique que el motor del eje del sinfín no esté dañado o que el cable esté conectado correctamente.
	No hay combustible en el tanque.	Vierta combustible en el tanque.
	El canal del eje del sinfín está bloqueado.	Compruebe que el tubo del eje del sinfín no esté bloqueado.
	El motor del eje del sinfín está defectuoso.	Póngase en contacto con el servicio técnico del fabricante.
6. Cantidad de carga incorrecta.	Demasiados pellets para quemar en el tiempo requerido.	Ajuste la configuración de alimentación por lotes a -2 o -1 según las condiciones reales (la configuración predeterminada de fábrica es 3).
	No hay suficientes pellets para una combustión adecuada.	Ajuste la configuración de alimentación por lotes a +2 o +1 (la configuración predeterminada de fábrica es 3).

7. 15 minutos después del encendido, el horno se apaga automáticamente y muestra un error de encendido (código de error: E3)	Falta de pellets o la alimentación de pellets no es lo suficientemente efectiva, lo que provoca un fallo en el encendido.	Verifique el sistema del eje del sinfín y que el tanque esté vacío.
	El detector de humo no puede detectar correctamente la temperatura del humo.	El detector de humo está dañado o mal conectado; comuníquese con el fabricante para reemplazarlo o repararlo.
8. La llama es más pequeña. Los pellets no queman lo suficiente. Se ha acumulado polvo en el cristal.	No hay suficiente aire en la cámara de combustión	1. Verifique las propiedades de sellado de la tira de sellado de la puerta. 2. Compruebe que el tubo de entrada o el tubo de escape no estén obstruidos. 3. Aumente la velocidad del ventilador de extracción a -5 o +5 (valor predeterminado: 0) 4. Si es necesario, póngase en contacto con el servicio técnico del fabricante.
9. La llama se apaga y en la pantalla aparece el mensaje de falta de pellets (código de error: E3).	Sin cargo (pellets)	Ver problema (5)
	Si hay muy pocos pellets, la temperatura del humo será demasiado baja.	Ajuste el tiempo de alimentación del lote.

10. Calefacción demasiado débil.	Las tuberías de intercambio de calor están polvorientas.	Limpie el tubo de intercambio de calor.
11. Sensor de temperatura ambiente defectuoso (código de error: E1).	El sensor de temperatura ambiente está dañado o colocado incorrectamente.	Repare el sensor, corrija el método de instalación o comuníquese con el departamento de servicio del fabricante.
12. Sensor de humo defectuoso (código de error: E2).	El detector de humo está defectuoso o no está conectado correctamente.	Repare el sensor, corrija el método de instalación o comuníquese con el departamento de servicio del fabricante.
13. Al encender el aparato, es posible que notes que el fusible del interruptor está defectuoso.	Un cortocircuito en el dispositivo.	Póngase en contacto con el servicio técnico del fabricante.
14. El ventilador de escape no funciona, pero el ventilador de flujo funciona cuando el horno está encendido.	Conexión incorrecta del ventilador de extracción y del ventilador de impulsión.	Reemplace el ventilador de escape y la conexión del ventilador de flujo continuo.
15. El eje del sinfín trabaja de forma continua.	Falla del motor del eje del sinfín.	Póngase en contacto con el servicio técnico del fabricante.
	Verifique que el dispositivo no tenga ninguna falla importante.	Póngase en contacto con el servicio técnico del fabricante.
16. La pantalla muestra la temperatura alta en la habitación (hornos con termocirculación).	Sensor de temperatura ambiente defectuoso	Véase el problema (11).
	Un sensor de temperatura ambiente	Coloque el sensor de temperatura ambiente

	montado demasiado cerca de objetos de alta temperatura.	lejos de objetos de alta temperatura.

Requisitos de información para calentadores locales de combustible sólido

Identificador(es) del modelo: MSW-PLT-13											
Funcionalidad de calentamiento indirecto: no											
Potencia calorífica directa: 13(kW)											
Producción de calor indirecto: ...(kW): NA											
Combustible	**Combustible preferido (solo uno):**	**Otros combustibles adecuados:**	***ηs*** **[x%]:**	**Emisiones de calefacción de espacios con potencia térmica nominal (1)**				**Emisiones de calefacción de espacios con potencia térmica mínima (1) (2)**			
				P.M	**OGC**	**CO**	**NO_x**	**P.M**	**OGC**	**CO**	**NO_x**
				[x] mg/ ^{Nm3} (13 % $_{O2}$)				**[x] mg/ ^{Nm3} (13 % $_{O2}$)**			
Troncos de madera con un contenido de humedad ≤ 25 %	[No]	[No]									
Madera prensada con contenido de humedad < 12 %	[Sí]	[No]	79,5	14	6	50	101				
Otra biomasa leñosa	[No]	[No]									
Biomasa no leñosa	[No]	[No]									
Antracita y carbón vapor seco	[No]	[No]									
Coca-cola dura	[No]	[No]									
Coca-Cola de baja temperatura	[No]	[No]									

Carbón bituminoso	[No]	[No]									
Briquetas de lignito	[No]	[No]									
Briquetas de turba	[No]	[No]									
Briquetas de combustibles fósiles mezclados	[No]	[No]									
Otros combustibles fósiles	[No]	[No]									
Briquetas de biomasa mezclada y combustibles fósiles	[No]	[No]									
Otra mezcla de biomasa y combustible sólido	[No]	[No]									

Características al operar únicamente con el combustible preferido								
Artículo	**Símbolo**	**Valor**	**Unidad**		**Artículo**	**Símbolo**	**Valor**	**Unidad**
Salida de calor					**Eficiencia útil (NCV tal como se recibió)**			
Potencia calorífica nominal	$_{Nombre}P$	13,1	kilovatios		Eficiencia útil a potencia térmica nominal	$\eta_{th,nombre}$	90,2	%

Potencia calorífica mínima (indicativa)	$P_{mín.}$		kilovatios		Eficiencia útil con mínima potencia calorífica (indicativa)	$\eta_{th,min}$		%
Consumo eléctrico auxiliar					**Tipo de salida de calor/control de temperatura ambiente (seleccione una)**			
A potencia térmica nominal	$El_{máximo}$	0,087	kilovatios		Salida de calor de una sola etapa, sin control de temperatura ambiente		[No]	
Con mínima potencia calorífica	el_{min}		kilovatios		Dos o más etapas manuales, sin control de temperatura ambiente		[No]	
En modo de espera	el_{SB}	0,001	kilovatios		Con control de temperatura ambiente con termostato mecánico		[No]	
Requisito de potencia de llama piloto permanente					con control electrónico de temperatura ambiente		[No]	
Requisito de potencia de la llama piloto (si corresponde)	P_{piloto}		kilovatios		Con control electrónico de temperatura ambiente y temporizador diario.		[No]	
					Con control electrónico de temperatura ambiente y temporizador semanal.		[Sí]	
					Otras opciones de control (múltiples selecciones posibles)			
					Control de temperatura ambiente, con detección de presencia.		[Sí]	
					Control de temperatura ambiente, con detección de ventana abierta		[No]	
					con opción de control de distancia		[Sí]	
Datos de contacto	Fabricante: expondo Polska sp. z oo sp. k. Calle Nowy Kisielin-Innowacyjna 7, 66-002 Zielona Góra | Polonia, UE							

Ezt a felhasználói kézikönyvet gépi fordítással fordították le. Minden erőfeszítést megtettünk a fordítás pontosságának biztosítása érdekében, de kérjük, vegye figyelembe, hogy az automatizált fordítások nem tökéletesek, és nem az emberi fordítók helyettesítésére szolgálnak. A felhasználói kézikönyv hivatalos változata angol nyelvű. A lefordított változat és az eredeti angol nyelvű változat közötti eltérések nem jogilag kötelező érvényűek. Ha bármilyen kérdése van a fordítás pontosságával kapcsolatban, kérjük, olvassa el az angol nyelvű változatot, amely a hivatalos hivatkozási alap. További nyelvi változatok kérésre a info@expondo.com címen érhetők el.

Műszaki adatok

Paraméter leírása		Paraméter értéke
Precíziós mérleg		Pelletkályha
Modell		**MSW-PLT-13**
Tápfeszültség [V ~] / Frekvencia [Hz]		230/50
Névleges bemeneti teljesítmény [W]		47-380
Védelmi osztály		I
IP-osztály		IPX0
Méretek (Szélesség x mélység x magasság) [mm]		610 x 500 x 940
Nettó/bruttó súly [kg]		115/130
Névleges és csökkentett hőteljesítmény [kW]	Maximális	13
	Minimális	3
Energiahatékonyság [%]	Minimális	90
	Maximális	80
Hamutartalom		0,12%
Segédáram-fogyasztás [W]		47-60
Üzemanyagtípus		fa pellet
Távirányító akkumulátor		AAA LR03 1.5V (x2)
Bemeneti cső átmérője [mm]		50
Kimeneti csőátmérő [mm]		80
A készülék egyik oldalának minimális biztonsági távolsága a gyúlékony anyagoktól [mm]:		Jobbra = 1200 Vissza = 250 Balra = 1200
Tartály kapacitása [kg]		25
Pelletfogyasztás [kg/h]		0.6-3.6
Hatékonyság [%]		90
Fűtési terület [≤m ^{2}]		130
Automatikus üzemidő [h]		7-36

1. Általános leírás

Ez a kézikönyv a biztonságos és megbízható használathoz kíván segítséget nyújtani. A termék szigorúan a műszaki előírásoknak megfelelően, a legújabb műszaki megoldások és alkatrészek felhasználásával, a legmagasabb minőségi előírások betartásával lett tervezve és legyártva.

ELINDÍTÁS ELŐTT FIGYELMESEN OLVASSA EL ÉS ÉRTELMEZZE EZEKET AZ UTASÍTÁSOKAT.

A készülék hosszú és megbízható működésének érdekében ügyelni kell a készülék megfelelő használatára és karbantartására az ebben a használati utasításban leírtaknak megfelelően. A használati útmutatóban szereplő műszaki adatok és specifikációk naprakészek. A gyártó fenntartja magának a jogot a termék minőségének javítására, módosítására. A legújabb műszaki megoldások és a zajcsökkentési technológiák figyelembe vételével a készülék úgy lett megtervezve és megépítve, hogy a zajkibocsátásból eredő esetleges kockázat a lehető legalacsonyabb legyen.

Jelmagyarázat

A termék megfelel a vonatkozó biztonsági előírásoknak.

Használat előtt ismerkedjen meg az utasítással!

Újrahasznosítható termék.

VIGYÁZAT! vagy **FIGYELEM!** vagy **FIGYELEM!** egy helyzet leírása (általános figyelmeztető jel).

Használjon védőkesztyűt.

Vigyázat! A forró felület égési sérülést okozhat!
(a kipufogócső akár $^{160oC-ra}$is felmelegedhet működés közben!)

Csak beltéri használatra.

Ne takarja le a készüléket semmilyen anyaggal vagy tárggyal.

VIGYÁZAT! A használati útmutató illusztrációi szemléltető jellegűek és bizonyos részletekben eltérhetnek a termék tényleges megjelenésétől.

2. A felhasználás biztonsága

VIGYÁZAT! Olvassa el az összes biztonsági figyelmeztetést és utasítást. A figyelmeztetések és utasítások figyelmen kívül hagyása áramütést, tüzet, súlyos sérülést vagy halálos balesetet okozhat.

A "készülék" vagy "termék" kifejezés a figyelmeztetésekben és a használati útmutató leírásában a következőre vonatkozik:
Pelletkályha

2.1. Elektromosságra vonatkozó biztonsági szabályok

a) A készülék villásdugójának illenie kell a konnektorba. A villásdugót semmilyen módon ne módosítsa. Az eredeti villásdugók és a megfelelő aljzatok csökkentik az áramütés kockázatát.
b) Ne érintse meg a készüléket vizes vagy nedves kézzel!
c) Ne használja a kábelt rendeltetésétől eltérően! Soha ne használja a készülék felemelésére vagy a konnektorból való kihúzásra! A kábelt tartsa távol hőtől, olajtól, éles szegélyektől vagy mozgó alkatrészektől. A sérült vagy összegabalyodott vezetékek növelik az áramütés kockázatát.
d) Tilos a készülék használata, ha a tápkábel megsérült, vagy kopási jelek észlelhetők. A sérült tápkábelt szakképzett villanyszerelővel vagy a gyártó szervizével kell kicseréltetni.
e) Az áramütés elkerülése érdekében ne merítse a kábelt, a villásdugót vagy a készüléket vízbe vagy más folyadékba. Ne használja a készüléket nedves felületen. Tilos a készüléket nedves felületen használni.
f) FIGYELEM - ÉLETVESZÉLY! Tilos a berendezést tisztítás vagy használat során vízbe vagy egyéb folyadékba meríteni.
g) Ne használja a készüléket nagyon magas páratartalmú helyiségekben / víztartályok közvetlen közelében!
h) Tilos a készülék eláztatása. Vigyázat, áramütés veszélye áll fent!

2.2. Munkahelyre vonatkozó biztonsági szabályok

a) Ügyeljen a munkaterületen a rendre és a jó megvilágításra. A rendetlenség vagy a rossz megvilágítás balesetekhez vezethet. Legyen előrelátó, ügyeljen a cselekedeteire és használja a józan eszét a berendezés használata során.
b) Ne használja a készüléket robbanásveszélyes környezetben, például gyúlékony folyadékok, gázok vagy por jelenlétében. A készülék szikrázhat, és ezek meggyújthatják a port vagy a gyúlékony gőzöket.
c) Sérülés megállapításakor vagy rendellenesség esetén azonnal ki kell kapcsolni a készüléket, és jelenteni azt egy illetékes személynek.
d) Ha bizonytalan abban, hogy a termék megfelelően működik-e, vagy sérülést észlel, lépjen kapcsolatba a gyártó szervizével.
e) A berendezés javítását kizárólag a gyártó szervize végezheti. saját hatáskörben javítást végezni!
f) Tűz esetén por vagy szén-dioxid (CO2) tűzoltó készülékkel oltsa el a tüzet (olyan készülékkel, amelyet feszültség alatt álló elektromos berendezésekhez terveztek).
g) Gyermekek vagy illetéktelen személyek nem tartózkodhatnak a munkaterületen. (A figyelmetlenség elvesztheti az irányítást a készülék felett.)
h) A készüléket jól szellőző helyen szabad csak használni.
i) A készülékkel való munka megkezdésekor fokozatosan növelje a készülék levegőellátását, így megbizonyosodhat róla, hogy megfelelően működik. Ha bármilyen hibát észlel a készüléken, azonnal válassza le a sűrített levegőről, és lépjen kapcsolatba a gyártó szervizével.
j) Élet- vagy egészségkárosodás veszélye, baleset vagy meghibásodás esetén azonnal állítsa le a készüléket a VÉSZLEÁLLÍTÓ gombbal!
k) A biztonsági információs matricák állapotát rendszeresen ellenőrizni kell. Amennyiben a matricák olvashatatlanok, újakra kell őket cserélni.
l) A használati utasítást meg kell őrizni, később is szükség lehet rá. Ha a készüléket átadja egy következő tulajdonosnak, a használati útmutatót is át kell adni a termékkel együtt.
m) A csomagolás részeit és az apró alkatrészeket tartsa gyermekektől elzárva.
n) Tartsa távol a készüléket gyermekektől és háziállatoktól!
o) Ha ezt az készüléket más készülékkel együttesen használja, vegye figyelembe a többi készülék használati utasítást is!
p) A terméket a helyi, nemzeti és állami törvényeknek és előírásoknak megfelelően telepítse. Ezen túlmenően a telepítést az ilyen típusú munkára szakmailag képzett, felhatalmazott személyzetnek kell elvégeznie.

Ne feledje! Használat közben ügyeljen a gyermekek és a közelben tartózkodók testi épségére!

2.3. Személyekre vonatkozó biztonsági szabályok

a) Ne kezelje ezt a készüléket, ha fáradt, beteg, vagy olyan alkohol, kábítószer vagy gyógyszer hatása alatt áll, amely befolyásolhatja a készülék kezelési képességét.
b) A készüléket nem használhatják csökkent szellemi, érzékszervi vagy értelmi képességekkel rendelkező személyek (beleértve a gyermekeket is), illetve olyan személyek, akiknek nincs tapasztalatuk és/vagy ismereteik, kivéve, ha felügyelet alatt állnak, vagy a biztonságukért felelős személy utasította őket a készülék működtetésére.
c) A készüléket csak olyan testileg és szellemileg alkalmas, szakképzett személyek kezelhetik, akik elolvasták a jelen használati utasítást, és részt vettek munkavédelmi képzésben.
d) Legyen óvatos, használja a józan eszét a készülék használata során. Munka közben egy pillanatnyi figyelmetlenség súlyos balesetet okozhat.
e) Használja a szimbólummagyarázat 1. pontjában felsorolt, a gép üzemeltetéséhez szükséges személyi védőfelszereléseket. A megfelelő, hitelesített egyéni védőfelszerelések használata csökkenti a sérülés veszélyét.
f) A készülék nem játék. Nem szabad megengedni, hogy gyermekek játszanak a készülékkel.

2.4. A készülék biztonságos használata

a) Ne használja a készüléket, ha a be-/kikapcsoló nem működik megfelelően (nem kapcsol be és ki). A kapcsolóval nem vezérelhető készülékek veszélyesek, nem alkalmasak a használatra és meg kell őket javítani.
b) Beállítás, tisztítás vagy szervizelés előtt válassza le a készüléket a tápellátásról. Ez a óvintézkedés csökkenti a véletlen bekapcsolás kockázatát.
c) Tartsa a készüléket jó műszaki állapotban. Minden használat előtt ellenőrizze, hogy a berendezés nem mutat-e általános vagy a mozgó elemekkel kapcsolatos sérüléseket (alkatrészek vagy elemek törése vagy minden egyéb olyan körülmény, amely hatással van a berendezés biztonságos működésére)! Sérülés esetén a készüléket használat előtt javítsa meg!
d) A készülék gyermekektől elzárva tartandó.

e) A készülékek javítását és karbantartását csak szakképzett személyek végezhetik, kizárólag eredeti cserealkatrészek használatával. Ez biztosítja a biztonságos használatot.
f) A készülék működési integritásának biztosítása érdekében tilos eltávolítani a gyári burkolatot vagy a csavarokat.
g) Kerülje az olyan helyzeteket, amikor a készülék működés közben nagy terhelés alatt megáll. Ez a meghajtó alkatrészeinek túlmelegedéséhez és az egység károsodásához vezethet.
h) Ne érintsen meg semmilyen mozgó alkatrészt vagy tartozékot, kivéve, ha a készülék ki van húzva a hálózatból.
i) Rendszeresen tisztítsa meg a készüléket, hogy megakadályozza a szennyeződések felhalmozódást.
j) A készüléket fapellettel kell működtetni. Tilos más tüzelőanyagot vagy hulladékot használni.
k) A készülék nem játék. Gyermekek nem végezhetik felnőtt felügyelete nélkül a tisztítási vagy karbantartási munkálatokat.
l) A készüléket tilos üresen indítani.
m) Tilos módosítani a készülék felépítését paramétereinek vagy kialakításának megváltoztatása érdekében.
n) Ne terhelje túl a berendezést!
o) A készülék szellőzőnyílásait nem szabad lezárni!
p) Ne tegyen vagy szárítson vászonruhát a termékre. A szárítókat és hasonló eszközöket a terméktől megfelelő távolságban kell tartani.
q) A termék helytelen használata vagy a nem megfelelően elvégzett karbantartás komoly robbanásveszélyt jelenthet az égéstérben!
r) Ne működtesse a terméket nyitott ajtóval vagy törött üveggel. Ha a gyújtórendszer megsérült, nem szabad gyújtást gyúlékony anyagokkal erőltetni.
s) Ne érintse meg a készülék elülső részét működés közben - égési sérülések veszélye!

VIGYÁZAT! Bár a terméket úgy tervezték, hogy biztonságos legyen, és megfelelő biztosítékokkal rendelkezik, és a felhasználó számára biztosított további biztonsági funkciók ellenére a termék kezelése során még mindig fennáll a baleset vagy sérülés kockázata. A termék használata során járjon el óvatosan és a józan ész szabályai szerint!

FIGYELMEZTETÉS: Tilos ezt a terméket autóban, lakókocsiban, teherautóban, sátorban stb. használni.

FIGYELEM! Ha a telepítést nem a megadott eljárásoknak megfelelően végezték el, az áramellátás meghibásodása esetén előfordulhat, hogy a kipufogógázok egy része behatol a helyiségbe. Bizonyos esetekben szükség lehet egy UPS egység telepítésére a huzat fenntartásához.

Az Expondo semmilyen módon nem vonható felelősségre a fent említett pontokban leírt szabályok be nem tartásából eredő személyi vagy tárgyi károkért, valamint a nem a szabványoknak megfelelően beszerelt termékekért.

FIGYELMEZTETÉS: Tilos ezt a terméket autóban, lakókocsiban, teherautóban, sátorban stb. használni.

3. Használati utasítás

A készüléket úgy tervezték, hogy pellet elégetésével hőt termeljen az épületek és a víz fűtéséhez. Alkalmas épületekbe történő állandó beépítésre, azonban nem alkalmas előregyártott házakban való használatra.

FONTOS: a terméket kizárólag fapellet égetésére tervezték, ne használjon más típusú pelletet és fát. Javasoljuk, hogy olyan pelletet használjon, amely megfelel (vagy meghaladja) az alábbi szabványoknak:

Nedvességtartalom (égetés után) a CEN/TS 14774-1 és az ISO 687 szabvány szerint.	≤12%
Hamutartalom (égetés után) az ISO 1171 szabvány szerint	≤0,7% (kéreg nélkül) ≤2,0% (kéreggel)
Illóanyag-tartalom (száraz, hamu nélküli alapanyag) az ISO 562 szabvány szerint.	80% és 88% között
Hidrogéntartalom (égés után) az ISO 609 szabvány szerint	5,0% és 6,5% között
Széntartalom (égés után) az ISO 609 szabvány szerint	40-50%
Kéntartalom (égetés után) az ISO 351 és az ISO 334 szerint	≤0.1%

Az ISO 1928 szerinti fűtőérték	16,900 KJ/kg és 19,500 KJ/kg között
Átmérő	6 mm
Hosszúság	≤40 mm

A nedves és/vagy szennyezett pellet (pl. magas só- vagy homoktartalom) használata rontja a készülék működését és teljesítményét. A pellet nem megfelelő tárolása is befolyásolja a hatékonyságát, különösen, ha nem száraz helyiségben tartják és/vagy a szerkezete sérült.

A felhasználó felelős a nem rendeltetésszerű használatból eredő bármilyen kárért.

3.1. Termék áttekintés

MSW-PLT-13:

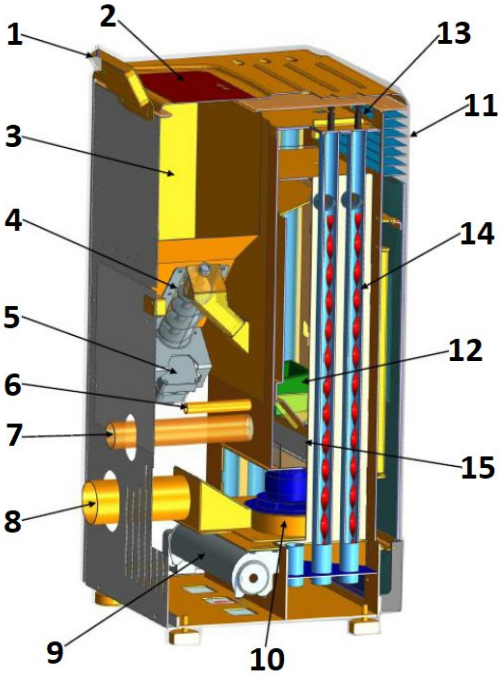

1. Kezelőpanel
2. A tartály fedele
3. Hopper
4. Féreg
5. Csigamotor
6. Gyújtó
7. Légbeszívó cső
8. Kipufogócső (a kéménybe)
9. Fúvóventilátor
10. Kipufogó ventilátor
11. Hő kimenet
12. Kályha
13. Csavar
14. Spirálpengék
15. Hamutartály
16. ON/OFF kapcsoló (a ház hátulján, a hálózati kábel aljzata mellett - a képen nem látható)

3.2. Beüzemelés előtt

BERENDEZÉS ELHELYEZÉSE:

A készülék környezetének hőmérséklete nem haladhatja meg a 40°C-ot, és páratartalma nem haladhatja meg a 85%-ot. A készüléket úgy kell elhelyezni, hogy a jó légáramlás biztosítva legyen. Tartsa be a minimálisan ajánlott távolságot a készülék minden falától. Tartsa a készüléket gyúlékony anyagoktól vagy tárgyaktól távol. A készüléket mindig egyenes, stabil, tiszta, tűzálló és száraz felületen kell használni, gyermekek és csökkent szellemi, érzékszervi vagy mentális funkciókkal rendelkező személyek számára elérhetetlen helyen. A készüléket úgy kell elhelyezni, hogy a tápkábel villásdugója bármikor elérhető legyen. Ellenőrizni kell, hogy a készülék tápellátása megfelel-e az adattáblán megadott adatoknak!
Ha a készüléket nem lehet tűzálló felületre helyezni, akkor helyezze a készüléket egy legalább 15 mm vastagságú, nem gyúlékony, hőálló alátétre, amely túlnyúlik a tűzhely körvonalán (lásd a műszaki adatok táblázatát), valamint további 150 mm-re az elejétől.

A KÉSZÜLÉK ÖSSZESZERELÉSE

FONTOS: A beszerelést, az elektromos és vízcsatlakozást, valamint a funkcionális tesztelést és karbantartást csak felhatalmazott, szakképzett személy végezheti. A terméket a helyi, nemzeti és állami törvényeknek és előírásoknak megfelelően telepítse.

Kémény/szellőztetés:

Minimálisan előírt szigetelt acél - T400 (vagy magasabb) - ellenáll a koromgyulladásnak. A kéménynek rendelkeznie kell egyetlen, kötelező ellenőrző nyílással ("a" az alábbi képen)/ellenőrzési csappantyúval (b), és a teljes berendezésnek meg kell felelnie az EN1856-1 és -2 szabványnak.

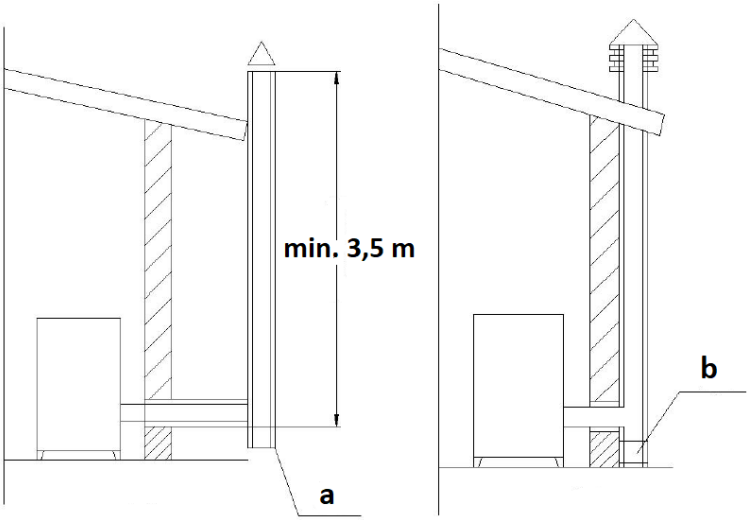

A kéményszerelvénynek légmentesnek, függőlegesnek, szűkületek nélkülinek, füstöt nem áteresztő anyagból készültnek, hőszigeteltnek (a kondenzáció vagy a füst lehűlésének elkerülése érdekében) és az idő múlásával fellépő normál mechanikai igénybevételnek ellenállónak kell lennie - ajánlott AISI 304-es, kerek keresztmetszetű kéményacél. A berendezést éghető vagy gyúlékony anyagoktól légréssel kell elválasztani, vagy megfelelően szigetelni kell - lásd az EN1443 szabványt. A kéménynyílásnak a készülékkel egy helyiségben vagy legfeljebb egy szomszédos helyiségben kell lennie. Alatta kell lennie egy korom- és kondenzátumgyűjtő kamrának - amelyhez egy vízálló, fém nyíláson keresztül lehet hozzáférni.

- Lapos tető

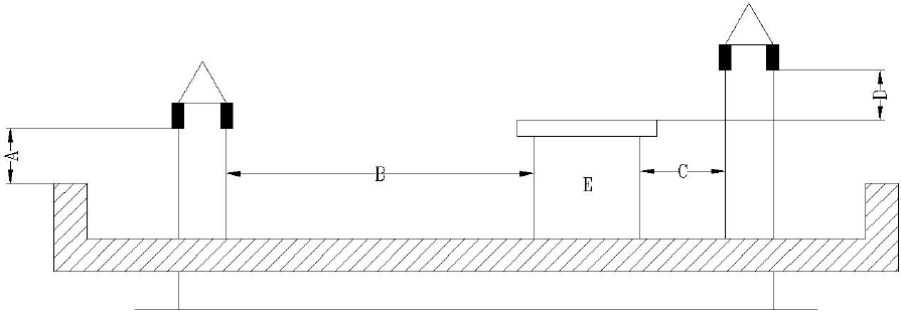

A - 0,5 m
B - távolság >2 m
C - távolság <2 m
D - 0,5 m

E - technikai hangerő.

- 15 º lejtésű tető

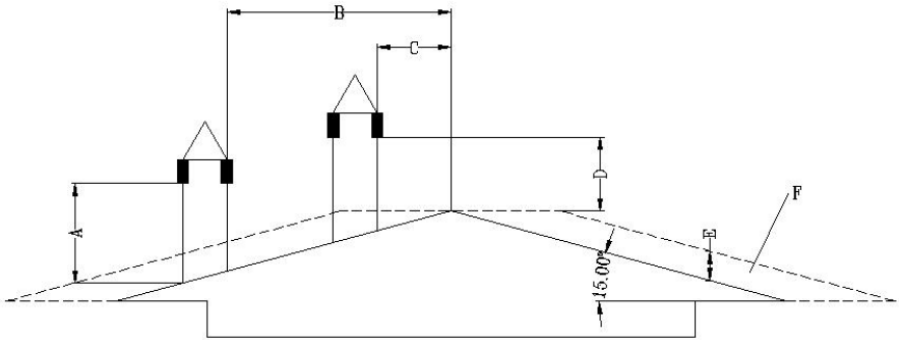

A - min. 1 m
B - távolság >1,85 m
B - távolság <1,85 m
D - 0,5 m a tető legmagasabb pontja felett.
E - 0,5 m
F - vízgyűjtő terület

- 30 º lejtésű tető

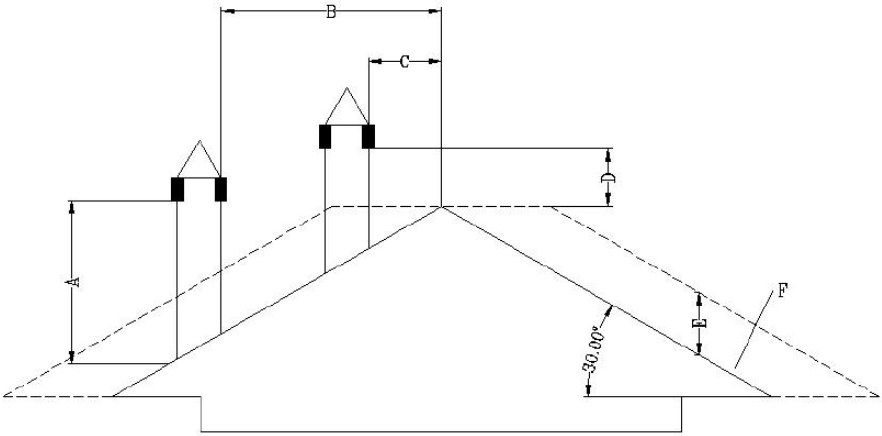

A - min. 1,3 m
B - távolság >1,5 m
C - távolság <1,5 m
D - 0,5 m a tető legmagasabb pontja felett.
E - 0,8 m
F - vízgyűjtő terület

- 60 ° lejtésű tető

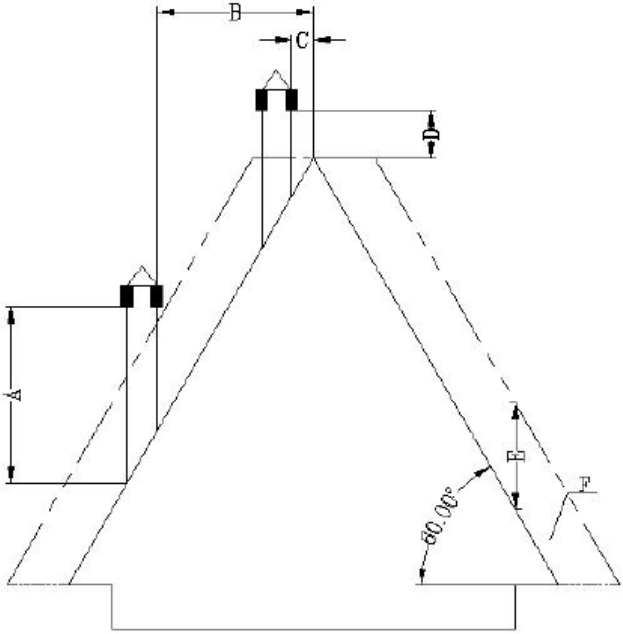

A - min. 2,6 m
B - távolság >1,5 m
C - távolság <1,5 m
D - 0,5 m a tető legmagasabb pontja felett.
E - 0,8 m
F - vízgyűjtő terület

- 45 fokos lejtésű tető

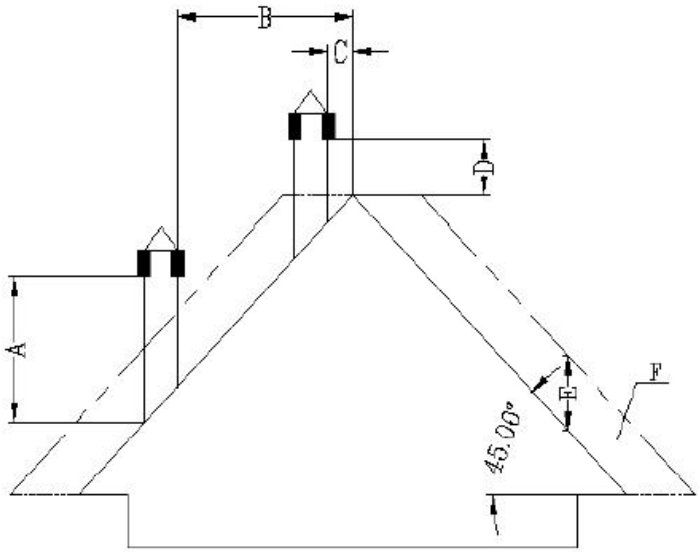

A - min. 2 m
B - távolság >1,3 m
C - távolság <1,3 m
D - 0,5 m a tető legmagasabb pontja felett.
E - 2,1 m
F - vízgyűjtő terület

A kémény végére vonatkozó követelmények:

- Ne vezesse a kéményt úgy, hogy az zárt vagy fedett helyiségekben végződjön (pl. autóbeálló, garázs, padlás, félemelet, napozóterasz alatt, veranda, lépcsőház, előszoba stb.).
- A kipufogócső felülete nagyon magas hőmérsékletet érhet el (akár 160°C), ezért a magas hőmérsékletnek ellenálló, nem gyúlékony figyelmeztetésnek kell lennie a súlyos égési sérülések veszélye ellen, vagy megfelelően nem gyúlékony anyaggal kell szigetelni.
- A szellőzőkémény végének magasabbnak kell lennie, mint a levegőbeömlő csőnek. Ha a füstöt közvetlenül a falon keresztül vezetik ki, kültéri telepítés esetén ajánlott, hogy a függőleges kéménycső legalább 1,5 m hosszú legyen. Ez megakadályozza, hogy a füst és annak szaga visszakerüljön az épületbe, amikor az áramot kikapcsolják, és elkerülhető, hogy a forró gőzök meggyújtsák a fát és egyúttal megégessék a felhasználót.
- A kémény vége nem lehet 1,2 m-nél alacsonyabb, a vízszintes távolság nem lehet kevesebb, mint 1,2 m, a függőleges távolság pedig nem lehet

kevesebb, mint 0,3 m az ajtóktól, ablakoktól és az épület gravitációs/szellőzőnyílásoktól.

- A kémény aljának legalább 304 mm távolságra kell lennie a talajtól és több mint 2 m-re a közforgalmú járdától.
- A kémény végének legalább 0,6 m távolságra kell lennie az éghető anyagoktól, például bokroktól, növényektől, füvektől, kerítésektől, épületek túlnyúlásaitól és szomszédos épületektől.
- A füstszellőztetéshez "PL" vagy "L" típusú csövet kell használni. Használjon jóváhagyott fali rozettát vagy mennyezeti tűzfalat azon a helyen, ahol a kémény áthalad a gyúlékony mennyezeti falon.
- Minden kéménycsatlakozásnak szorosan egymáshoz kell illeszkednie, össze kell csavarni (ha a csövek nem rendelkeznek zárórendszerrel) és le kell zárni. Minél hosszabb a kémény kipufogócsövéhez csatlakozó cső, és minél több könyökkel rendelkezik, annál nagyobb az ellenállás a füst áramlásával szemben.

Lakókocsiba való beszerelés (holland):

- A lakókocsi külső légbeömlő nyílása mindig jóval a kémény vége alatt kell, hogy legyen.
- A kémény csúcsához fedelet (előtetőt) kell építeni, hogy megvédje a házat az esőtől és a kártevőktől.
- A kályhát csavarokkal kell biztonságosan a padlóhoz rögzíteni.
- A kályhát 8 mm-es vagy nagyobb rézhuzallal kell földelni.

Túlfeszültség elleni védelem:

Túlfeszültségvédő használata ajánlott, hogy megvédje a tűzhely elektromos alkatrészeit az elektromos rendszer feszültségingadozásaiból eredő károsodástól.

Hőmérsékletvédelem:

Csak a 2023 előtt gyártott termékekre vonatkozik. A 2023 után gyártott termékek gyárilag beépített környezeti hőmérséklet-érzékelővel rendelkeznek a gyártó által meghatározott helyen.

A kályha megfelelő működéséhez szükséges egy hőmérséklet-érzékelő (kisfeszültségű termosztát) felszerelése abban a helyiségben, ahol a kályha működni fog, a környezeti hőmérséklet mérésére. Az érzékelő/termosztát a kályha hátuljához van csatlakoztatva (lásd az alábbi képeket) - zsinórját ki kell tekerni, és lehetőleg annak a helyiségnek a falához kell rögzíteni, ahol a kályha található, de távol a kipufogócsőtől és a hideg tárgyaktól, amelyek zavarhatják a megfelelő működést.

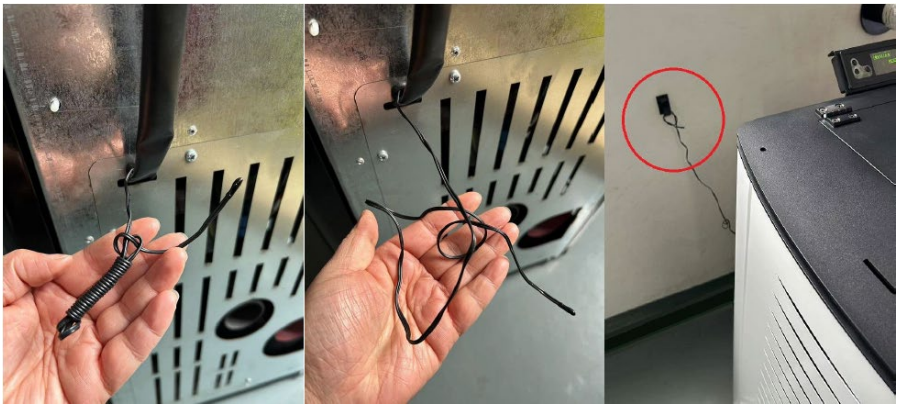

A vezérlőpanel beszerelése:
A kijelzővel ellátott kezelőpanelt a csavarokkal felülről rögzítse a kályha hátuljára. Ezután csatlakoztassa a hálózati csatlakozóval - lásd az alábbi képeket:

3.3. Munkavégzés a berendezéssel

3.3.1 Vezérlőpanel / távirányító

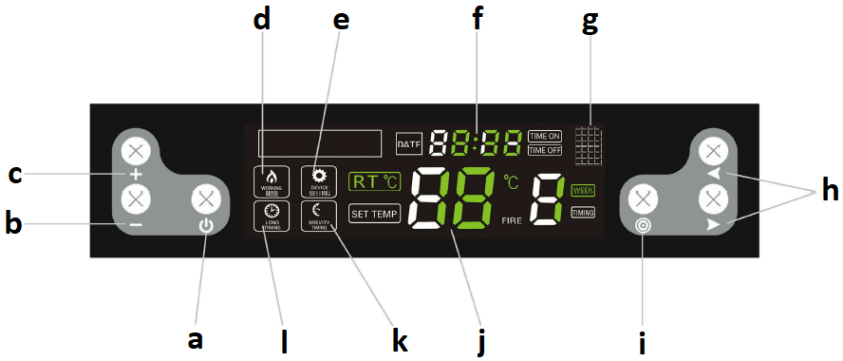

a. A készülék be/ki kapcsoló gombja
b. Paraméter csökkentő gomb
c. Paraméter növelés gomb
d. Működési mód kijelző
e. Beállítási mód kijelzője
f. Óra
g. Infravörös port (távirányítóhoz)
h. Funkcióválasztó / kapcsoló gombok
i. Beállítások kiválasztó gomb
j. Hőmérséklet
k. Időrésjelző
l. Hosszú idő mutató

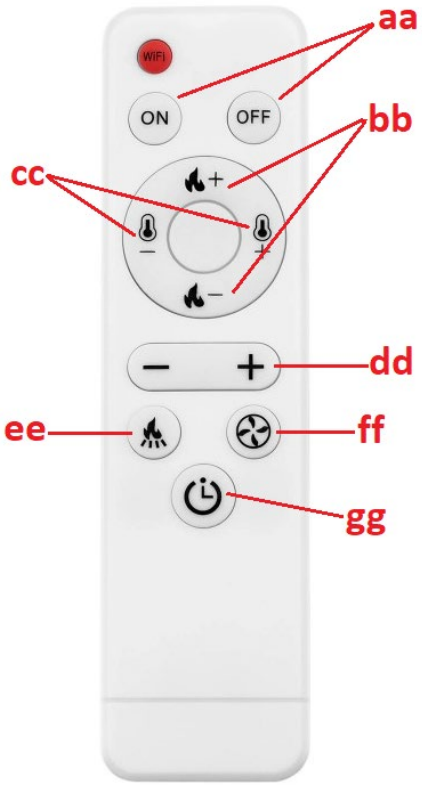

aa. Eszköz ON/OFF gomb
bb. Gombok a gyújtási szint beállításához
cc. Hőmérsékletszint-beállító gombok
dd. Érték növelés/csökkentés gomb egy adott paraméterhez
ee. Gomb a pellet adagoló működési frekvenciájának beállításához
ff. Az elszívó ventilátor sebességének beállítására szolgáló gomb
hg. Gomb az időzítő üzemmódban történő egyszerűsített módosításokhoz

3.3.2 Első használat előtt:

FONTOS: a kályha első használatba vételekor kellemetlen szagot áraszthat - a benne lévő festék kiég. Ez normális, és nem a termék hibája - a kellemetlen szag idővel elmúlik.

- Tegye a pelletet a kemencébe, öntse be (nem szükséges a tartály teljes feltöltése).

- Állítsa a piros hálózati kapcsolót (14) ON ("I") állásba - világítania kell, ami azt jelenti, hogy a kályhában van áram és elkezdett működni.
- Az indítás után a tűzhelyrendszer öndiagnosztikai eljárásba kezd, és ha sikeres, a készülék készen áll a működésre.

3.3.3 Indítás és munka

FONTOS: az üzembe helyezés előtt győződjön meg arról, hogy a tűzhely (12) tele van pellettel, és hogy a hamutartó (13 vagy 15, modelltől függően) megfelelően van elhelyezve (lásd az alábbi képeket):

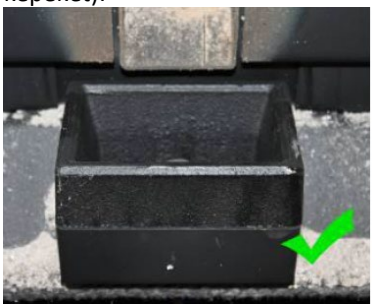

Gyújtás előtt az el nem égett pellet maradványait el kell távolítani a tűzhelyről.

a) Be/Kikapcsolás

A tűzhely elindításához állítsa a hálózati kapcsolót (14 vagy 16) "I" állásba, és nyomja meg a be/ki gombot (a). A készülék elindul és automatikus gyújtási üzemmódba lép, a kijelzőn megjelenő információk pedig így néznek ki:

Hasonlóképpen, használja ugyanazt a gombot (a) a tűzhely kikapcsolásához, és a kijelző a következőképpen néz ki:

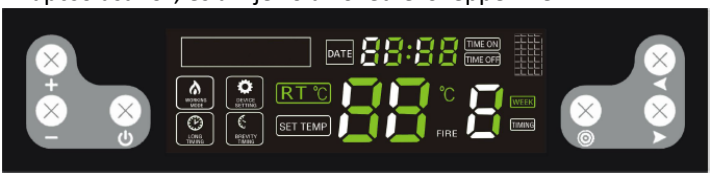

Amikor a kályha automatikus hamutisztítási üzemmódba lép, a kijelző a következőképpen néz ki:

MEGJEGYZÉS: a tűzhely kikapcsolása után a tűz addig ég, amíg a tűzhelyen lévő pellet teljesen ki nem ég. Ez idő alatt mindkét ventilátor - a légáramoltató és az elszívó ventilátor - működik. Az égési idő kb. 15 perc.

b) Az időzítő be-/kikapcsolásának beállítása

Kikapcsolt tűzhelyen nyomja meg és tartsa lenyomva a be/ki gombot (a), hogy az időzítőt 12 órára állítsa be, azaz a tűzhely 12 óra elteltével automatikusan bekapcsol. Amikor a vezérlők villognak:

A paraméterek növelő/csökkentő gombokkal (b/c) és a kapcsológombbal (h) állítsa be a tűzhely bekapcsolásáig eltelt időt.

Ugyanígy a tűzhely működése közben is beállíthatja az időt a kikapcsolásig, azaz a be/kikapcsoló gomb (a) lenyomásával és nyomva tartásával. Amikor pislognak:

A paraméter növelő/csökkentő (b/c) és a kapcsoló (h) gombokkal beállíthatja az időt a kikapcsolásig.

A be-/kikapcsolási idő beállítása után az időzítő a kijelzőn 5 másodpercenként mutatja, hogy mennyi idő van még hátra a tűzhely indításáig/leállításáig.

c) **Heti időzítő beállítása**

Lehetőség van a tűzhely be- és kikapcsolásának időpontját a hét minden egyes napjára egyedileg programozni - a be- és kikapcsolás minden nap 2 körre is beállítható. Ehhez nyomja meg 4-szer a beállítások kiválasztó gombot (i). Nyomja meg a funkció/kapcsoló gombokat (h) az órák és percek, valamint a nap kiválasztásához, és állítsa be az értékeket a csökkentő/növelő gombokkal (b/c). Miután beállította egy adott napra, a két funkció/kapcsoló gomb (h) egyidejű megnyomásával ugyanazon a napon egy második be/ki kapcsolást is beállíthat. A hét minden napjára beállíthat egy és ugyanazon be- és kikapcsolási időt is.

MEGJEGYZÉS: a tűzhely napi kétszeri be- és kikapcsolásának funkciója csak a 2022 után gyártott modellek esetében érhető el.

FONTOS: a heti időbeosztás beállítása előtt ne állítson be egyetlen be-/kikapcsolási időt, mivel az egyetlen beállítás elsőbbséget élvez, és akkor a heti időbeosztás nem fog működni.

A heti időzítő törléséhez nyomja meg 4-szer a beállítások gombot (i), majd a funkció/kapcsoló gombokkal (h) válassza ki a törölni kívánt beállítást, és nyomja meg az értékcsökkentő gombot (-), amíg az óra kijelzőn (f) értéket nem jelenik meg:

Ezután a váltógombokkal (h) kiválaszthat egy másik időpontot a törléshez, és megismételheti a fent leírt lépéseket. A beállítások gomb megnyomásával és nyomva tartásával visszatér a beállítások módosításához:

A teljes heti időzítő törlése után a kijelzőn a kijelző kikapcsol:

d) Hőmérséklet beállítása

Nyomja meg a beállítások gombot (i), és ha a fény:

villogni kezd, állítsa be a hőmérsékletet a $^{10\text{-}35}$oC tartományba. Ha a fűtött helyiség hőmérséklete eléri a beállított értéket, a készülék automatikusan a legalacsonyabb P1 - "takarékos" programra vált.

FONTOS: ha a tartályban a hőmérséklet eléri vagy meghaladja a 90oC-ot. A tűzhely akkor is kikapcsol, ha a benne lévő hőmérséklet eléri a 700oC-ot.

e) A tűz és a fúvóka beállítása

A beállítások gomb (i) kétszeri megnyomásával aktiválódik a tűzbeállítási lehetőség. Ha a következő ellenőrzések:

villanás, a következő programok közül lehet választani: P0, P1, P2, P3, P4. A "P0" egy automatikus program, azaz a kályha automatikusan beállítja a tűzfokot a beállított hőmérséklethez. A "P1" egy takarékos program - amikor a fűtött helyiségben elérjük a beállított hőmérsékletet, a kályha automatikusan átvált a "P1" takarékos programra.

FONTOS: abban az esetben, ha a tűz elsötétül és füst jön ki a kéményből, a légáramlást az égéstérben fel kell gyorsítani.

f) A pellet adagoló működésének beállítása

A beállítások módosítása gomb (i) háromszori megnyomásával aktiválódik a pellet adagoló működési frekvenciájának beállítási lehetősége. Ha a következő ellenőrzések:

villognak, beállíthatja a pellet adagoló működését a felhasznált pellet minőségétől függően. A beállítás az 1-5 tartományban van.

A "3" szint a gyári beállítás, míg az érték csökkentő/növelő (b/c) gombokkal az adagoló frekvenciája változtatható, pl. ha a 2. szintet választja, az azt jelenti, hogy a működési frekvencia 10%-kal magasabb lesz a gyári beállításnál minden egyes program esetében, azaz a pellet gyakrabban kerül etetésre, és ennek ellenkezője történik magasabb értékek esetén.

FONTOS: ha a kályha belsejében a hőmérséklet eléri a 700°C-ot, a pellet adagoló leáll, amíg a hőmérséklet le nem csökken 650°C-ra.

g) Óra beállítása

A gomb ötszöri megnyomásával az óra beállítására léphet. Amikor a vezérlők:

villog, állítsa be az aktuális napot és időt a funkció/kapcsoló gombokkal (h).

3.3.4 Hibajelző lámpák

A tűzhely megfelelő működésének zavarai a képernyőn a hibakódok valamelyikének megjelenését eredményezhetik:

Hibakód	Jelentése	Lehetséges ok
"E1"	Szobahőmérséklet-érzékelő hiba.	• Az alaplapon lévő hőmérséklet-érzékelő áramkör sérülése. • Maga a hőmérséklet-érzékelő hibás. • Hidegforrasztás.

"E2"	Termoelektromos érzékelő (termoelem) hibája.	• Koromlerakódás az érzékelőn, amely befolyásolja annak működését. • Termoelem hibás.
"E3"	Füsthőmérséklet-érzékelő hiba, azaz az érzékelő túl alacsonynak látja a hőmérsékletet, és a tűzhelyen nincs gyújtás, vagy a gyújtás működés közben kikapcsol.	• Nincs pellet az etetőben. • Túl kevés pellet van az égéstérben, a tűz túl alacsony és a kemence hőmérséklete túl alacsony.

3.4. Tisztítás és karbantartás

a) Tisztítás, tartozékok cseréje előtt, valamint amikor a gépet nem használja, kapcsolja ki, húzza ki a konnektorból és hűtse le.
   - Várja meg, amíg a forgó elemek leállnak.

b) A felületek tisztítására csak maró anyagoktól mentes tisztítószereket szabad használni.

c) Tilos a készüléket vízsugárral fröcskölni, vagy vízbe meríteni.

d) Ügyeljen arra, hogy víz ne kerülhessen a készülék házába.

e) A szellőzőnyílásokat kefével és sűrített levegővel kell tisztítani.

f) A készüléket rendszeresen ellenőrizni kell, hogy nincsenek-e raja sérülések és megfelelően működik-e.

g) Ne hagyja az elemeket a távirányítóban, ha azt hosszabb ideig nem használja.

h) Ne tisztítsa a készüléket maró anyagokkal, orvosi tisztítószerekkel, hígítókkal, üzemanyaggal, olajokkal vagy más vegyszerekkel, mert ezek károsíthatják a készüléket.

i) A kályha tisztításának gyakorisága elsősorban a pellet hamutartalmától függ, ezért ajánlott minél kevesebb hamut tartalmazó pelletet használni. Ez meghosszabbítja a készülék tisztítási időközeit.

j) Az egyes pelletekben lévő szennyező anyagok az égés során salakot képeznek. Elzárja a levegő áramlását a tűzhely felé, ezért a kályhát naponta ellenőrizni

kell, hogy a lyukakat nem zárja-e el a salak. Ha szükséges, távolítsa el a tűzhely eltávolításával, amikor a kályha kihűlt.

k) Az elégtelen levegőmennyiség az égési folyamatban (nem teljes égés), a gyakori indítás/leállítás koromképződéshez vezet, amely felhalmozódik az üvegen, a hőcserélőn és a kipufogócsövön. Ezért rendszeresen tisztítsa meg az égéstermet a hamu és egyéb szennyeződések eltávolításával a belsejéből. Havonta legalább egyszer ellenőrizze a kályhát korom szempontjából, és szükség esetén távolítsa el a kormot.

l) A pellet minőségétől függően a kipufogócsőben hamu és kátrány halmozódhat fel. A kéményt hathavonta vagy 2 tonna pellet elégetése után ajánlott ellenőrizni és szükség esetén tisztítani.

m) A kályha belsejének tisztításához ajánlott egy speciális (hideg) hamuporszívó használata.

n) A szív tisztítása - gyakorisága körülbelül minden 10 égetett pelletzsák után:

- Nyissa ki a kemence ajtaját, vegye ki a tűzhelyet, és alaposan tisztítsa meg, különösen a benne lévő lyukakat, pl. csavarhúzóval.
- A tűzhely tisztításakor óvatosan és finoman tisztítsa meg a kerámiaégőt.
- Amikor a tűzhelyet visszahelyezi a helyére, győződjön meg róla, hogy pontosan illeszkedik a lyukba, úgy, hogy a felső oldala a kályha elejére kerüljön.

o) Az üveg tisztítása:

- Soha ne nyissa ki az elülső ajtót, és ne tisztítsa az üveget működés közben, különösen akkor ne, ha a sütő forró.
- Tisztítsa meg a kihűlt üveget papírtörlővel és némi üvegtisztítóval.

p) A hamutartó tisztítása:

FIGYELEM: soha ne nyissa ki a hamutartályt, ha a tűzhely forró!

- Nyissa ki a tűzhely ajtaját, és lazítsa meg a hamutartó alján lévő reteszeket.

- Húzza ki a tartályt, és ürítse ki a hamut.
- Távolítsa el a maradványokat egy speciális hamuporszívóval.
- A hamutartó behelyezésekor győződjön meg arról, hogy pontosan és szorosan illeszkedik. Ellenkező esetben az érzékelő érzékelheti a tartály hiányát, és ennek következtében kikapcsolhatja a tűzhelyet.

q) Ajánlott szabványos tisztítási időközök:
- Kályha - minden 5 zsák pellet után
- Hamutartály - minden 10 zsák után
- Elszívó ventilátor - minden 100 zsák után
- Fúvóventilátor - minden 50 zsák után

Vegye ki az elhasznált elemeket a távirányítóból ugyanúgy, ahogyan azokat behelyezte.
Az elemeket juttassa el ilyen anyagok ártalmatlanításáért felelős hulladékfeldolgozóhoz.

HASZNÁLT KÉSZÜLÉKEK ÁRTALMATLANÍTÁSA
Az élettartam lejárta után a terméket tilos a hagyományos háztartási hulladékkal együtt kidobni, ehelyett át kell adni elektromos és elektronikai berendezések újrahasznosítására szakosodott gyűjtőpontra. Ezt a terméken, a használati útmutatóban vagy a csomagoláson található szimbólum is jelzi. A készülékben használt anyagok a jelölésüknek megfelelően újrahasznosíthatóak. Az újrafelhasználással, anyagok újrahasznosításával vagy a használt eszközök más módon történő használatával jelentős mértékben hozzájárul környezetünk védelméhez.
A helyi hatóságoknál tájékozódhat a használt eszközök helyi hulladékkezelő gyűjtőhelyéről.

Hibaelhárítás

A lista a készülékkel kapcsolatos gyakori problémákat tartalmazza. Mielőtt a gyártó szervizéhez fordulna, ajánlatos ellenőrizni, hogy a probléma megoldható-e saját maga.

Probléma	Lehetséges ok	Megoldás
1. A bekapcsolási LED nem világít a készülék bekapcsolásakor.	Nincs áram a sütőben vagy a vezérlőpanelen.	Ellenőrizze a tápellátást és a kábelezési csatlakozásokat.
	A biztosíték hibás.	Cserélje ki a biztosítékot a kapcsolón vagy a vezérlőpanelen.
2. A kijelző képernyő nem világít, és a készülék bekapcsolásakor hangjelzés hallatszik.	Laza kábelcsatlakozás.	Ellenőrizze és csatlakoztassa megfelelően.
	Kábelhiba vagy sérülés.	Cserélje ki a kábelt (a cserét csak szakképzett villanyszerelő végezheti el), vagy forduljon a gyártó szervizéhez.
3. A kijelző képernyő nem kapcsol be, amikor a készülék be van kapcsolva.	Lásd az (1) és (2) problémát.	Lásd az (1) és (2) problémát.
	A kijelző megsérült.	Cserélje ki a kijelzőt, vagy lépjen kapcsolatba a gyártó szervizével.
4. A sütő bekapcsolásakor az áramlási ventilátor nem működik.	Sikeres gyújtás után az áramlási ventilátor működésbe lép.	Várj egy kicsit.
	A füstérzékelő nincs megfelelően rögzítve.	Javítsa meg megfelelően a füstérzékelőt, vagy forduljon a gyártó

		szervizéhez javítás céljából.
5. A csigatengely nem adagolja a pelletet.	Ez a gyújtási fázisban normális. A bekapcsolás után 20 másodperccel megkezdi a tétel adagolását.	Várj egy kicsit
	Probléma van az adagolómotor és a csigatengely közötti kapcsolattal.	A. Ellenőrizze, hogy a csigatengely és a motor közötti csavarok nem lazultak-e meg, vagy nem illeszkednek-e. B. Ellenőrizze, hogy a csigatengely motorja nem sérült-e meg, illetve hogy a kábel megfelelően csatlakoztatva van-e.
	Nincs üzemanyag a tartályban.	Öntsön üzemanyagot a tartályba.
	A csigatengely csatornája eltömődött.	Ellenőrizze, hogy a csigatengely csöve nincs-e eltömődve.
	A csigatengely motorja meghibásodott.	Vegye fel a kapcsolatot a gyártó szervizével.
6. Helytelen terhelés mennyisége.	Túl sok pellet ég el a szükséges idő alatt.	Állítsa a kötegelt adagolás beállítását -2 vagy -1 értékre a tényleges körülményektől függően (a gyári alapbeállítás 3).
	Nem elég pellet a megfelelő égéshez.	Állítsa a kötegelt adagolás beállítását +2

		vagy +1 értékre (a gyári alapbeállítás 3).
7. 15 perccel a gyújtás után a sütő automatikusan kikapcsol és gyújtási hibát jelez (hibakód: E3).	A pellet hiánya vagy a pellet etetése nem elég hatékony, ami a gyújtás meghiúsulását okozza.	Ellenőrizze a csigatengely-rendszert és azt, hogy a tartály üres-e.
	A füstérzékelő nem képes helyesen érzékelni a füst hőmérsékletét.	A füstérzékelő sérült vagy nem megfelelően van rögzítve, forduljon a gyártóhoz a füstérzékelő cseréje vagy javítása érdekében.
8. A láng kisebb. A pellet nem ég eléggé. Az üvegen por gyűlt össze.	Nincs elég levegő az égéstérben	1. Ellenőrizze az ajtón lévő tömítőszalag tömítési tulajdonságait. 2. Ellenőrizze, hogy a szívócső vagy a kipufogócső nincs-e eltömődve. 3. Növelje az elszívó ventilátor sebességét -5 vagy +5-re (alapértelmezett 0). 4. Szükség esetén forduljon a gyártó szervizéhez.
9. A láng kialszik, és a kijelzőn megjelenik a pellethiányról szóló üzenet (hibakód: E3).	Nincs díj (pellet)	Lásd az (5) problémát.
	A túl kevés pellet túl alacsony füsthőmérsékletet eredményez.	Állítsa be a tételes adagolás idejét.
10. Túl gyenge fűtés.	A hőcserélő csövek porosak.	Tisztítsa meg a hőcserélő csövet.

11. Hibás környezeti hőmérséklet-érzékelő (hibakód: E1).	A helyiséghőmérséklet-érzékelő sérült vagy rosszul van csatlakoztatva.	Javítsa meg az érzékelőt, javítsa ki a beépítési módot, vagy forduljon a gyártó szervizéhez.
12. Füstérzékelő hibás (hibakód: E2).	A füstérzékelő meghibásodott vagy nem megfelelően van rögzítve.	Javítsa meg az érzékelőt, javítsa ki a beépítési módot, vagy forduljon a gyártó szervizéhez.
13. Amikor bekapcsolja a készüléket, észreveheti, hogy a kapcsolóban lévő biztosíték meghibásodott.	Rövidzárlat a készülékben.	Vegye fel a kapcsolatot a gyártó szervizével.
14. Az elszívó ventilátor nem működik, de az áramlási ventilátor működik, amikor a sütő be van kapcsolva.	Az elszívó ventilátor és az áramlási ventilátor helytelen csatlakoztatása.	Cserélje ki az elszívó ventilátort és az átfolyó ventilátor csatlakozóját.
15. A csigatengely folyamatosan működik.	A csigatengely motorjának meghibásodása.	Vegye fel a kapcsolatot a gyártó szervizével.
	Ellenőrizze a készüléket, hogy nem állt-e fenn nagyobb meghibásodás.	Vegye fel a kapcsolatot a gyártó szervizével.
16. A kijelzőn a helyiség magas hőmérséklete jelenik meg (termokeringetéses sütőknél).	Környezeti hőmérséklet-érzékelő hibás	Lásd a (11) problémát.
	A magas hőmérsékletű tárgyakhoz túl közel szerelt környezeti hőmérséklet-érzékelő.	Helyezze a környezeti hőmérséklet-érzékelőt távol a magas hőmérsékletű tárgyaktól.

A szilárd tüzelőanyaggal működő helyi helyiségmelegítőkre vonatkozó tájékoztatási követelmények

Modell azonosító(k): MSW-PLT-13											
Indirekt fűtési funkció: nem											
Közvetlen hőteljesítmény: (kW)											
Közvetett hőteljesítmény: ...(kW): NA											
Üzemanyag	**Kedvelt üzemanyag (csak egy):**	**Egyéb alkalmas tüzelőanyag(ok):**	**η_s[x%]:**	**Helyiségek fűtési kibocsátása névleges hőteljesítmény mellett (1)**				**Helyiségek fűtési kibocsátása minimális hőteljesítmény mellett(1) (2)**			
				PM	**OGC**	**CO**	**NOx**	**PM**	**OGC**	**CO**	**NOx**
				[x] mg/Nm3(13 % O2)				**[x] mg/Nm3(13 % O2)**			
Legfeljebb 25 %-os nedvességtartalmú rönkfa	[nem]	[nem]									
Tömörített fa < 12 % nedvességtartalommal	[igen]	[nem]	79,5	14	6	50	101				
Egyéb fás biomassza	[nem]	[nem]									
Nem fás biomassza	[nem]	[nem]									
Antracit és száraz gőzszén	[nem]	[nem]									
Kemény koksz	[nem]	[nem]									
Alacsony hőmérsékletű koksz	[nem]	[nem]									
Bitumenes szén	[nem]	[nem]									
Barnaszén brikett	[nem]	[nem]									
Tőzegbrikett	[nem]	[nem]									
Fosszilis tüzelőanyag-keverék brikettek	[nem]	[nem]									
Egyéb fosszilis tüzelőanyag	[nem]	[nem]									

Biomassza és fosszilis tüzelőanyag brikettek keveréke	[nem]	[nem]									
Egyéb biomassza és szilárd tüzelőanyag keveréke	[nem]	[nem]									

Jellemzők kizárólag az előnyben részesített üzemanyaggal való üzemeltetés esetén								
Tétel	**Szimbólium**	**Érték**	**Mértékegység**		**Tétel**	**Szimbólium**	**Érték**	**Mértékegység**
Hőteljesítmény					**Hasznos hatásfok (NCV a kapott állapot szerint)**			
Névleges hőteljesítmény	Pnom	13,1	kW		Hasznos hatásfok névleges hőteljesítmény mellett	$\eta th_{,nom}$	90,2	%
Minimális hőteljesítmény (tájékoztató jellegű)	Pmin		kW		Hasznos hatásfok minimális hőteljesítmény mellett (tájékoztató jellegű)	$\eta th_{,min}$		%
Segédáram-fogyasztás					**A hőtermelés/helyiséghőmérséklet-szabályozás típusa (válasszon egyet)**			
Névleges hőteljesítménynél	elmax	0,087	kW		egyfokozatú fűtési teljesítmény, nincs helyiséghőmérséklet-szabályozás		[nem]	
Minimális hőteljesítménynél	elmin		kW		két vagy több kézi fokozat, nincs szobahőmérséklet-szabályozás		[nem]	
Készenléti üzemmódban	el_{SB}	0,001	kW		mechanikus termosztátos szobahőmérséklet-szabályozással		[nem]	

Állandó gyújtóláng teljesítményigénye					elektronikus szobahőmérséklet-szabályozással	[nem]	
Gyújtóláng teljesítményigénye (ha van)	Ppilot		kW		elektronikus szobahőmérséklet-szabályozással és nappali időzítővel	[nem]	
					elektronikus szobahőmérséklet-szabályozással és heti időzítővel	[igen]	
					Egyéb vezérlési lehetőségek (többszörös kiválasztás lehetséges)		
					szobahőmérséklet-szabályozás, jelenlét-érzékeléssel	[igen]	
					szobahőmérséklet-szabályozás, nyitott ablak érzékeléssel	[nem]	
					távolságszabályozási lehetőséggel	[igen]	
Elérhetőségek	Gyártó: expondo Polska sp. z o.o. sp. k. ul. Nowy Kisielin-Innowacyjna 7, 66-002 Zielona Góra | Lengyelország, EU						

Denne brugervejledning er blevet oversat ved hjælp af maskinoversættelse. Vi har gjort alt for at sikre, at oversættelsen er nøjagtig, men vær opmærksom på, at automatiserede oversættelser ikke er perfekte og ikke er beregnet til at erstatte menneskelige oversættere. Den officielle version af brugervejledningen er på engelsk. Eventuelle forskelle mellem den oversatte version og den oprindelige engelske er ikke juridisk bindende. Hvis du har spørgsmål om nøjagtigheden af oversættelsen, bedes du henvise til den engelske version, som er den officielle reference. Flere sprogversioner er tilgængelige efter anmodning via info@expondo.com.

Tekniske data

Parameterbeskrivelse		Parameterværdi
Produktnavn		Pilleovn
Model		**MSW-PLT-13**
Forsyningsspænding [V~] / Frekvens [Hz]		230/50
Nominel indgangseffekt [W]		47-380
Kapslingsklasse		I
IP-klasse		IPX0
Dimensioner [Bredde x dybde x højde; mm]		610 x 500 x 940
Netto/bruttovægt [kg]		115/130
Nominel og reduceret termisk effekt [kW]	Maksimum	13
	Minimal	3
Energieffektivitet [%]	Minimal	90
	Maksimum	80
Indhold af aske		0,12%
Forbrug af hjælpestrøm [W]		47-60
Type brændstof		Træpiller
Batteri til fjernbetjening		AAA LR03 1,5V (x2)
Indløbsrørets diameter [mm]		50
Udløbsrørets diameter [mm]		80
Mindste sikkerhedsafstand for en side af enheden fra brændbare materialer [mm]:		Højre = 1200 Tilbage = 250 Venstre = 1200
Tankens kapacitet [kg]		25
Pilleforbrug [kg/h]		0.6-3.6
Effektivitet [%]		90
Opvarmningsareal [≤m ^{2}]		130
Automatisk driftstid [h]		7-36

1. Generel beskrivelse

Denne vejledning har til formål at hjælpe dig med at sikre sikker og pålidelig brug. Dette produkt er designet og produceret strengt i henhold til tekniske indikationer, ved hjælp af de nyeste teknologier og komponenter samt opretholdelse af de højeste kvalitetsstandarder.

LÆS OG FORSTÅ DENNE BETJENINGSVEJLEDNING OMHYGGELIGT INDEN ARBEJDET PÅBEGYNDES.

For at sikre en lang og pålidelig drift af apparatet er det nødvendigt at sørge for den korrekte betjening og vedligeholdelse i overensstemmelse med retningslinjerne angivet i denne betjeningsvejledning. De tekniske data og specifikationer angivet i denne betjeningsvejledning er aktuelle. Producenten forbeholder sig retten til at foretage ændringer i forbindelse med forøgelse af kvaliteten. Apparatet er designet og bygget på en sådan måde, at risikoen for støjemission begrænses til det laveste niveau.

Symbolforklaring

Produktet opfylder kravene, angivet i de relevante sikkerhedsstandarder.

Læs betjeningsvejledningen inden brug.

Produktet er genanvendeligt.

FORSIGTIG! eller **ADVARSEL**! eller **HUSK**! beskriver en situation (generelt advarselsskilt).

Brug beskyttelseshandsker.

Obs! Varm overflade kan forårsage forbrændinger! (udstødningsrøret kan blive op til ^{160oC}varmt under drift!)

Udelukkende til indendørs brug.

Dæk ikke enheden til med materialer eller genstande.

OBS! Illustrationerne i denne betjeningsvejledning er kun til reference og kan i nogle detaljer afvige fra det faktiske produkt.

2. Brugssikkerhed

OBS! Læs alle sikkerhedsadvarsler og instruktioner. Manglende overholdelse af advarslerne og anvisningerne kan medføre elektrisk shock, brand og/eller alvorlige legemsskader eller død.

Udtrykket "apparat" eller "produkt" i advarslerne og i beskrivelsen af manualen henviser til:
Pilleovn.

2.1. Elektrisk sikkerhed

a) Apparatets stik skal passe til stikkontakten. Du må ikke ændre stikket på nogen måde. Originale stik og passende stikkontakter reducerer risikoen for elektrisk stød.
b) Rør ikke ved apparatet med våde eller fugtige hænder.
c) Brug ikke kablet til adapteren/strømkablet forkert. Brug den aldrig til at bære apparatet eller til at fjerne stikket fra stikkontakten. Hold ledningen væk fra varmekilder, olie, skarpe kanter eller bevægelige dele. Beskadigede eller sammenfiltrede ledninger øger risikoen for elektrisk stød.
d) Det er forbudt at bruge apparatet, hvis netledningen er beskadiget eller viser synlige tegn på slid. En autoriseret elektriker eller servicetekniker skal udskifte den beskadigede ledning
e) For at undgå elektrisk stød må netledningen, stikket eller apparatet ikke nedsænkes i vand eller anden væske. Det er ikke tilladt at anvende udstyret på våde overflader.
f) OBS – LIVSFARE! Under rengøring eller brug af udstyret må det under ingen omstændigheder dyppes i vand eller andre væsker.
g) Brug aldrig produktet i rum med meget høj luftfugtighed/i direkte nærhed af vandbeholdere.
h) Apparatet må ikke nedsænkes i vand. Advarsel mod elektrisk stød!

2.2. Sikkerhed på arbejdspladsen

a) Oprethold orden på arbejdspladsen og god belysning. Uorden eller dårlig belysning kan føre til ulykker. Vær fremadrettet, se hvad du laver, og brug sund fornuft, når du bruger dette udstyr.
b) Apparatet må ikke bruges i eksplosionsfarlige atmosfærer, f.eks. i nærheden af brandfarlige væsker, gasser eller støv. Apparatet danner gnister, som kan antænde støv eller dampe.
c) I tilfælde af skader eller uregelmæssigheder i apparatets betjening skal du straks slukke for det og rapportere det til en autoriseret person.
d) Hvis du er i tvivl om produktet fungerer korrekt, eller hvis der findes skader, skal du kontakte producentens kundeservice.
e) Produktet må udelukkende repareres af producentens serviceafdeling. Det er forbudt at reparere udstyret selv!
f) I tilfælde af ild eller brand under apparatets drift skal du kun bruge tørpulverslukkere eller kuldioxid (CO2) ildslukkere til at slukke ilden.
g) Ingen børn eller uvedkommende er tilladt i arbejdsområdet. (Uopmærksomhed kan resultere i tab af kontrol over enheden.)
h) Brug apparatet i et godt ventileret område.
i) Når du begynder at arbejde med apparatet, skal du gradvist øge lufttilførslen til apparatet for at sikre, at den fungerer korrekt. Hvis du bemærker en funktionsfejl i apparatet, skal du straks afbryde den fra trykluften og kontakte producentens kundeservice.
j) I tilfælde af en trussel mod liv eller helbred, en ulykke eller en fejl, skal du stoppe apparatet ved at trykke på NØDSTOP -knappen!
k) Sikkerhedsmærkaterne bør kontrolleres regelmæssigt. Hvis klistermærkerne er ulæselige, skal de udskiftes.
l) Gem betjeningsvejledningen til senere brug. Hvis apparatet videregives til tredjemand, skal betjeningsvejledningen også afleveres sammen med apparatet.
m) Emballageelementer og små samleelementer bør opbevares utilgængeligt for børn.
n) Hold apparatet væk fra børn og kæledyr.
o) Under brug af udstyret i kombination med andet udstyr skal anvisninger indeholdt i vejledninger for andet udstyr også overholdes.
p) Installer produktet i overensstemmelse med lokale, nationale og statslige love og bestemmelser. Desuden skal installationen udføres af autoriseret personale, der er professionelt uddannet til denne type arbejde.

OBS! hold børn og andre personer væk fra maskinen, mens den er i drift.

2.3. Personlig sikkerhed

a) Du må ikke betjene dette apparat, hvis du er træt, syg eller påvirket af alkohol, stoffer eller medicin, der kan forringe din evne til at betjene apparatet.
b) Apparatet er ikke beregnet til at blive brugt af personer (herunder børn) med nedsatte mentale, sensoriske eller intellektuelle funktioner eller personer, der mangler erfaring og/eller viden, medmindre de er under opsyn eller er blevet instrueret af en person, der er ansvarlig for deres sikkerhed, om, hvordan de skal betjene apparatet.
c) Enheden kan betjenes af fysisk egnede personer, som er i stand til at betjene apparatet og som er blevet uddannet i miljø og sikkerhed.
d) Vær forsigtig og brug sund fornuft, når du betjener apparatet. Et øjebliks uopmærksomhed under betjening af apparatet kan medføre alvorlig personskade.
e) Brug det personlige beskyttelsesudstyr, der kræves til betjening af apparatet, der er angivet i punkt 1 i symbolbeskrivelsen. Brug af passende, certificeret personligt beskyttelsesudstyr reducerer risikoen for personskade.
f) Apparatet er ikke et legetøj. Børn bør være under opsyn for at sikre, at de ikke leger med apparatet.

2.4. Sikker brug af apparatet

a) Brug ikke apparatet, hvis ON/OFF-kontakten ikke fungerer korrekt (ikke tænder og slukker). Apparater, der ikke kan styres med kontakten er farlige, må ikke fungere og skal repareres.
b) Afbryd enheden fra strømforsyningen, før den justeres, rengøres eller serviceres. Denne forebyggende foranstaltning reducerer risikoen for utilsigtet aktivering.
c) Hold apparatet i god teknisk stand. Kontroller, at der ikke er generelle skader eller fejl i forbindelse med bevægelige dele (revner i dele og komponenter eller andre forhold, der kan påvirke sikker drift af apparatet). I tilfælde af fejl skal apparatet repareres før brug.
d) Opbevar apparatet utilgængeligt for børn.
e) Reparation og vedligeholdelse af apparater bør udføres af kvalificerede personer, der kun bruger originale reservedele. Dette vil sikre sikker brug.
f) For at sikre apparatets konstruerede driftsintegritet må du ikke fjerne fabriksinstallerede dæksler eller fjerne skruer.
g) Undgå situationer, hvor enheden standser under kraftig belastning under drift. Dette kan få drevkomponenterne til at overophede og som følge heraf beskadige apparatet.

h) Rør ikke ved bevægelige dele eller tilbehør, medmindre enheden er frakoblet stikket.
i) Rengør apparatet regelmæssigt for at forhindre permanent bundfældning af snavs.
j) Brug træpiller til at drive enheden. Det er forbudt at bruge andre brændstoffer eller affald.
k) Apparatet er ikke et legetøj. Rengøring og vedligeholdelse må ikke udføres af børn uden opsyn af en voksen.
l) Apparatet må ikke startes tomt.
m) Det er forbudt at forstyrre konstruktionen af apparatet for at ændre dets parametre eller konstruktion.
n) Maskinen skal være placeret på et stabilt underlag.
o) Apparatets ventilationsåbninger må ikke blokeres!
p) Læg eller tør ikke linned på produktet. Tørretumblere og lignende apparater skal holdes på passende afstand af produktet.
q) Forkert brug af produktet eller forkert udført vedligeholdelse kan udgøre en alvorlig risiko for eksplosion i forbrændingskammeret!
r) Brug ikke produktet med åben dør eller med knust glas. Hvis tændingssystemet er beskadiget, må antændelse med brændbare materialer ikke forceres.
s) Rør ikke ved enhedens forside under drift - risiko for forbrændinger!

OBS! Selv om produktet er designet til at være sikkert og har tilstrækkelige sikkerhedsforanstaltninger og på trods af de ekstra sikkerhedsfunktioner, som brugeren har fået stillet til rådighed, er der stadig en lille risiko for ulykker eller skader ved håndtering af produktet. Det anbefales at udvise forsigtighed og sund fornuft, når du bruger det.

ADVARSEL: Det er forbudt at bruge dette produkt i biler, campingvogne, lastbiler, telte osv.

OBS! Hvis installationen ikke er udført i overensstemmelse med de angivne procedurer, kan det i tilfælde af strømsvigt ske, at nogle af udstødningsgasserne trænger ind i rummet. I nogle tilfælde kan det være nødvendigt at installere en UPS-enhed for at opretholde trækket.

Expondo kan på ingen måde holdes ansvarlig for skader på personer eller genstande som følge af manglende overholdelse af de regler, der er beskrevet i ovennævnte punkter, og for produkter, der ikke er installeret i overensstemmelse med standarderne.

ADVARSEL: Det er forbudt at bruge dette produkt i biler, campingvogne, lastbiler, telte osv.

3. Brugsanvisning

Enheden er designet til at generere varme til opvarmning af bygninger og vand ved at brænde træpiller. Den er velegnet til permanent installation i bygninger, men den er ikke egnet til brug i præfabrikerede huse.

VIGTIGT: Produktet er designet til kun at brænde træpiller, brug ikke andre typer piller og træ. Vi anbefaler at bruge træpiller, der opfylder (eller overgår) følgende standarder:

Fugtindhold (efter forbrænding) i henhold til CEN/TS 14774-1 og ISO 687	≤12%
Askeindhold (efter forbrænding) i henhold til ISO 1171	≤0,7 % (uden bark) ≤2,0% (med bark)
Indhold af flygtige stoffer (tørt, uden aske) i henhold til ISO 562	80% til 88%.
Brintindhold (efter forbrænding) i henhold til ISO 609	5,0 % til 6,5 %.
Kulstofindhold (efter forbrænding) i henhold til ISO 609	40% til 50%
Svovlindhold (efter forbrænding) i henhold til ISO 351 og ISO 334	≤0.1%
Brændværdi i henhold til ISO 1928	16.900 KJ/kg til 19.500 KJ/kg
Diameter	6 mm
Længde	≤40 mm

Brug af fugtige og/eller forurenede piller (f.eks. højt salt- eller sandindhold) vil forringe enhedens drift og ydeevne. Forkert opbevaring af træpiller påvirker også deres effektivitet, især når de ikke opbevares i et tørt rum og/eller deres struktur er beskadiget.

Enhver skade, der skyldes forkert brug, er brugerens ansvar.

3.1. Produktoversigt

MSW-PLT-13:

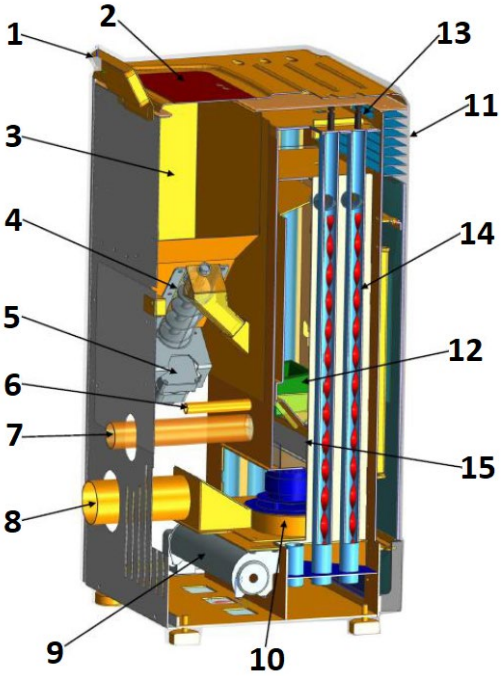

1. Kontrolpanel
2. Låg til beholder
3. Hopper
4. Orm
5. Snekkemotor
6. Tænder
7. Luftindgangsrør
8. Udstødningsrør (til skorstenen)
9. Blæser
10. Udstødningsventilator
11. Varmeudgang
12. Hjerte
13. Drejeknap
14. Spiralformede knive
15. Beholder til aske
16. ON/OFF-kontakt (på bagsiden af huset ved siden af stikket til netledningen - ikke synlig på billedet)

3.2. Klargøring til drift

APPARATETS PLACERING

Omgivelsestemperaturen må ikke overstige 40°C, og luftfugtigheden må ikke overstige 85%. Apparatet skal placeres på en måde, der sikrer god luftcirkulation. Hold den anbefalede minimumsafstand til hver af enhedens vægge. Hold enheden væk fra brændbare materialer eller genstande. Apparatet skal altid bruges på en jævn, stabil, ren, brandsikker og tør overflade og uden for rækkevidde af børn og mennesker med nedsatte mentale, sensoriske og mentale funktioner. Apparatet skal placeres på en sådan måde, at netstikket når som helst kan nås. Sørg for, at strømforsyningen til apparatet svarer til de data, der er angivet på typeskiltet!
Hvis det ikke er muligt at placere apparatet på et brandsikkert underlag, skal det placeres på et ikke-brændbart, varmebestandigt underlag med en tykkelse på mindst 15 mm, der går ud over ovnens omrids (se tabellen med tekniske data) plus yderligere 150 mm fra fronten.

MONTERING AF MASKINEN

VIGTIGT: Installation, el- og vandtilslutning samt funktionstest og vedligeholdelse må kun udføres af en autoriseret, kvalificeret person. Installer produktet i overensstemmelse med lokale, nationale og statslige love og bestemmelser.

Skorsten/ventilation:

Minimumskrav til isoleret stål - T400 (eller højere) - modstandsdygtig over for sodantændelse. Skorstenen skal have en enkelt, obligatorisk inspektionsluge ("a" på billedet nedenfor)/inspektionsklappe (b), og hele installationen skal være i overensstemmelse med EN1856-1 og -2.

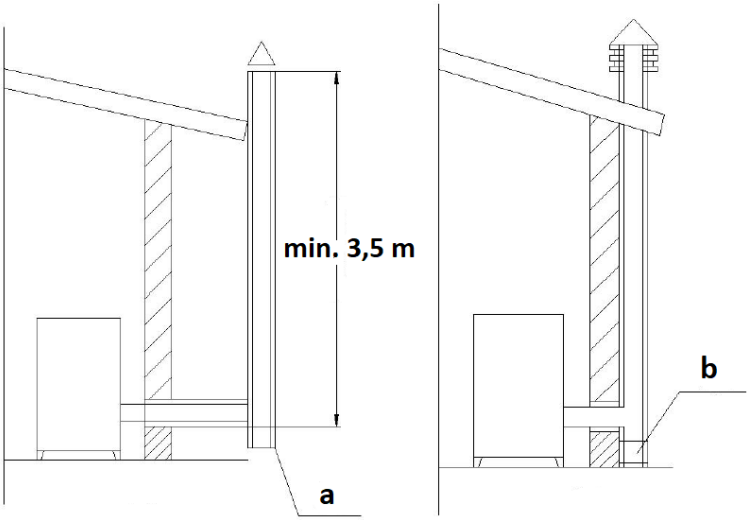

Skorstensinstallationen skal være lufttæt, lodret, uden indsnævringer, lavet af et røguigennemtrængeligt materiale, varmeisoleret (for at undgå kondens eller afkøling af røgen) og modstandsdygtig over for normal mekanisk belastning med tiden - anbefalet AISI 304 skorstensstål med en rund sektion. Installationen skal være adskilt fra brændbare materialer med en luftspalte eller være tilstrækkeligt isoleret med materialer - se standard EN1443. Skorstensåbningen skal være i samme rum som enheden eller højst i et tilstødende rum. Nedenunder skal der være et opsamlingskammer til sod og kondensat - tilgængeligt gennem en vandtæt metalluge.

- Fladt tag

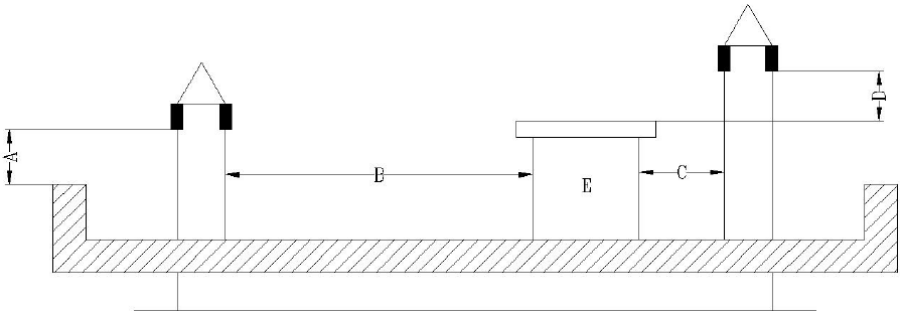

A - 0,5 m
B - afstand >2 m
C - afstand <2 m
D - 0,5 m
E - teknisk volumen.

- Tag med en hældning på 15 °

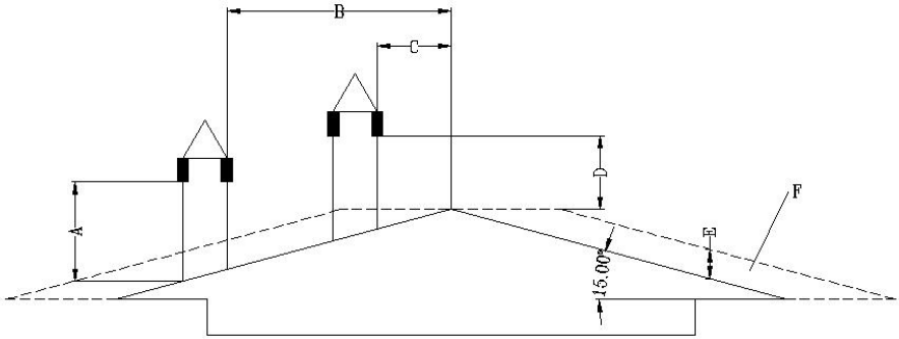

A - min. 1 m
B - afstand >1,85 m
B - afstand <1,85 m
D - 0,5 m over tagets højeste punkt

E - 0,5 m
F - afvandingsområde

- Tag med en hældning på 30 °

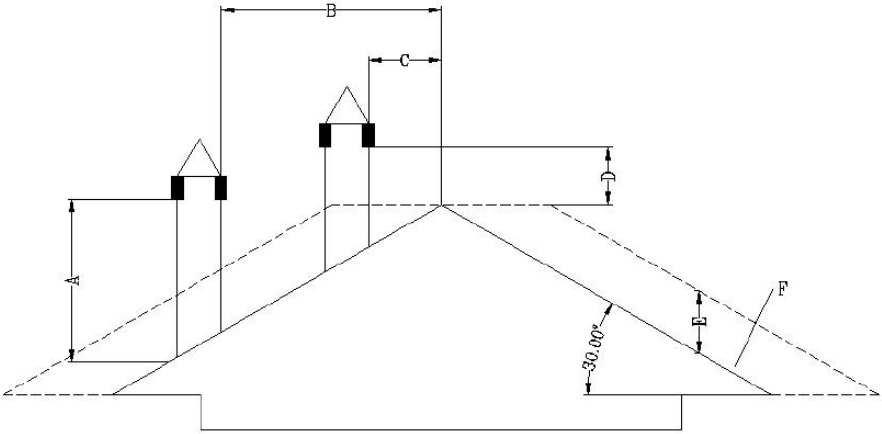

A - min. 1,3 m
B - afstand >1,5 m
C - afstand <1,5 m
D - 0,5 m over tagets højeste punkt
E - 0,8 m
F - afvandingsområde

- Tag med en hældning på 60 °

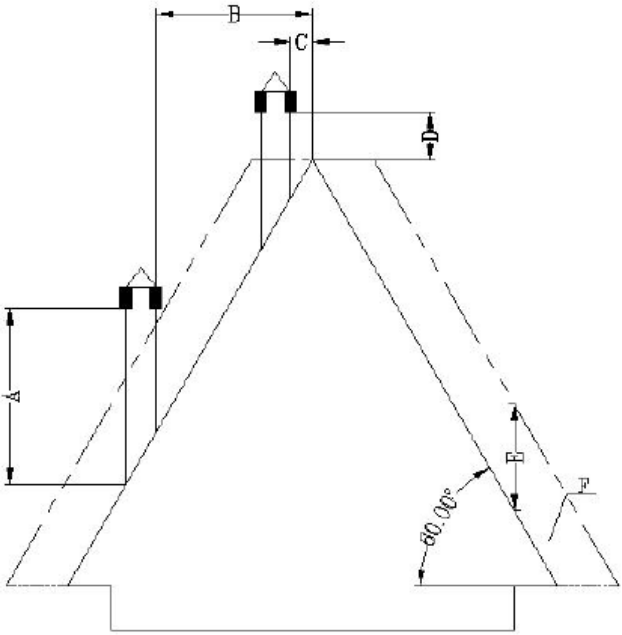

A - min. 2,6 m
B - afstand >1,5 m
C - afstand <1,5 m
D - 0,5 m over tagets højeste punkt
E - 0,8 m
F - afvandingsområde

- Tag med en hældning på 45 grader

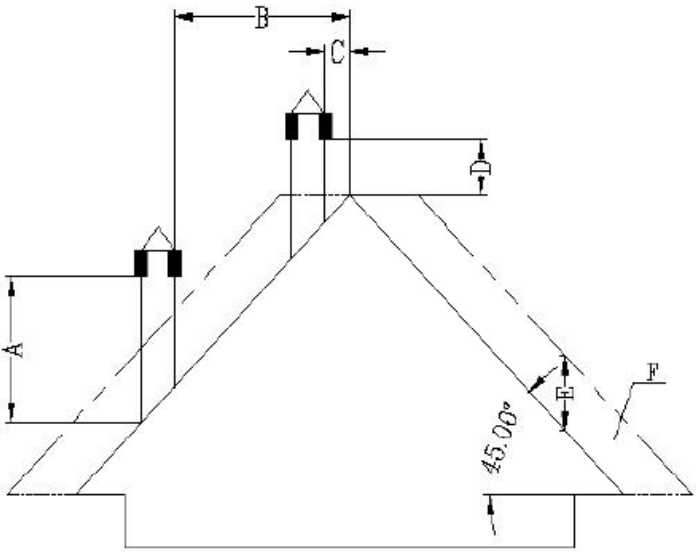

A - min. 2 m
B - afstand >1,3 m
C - afstand <1,3 m
D - 0,5 m over tagets højeste punkt
E - 2,1 m
F - afvandingsområde

<u>Krav til enden af skorstenen:</u>

- Før ikke skorstenen ind i lukkede eller overdækkede rum (f.eks. carport, garage, loftsrum, mezzanin, under solterrasse, veranda, trappeopgang, vindfang osv.)
- Udstødningsrørets overflade kan nå meget høje temperaturer (op til 160°C), så det skal være modstandsdygtigt over for høje temperaturer, ikke-brændbart og advares mod risikoen for alvorlige forbrændinger eller isoleres korrekt med ikke-brændbart materiale.
- Ventilationsskorstenens ende skal være højere end luftindtagsrøret. Hvis røgen ledes direkte ud gennem væggen, anbefales det, at det lodrette skorstensrør er mindst 1,5 m langt ved udendørs installation. Det forhindrer, at røg og lugt trænger ind i bygningen igen, når der slukkes for strømmen, og man undgår varme dampe, der kan antænde træet og brænde brugeren på samme tid.
- Skorstenens ende bør ikke være lavere end 1,2 m, den vandrette afstand ikke mindre end 1,2 m og den lodrette afstand ikke mindre end 0,3 m fra døre, vinduer og bygningens gravitations- og ventilationsindtag.

- Afstanden til skorstenens bund skal være mindst 304 mm fra jorden og mere end 2 m fra enhver offentlig gangsti.
- Skorstenens ende skal være mindst 0,6 m væk fra brændbare materialer som buske, planter, græs, hegn, bygningsudhæng og tilstødende bygninger.
- Der skal bruges et rør af typen "PL" eller "L" til røgventilation. Brug en godkendt vægroset eller loftsbrandmur på det sted, hvor skorstenen går gennem den brændbare loftsvæg.
- Alle skorstensforbindelser skal passe tæt sammen, være snoet sammen (hvis rørene ikke har et låsesystem) og forseglet. Jo længere rør, der forbindes med skorstenens udstødningsrør, og jo flere bøjninger det har, desto større er modstanden mod røgstrømmen.

Installation i et mobilhome (hollandsk):

- Luftindtaget til ydersiden af mobilhomet skal altid være et godt stykke under skorstenens ende.
- Spidsen af skorstenen kræver en overdækning (baldakin) for at beskytte huset mod regn og skadedyr.
- Ovnen skal være forsvarligt fastgjort til gulvet med skruer.
- Ovnen skal jordes med en 8 mm eller større kobbertråd.

Beskyttelse mod overspænding:

Det anbefales at bruge en overspændingsbeskyttelse for at beskytte ovnens elektriske komponenter mod skader som følge af spændingsudsving i det elektriske system.

Temperaturbeskyttelse:

Den gælder kun for produkter, der er fremstillet før 2023. Produkter fremstillet efter 2023 har en fabriksmonteret sensor for omgivelsestemperatur på et sted, der er bestemt af producenten.

For at ovnen kan fungere korrekt, er det nødvendigt at installere en temperatursensor (lavspændingstermostat) i det rum, hvor ovnen skal arbejde, for at måle den omgivende temperatur. Sensoren/termostaten er tilsluttet på bagsiden af ovnen (se billederne nedenfor) - ledningen skal rulles ud og helst fastgøres til væggen i det rum, hvor ovnen er placeret, men væk fra udstødningsrøret og kolde genstande, der kan forstyrre dens korrekte funktion.

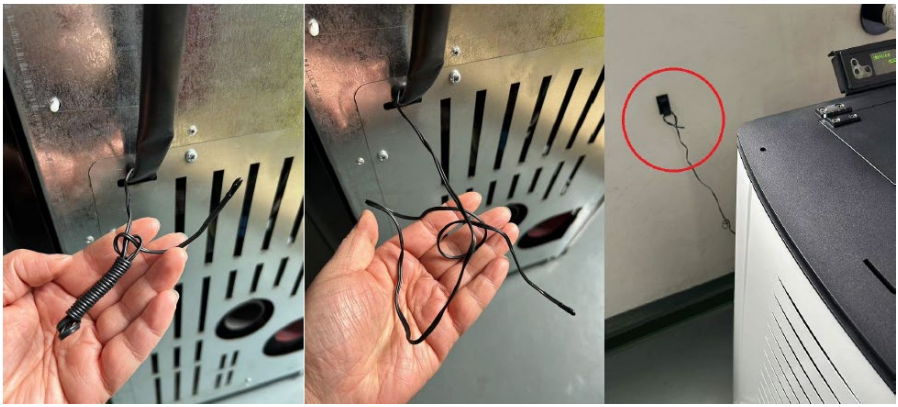

<u>Installation af kontrolpanelet:</u>
Sæt kontrolpanelet med displayet fast på ovnens bagside ovenfra med skruerne. Tilslut den derefter med strømstikket - se billederne nedenfor:

3.3. Betjening af udstyret.

3.3.1 Kontrolpanel/fjernbetjening

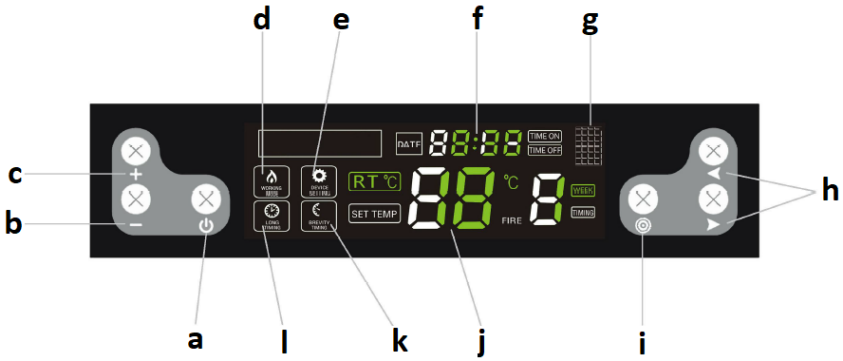

a. Enhedens tænd/sluk-knap
b. Knap til reduktion af parametre
c. Knap til forøgelse af parametre
d. Indikator for driftstilstand
e. Indikator for indstillingstilstand
f. Ur
g. Infrarød port (til fjernbetjening)
h. Knapper til valg af funktion/omskiftning
i. Knap til valg af indstillinger
j. Temperatur
k. Indikator for tidsrum
l. Indikator for lang tid

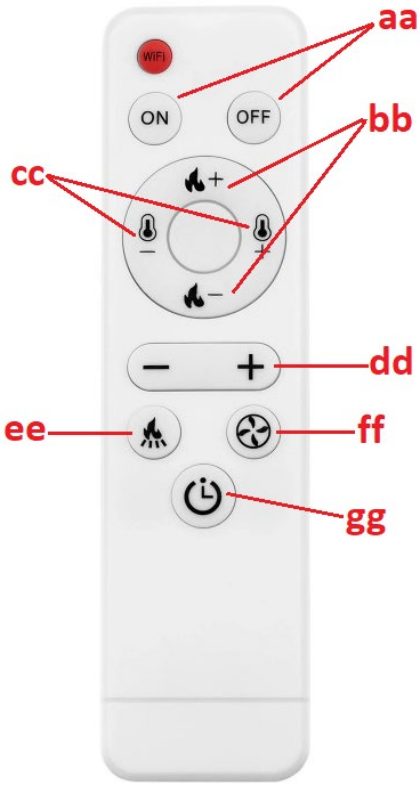

aa. Enhedens ON/OFF-knap
bb. Knapper til indstilling af tændingsniveau
cc. Knapper til indstilling af temperaturniveau
dd. Knap til forøgelse/reduktion af værdien for en given parameter
ee. Knap til indstilling af pillefremførerens driftsfrekvens
ff. Knap til at indstille udstødningsventilatorens hastighed
hg. Knap til forenklede ændringer i timertilstand

3.3.2 Før første brug

VIGTIGT: Ovnen kan afgive en ubehagelig lugt, når den tages i brug første gang - malingen indeni brænder ud. Dette er normalt og er ikke en produktfejl - den ubehagelige lugt bør forsvinde med tiden.

- Hæld træpillerne ind i ovnen (det er ikke nødvendigt at fylde tragten helt).

- Sæt den røde afbryder (14) i positionen ON ("I") - den skal lyse, hvilket betyder, at ovnen har strøm og er begyndt at fungere.
- Efter opstart gennemgår komfuret en selvdiagnoseprocedure, og hvis den er vellykket, er enheden klar til brug.

3.3.3 Start og arbejde

VIGTIGT: Før du tager den i brug, skal du sørge for, at ildstedet (12) er fyldt med træpiller, og at askebeholderen (13 eller 15 afhængigt af modellen) er placeret korrekt (se billederne nedenfor):

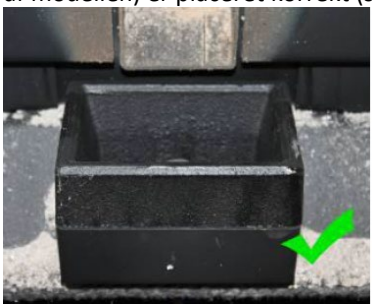

Før antændelse skal resterne af uforbrændte træpiller fjernes fra ildstedet.

a) Tænd/sluk

For at starte komfuret skal du sætte afbryderen (14 eller 16) i positionen "I" og trykke på tænd/sluk-knappen (a). Apparatet starter og går i automatisk tændingstilstand, og oplysningerne på displayet ser sådan ud:

Brug samme knap (a) til at slukke for komfuret, og displayet vil se ud som følger:

Når ovnen går i automatisk askerengøringstilstand, ser displayet ud som følger:

BEMÆRK: Når ovnen er slukket, vil ilden fortsætte med at brænde, indtil træpillerne i ildstedet er brændt helt ud. I løbet af denne tid vil begge ventilatorer køre - luftstrømmen og udstødningsventilatoren. Forbrændingstiden er ca. 15 minutter.

b) Indstilling af timeren til at tænde/slukke

Når ovnen er slukket, skal du trykke på tænd/sluk-knappen (a) og holde den nede for at indstille timeren til 12 timer, dvs. at ovnen tænder automatisk efter 12 timer. Når kontrollerne blinker:

Brug knapperne til forøgelse/reduktion af parametre (b/c) og afbryderknappen (h) til at justere tiden, indtil ovnen tændes.

På samme måde kan du, mens ovnen er i drift, indstille tiden, indtil den slukkes, dvs. ved at trykke på tænd/sluk-knappen (a) og holde den nede. Når de blinker:

Brug knapperne til at øge/reducere (b/c) og skifte (h) for at justere tiden, indtil den slukkes.

Når du har indstillet tænd/sluk-tiden, viser timeren på displayet hvert 5. sekund, hvor lang tid der er tilbage, før ovnen starter/stopper.

c) Indstilling af ugentlig timer

Det er muligt at programmere tidspunktet for tænding og slukning af ovnen individuelt for hver ugedag - med mulighed for 2 runder tænding/slukning hver dag. Det gør du ved at trykke på knappen til valg af indstillinger (i) 4 gange. Tryk på funktions-/omskifterknapperne (h) for at vælge timer og minutter og dagen, og juster værdierne med knapperne for at mindske/øge (b/c). Når du har indstillet den for en given dag, kan du indstille en anden tænd/sluk på samme dag ved at trykke på begge funktions-/omskifterknapper (h) på samme tid. Du kan også indstille et og samme tænd/sluk-tidspunkt for hver ugedag.

BEMÆRK: Funktionen til at tænde og slukke ovnen to gange om dagen er kun tilgængelig for modeller, der er produceret efter 2022.

VIGTIGT: Før du indstiller den ugentlige tidsplan, må du ikke indstille en enkelt tænd/sluk-tid, da den enkelte indstilling har prioritet, og så vil den ugentlige tidsplan ikke fungere.

For at annullere den ugentlige timer skal du trykke på indstillingsknappen (i) 4 gange og derefter bruge funktions-/omskifterknapperne (h) til at vælge den indstilling, du vil slette, og trykke på knappen til reduktion af værdien (-), indtil urdisplayet (f) viser værdien:

Derefter kan du vælge et andet tidspunkt med vippeknapperne (h) for at slette og gentage trinnene beskrevet ovenfor. Hvis du trykker på indstillingsknappen og holder den nede, vender du tilbage til indstillingsændringen:

Når hele ugetimeren er slettet, slukkes indikatoren på displayet:

d) Indstilling af temperatur

Tryk på indstillingsknappen (i), og hvis lyset:

begynder at blinke, skal du indstille temperaturen i området 10-35oC. Hvis temperaturen i det opvarmede rum når den indstillede værdi, skifter enheden automatisk til det laveste program P1 - "økonomi".

VIGTIGT: Hvis temperaturen i beholderen når eller overstiger ^{90oC}. Ovnen slukker også, når temperaturen inde i den når ^{700oC}.

e) Indstilling af ild og blæser

Tryk to gange på indstillingsknappen (i) for at aktivere indstillingen for ild. Hvis følgende kontroller:

flash kan et af følgende programmer vælges - P0, P1, P2, P3, P4. "P0" er et automatisk program, dvs. at ovnen automatisk tilpasser brandniveauet til den indstillede temperatur. "P1" er et økonomiprogram - når den indstillede temperatur i det opvarmede rum er nået, skifter ovnen automatisk til økonomiprogrammet "P1".

VIGTIGT: Hvis ilden bliver mørkere, og der kommer røg ud af skorstenen, skal luftstrømmen i forbrændingskammeret øges.

f) Indstilling af pillefremførerens funktion

Ved at trykke på knappen til ændring af indstillinger (i) 3 gange aktiveres muligheden for at indstille pillefremførerens driftsfrekvens. Hvis følgende kontroller:

blinker, kan du indstille pillefremførerens funktion afhængigt af kvaliteten af de anvendte piller. Justeringen ligger i intervallet 1-5. Niveauet "3" er fabriksindstillingen, mens knapperne til at

sænke/øge værdien (b/c) kan bruges til at ændre føderens frekvens, f.eks. hvis du vælger niveau 2, betyder det, at driftsfrekvensen vil være 10 % højere end fabriksindstillingen for hvert af programmerne, dvs. at pillerne vil blive fodret hyppigere, og det modsatte vil ske for højere værdier.

VIGTIGT: Hvis temperaturen inde i ovnen når op på 700°C, stopper pillefremføringen, indtil temperaturen falder til 650°C.

g) Indstilling af ur

Hvis du trykker på knappen 5 gange, kan du gå til urindstillingen. Når kontrollerne:

blinker, skal du indstille den aktuelle dag og det aktuelle klokkeslæt med funktions-/omskifterknapperne (h).

3.3.4 Fejllamper

Forstyrrelser i ovnens korrekte funktion kan resultere i, at en af fejlkoderne vises på skærmen:

Fejlkode	Betydning	Mulig årsag
"E1"	Fejl i rumtemperaturføleren.	• Beskadiget temperatursensorkredsløb på bundkortet. • Selve temperatursensoren er defekt. • Koldt loddetin.
"E2"	Fejl i termoelektrisk sensor (termoelement).	• Aflejring af sod på sensoren påvirker dens funktion. • Termoelementet er defekt.

"E3"	Røgtemperaturføle rfejl, dvs. føleren ser temperaturen som for lav, og der er ingen tænding i ildstedet, eller tændingen er slukket under drift.	• Ingen pellets i foderautomaten. • Der er for lidt træpiller i forbrændingskamm eret, ilden er for lav, og temperaturen i ovnen er for lav.

3.4. Rengøring og vedligeholdelse

a) Før rengøring og udskiftning af tilbehør, og når maskinen ikke er i brug, skal du slukke for den, trække stikket ud og køle den ned.
   - Vent på, at de roterende elementer stopper.

b) Brug kun ikke-ætsende midler til at rengøre overfladen.

c) Det er forbudt at sprøjte apparatet med en vandstrøm eller nedsænke det i vand.

d) Sørg for, at vand ikke trænger ind gennem ventilationsåbningerne i huset.

e) Ventilationsåbningerne skal rengøres med en børste og trykluft.

f) Der bør udføres regelmæssig inspektion af apparatet med hensyn til dens tekniske effektivitet og eventuelle skader.

g) Lad ikke batterierne sidde i fjernbetjeningen, når den ikke skal bruges i længere tid.

h) Rengør ikke apparatet med sure stoffer, medicinske midler, fortyndere, brændstof, olier eller andre kemikalier, da disse kan beskadige apparatet.

i) Hvor ofte ovnen skal rengøres, afhænger hovedsageligt af askeindholdet i træpillerne, så det anbefales at bruge træpiller med så lidt aske som muligt. Det vil forlænge enhedens rengøringsintervaller.

j) Forurenende stoffer i hver pille danner slagger under forbrændingen. Det blokerer for lufttilførslen til ildstedet, så ovnen skal kontrolleres dagligt for huller, der er blokeret af slagger. Fjern det om nødvendigt ved at fjerne ildstedet, når ovnen er kold.

k) Utilstrækkelig mængde luft i forbrændingsprocessen (ufuldstændig forbrænding), hyppige opstarter/nedlukninger fører til dannelse af sod, som ophobes på glasset, varmeveksleren og udstødningsrøret. Rengør derfor forbrændingskammeret regelmæssigt ved at fjerne aske og andre urenheder fra dets indre. Tjek ovnen for sod mindst en gang om måneden, og fjern den om nødvendigt.

l) Afhængigt af træpillernes kvalitet kan der samle sig lidt aske og tjære i udstødningsrøret. Det anbefales at inspicere og om nødvendigt rense skorstenen hvert halve år eller efter afbrænding af hver 2. ton træpiller.

m) Det anbefales at bruge en specialstøvsuger til (kold) aske til at rengøre ovnens inderside.

n) Rengøring af hjertet - hyppighed ca. hver 10. forbrændte pose træpiller:

- Åbn ovndøren, tag ildstedet ud, og rengør det grundigt, især hullerne i det, f.eks. med en skruetrækker.
- Når du rengør ildstedet, skal du forsigtigt og nænsomt rengøre den keramiske brænder.
- Når du sætter ildstedet tilbage på plads, skal du sørge for, at det passer nøjagtigt ind i hullet, så oversiden er foran på ovnen.

o) Rengøring af glasset:

- Åbn aldrig frontdøren, og rengør ikke glasset, mens ovnen er i drift, især ikke når den er varm.
- Rengør det afkølede glas med køkkenrulle og lidt glasrens.

p) Rengøring af askebeholderen:

FORSIGTIG: Åbn aldrig askebeholderen, når komfuret er varmt!

- Åbn ovndøren, og løsn låsene på askebeholderen i bunden.
- Træk beholderen ud, og tøm den for aske.
- Fjern eventuelle rester med en specialiseret askestøvsuger.
- Når du sætter askebeholderen i, skal du sørge for, at den sidder præcist og tæt. Ellers kan sensoren registrere, at der ikke er nogen beholder, og slukke for ovnen.

q) Anbefalede standard rengøringsintervaller:
- Ildsted - efter hver 5 sække træpiller
- Askebeholder - efter hver 10 poser
- Udsugningsventilator - efter hver 100 poser
- Blæseluftventilator - efter hver 50 poser

Tag de brugte batterier ud af fjernbetjeningen på samme måde, som du satte dem i.
Returner batterierne til det sted, der er ansvarlig for bortskaffelsen af disse materialer.

BORTSKAFFELSE F BRUGT UDSTYR.
Dette produkt må ikke bortskaffes sammen med almindeligt husholdningsaffald ved slutningen af dets levetid, men skal bringes til et indsamlingssted for genbrug af elektriske og elektroniske apparater. Dette er angivet med symbolet på produktet, brugsvejledningen eller emballagen. Materialerne, der bruges i apparatet kan genbruges i overensstemmelse med deres mærkning. Takket være genbrug, brug af materialer eller andre former for genbrug af brugte enheder yder du et væsentligt bidrag til beskyttelsen af vores miljø.
Lokal administration giver dig oplysninger om det relevante punkt til bortskaffelse af brugte enheder..

Problemløsning

Listen indeholder almindelige problemer med enheden. Før du kontakter producentens service, anbefales det at undersøge, om problemet kan løses af dig selv.

Problem	Mulig årsag	Løsning
1. Strøm-LED'en lyser ikke, når der tændes for strømmen.	Ingen strøm til ovnen eller kontrolpanelet.	Kontrollér strømforsyningen og ledningsforbindelserne.
	Sikringen er defekt.	Udskift sikringen på kontakten eller på kontrolpanelet.
2. Skærmen lyser ikke op, og der høres et bip, når der tændes for strømmen.	Løs kabelforbindelse.	Tjek og tilslut korrekt.
	Kabelfejl eller -skade.	Udskift kablet (kun en kvalificeret elektriker kan foretage udskiftningen), eller kontakt producentens serviceafdeling.
3. Skærmen tændes ikke, når der er tændt for strømmen.	Se problem (1) og (2).	Se problem (1) og (2).
	Displayet er beskadiget.	Udskift skærmen, eller kontakt producentens serviceafdeling.
4. Flowventilatoren fungerer ikke, når ovnen er tændt.	Efter vellykket tænding vil flowventilatoren begynde at arbejde.	Vent et stykke tid.
	Røgdetektoren er ikke korrekt monteret.	Reparer røgdetektoren korrekt, eller kontakt producentens serviceafdeling for at få den repareret.
5. Snegleakslen tilfører ikke piller.	Dette er normalt under tændingsfasen. 20 sekunder efter at	Vent et stykke tid

	den er tændt, begynder den at fodre batchen.	
	Der er et problem med forbindelsen mellem fodermotoren og sneglens aksel.	A. Kontrollér, at skruerne mellem snegleakslen og motoren ikke er løse eller ikke passer. B. Kontrollér, at sneglens akselmotor ikke er beskadiget, eller at kablet er korrekt tilsluttet.
	Der er ikke brændstof i tanken.	Hæld brændstof i tanken.
	Sneglens akselkanal er blokeret.	Kontrollér, at sneglens akselrør ikke er blokeret.
	Motoren til snegleakslen er defekt.	Kontakt producentens kundeservice.
6. Forkert belastningsmængde.	For mange træpiller til at brænde på den nødvendige tid.	Juster indstillingen for batchfremføring til -2 eller -1 afhængigt af de faktiske forhold (standardindstillingen fra fabrikken er 3).
	Ikke nok træpiller til korrekt forbrænding.	Juster indstillingen for batchfremføring til +2 eller +1 (fabriksindstillingen er 3).
7. 15 minutter efter tænding slukker ovnen automatisk og viser en tændingsfejl (fejlkode: E3).	Mangel på træpiller, eller fodring med træpiller er ikke effektiv nok, hvilket forårsager tændingssvigt.	Kontrollér sneglens akselsystem, og at tanken er tom.

	Røgdetektoren kan ikke registrere røgens temperatur korrekt.	Røgdetektoren er beskadiget eller forkert monteret, kontakt producenten for udskiftning eller reparation af røgdetektoren.
8. Flammen er mindre. Træpillerne brænder ikke nok. Der har samlet sig støv på glasset.	Ikke nok luft i forbrændingskammeret	1. Kontroller tætningsegenskaberne for tætningslisten på døren. 2. Kontrollér, at indsugningsrøret eller udstødningsrøret ikke er tilstoppet. 3. Øg udsugningsventilatorens hastighed til -5 eller +5 (standard 0) 4. Kontakt om nødvendigt producentens service.
9. Flammen slukkes, og der vises en meddelelse på displayet om manglende træpiller (fejlkode: E3).	Ingen afgift (pellets)	Se problem (5)
	For lidt pellets giver for lav røgtemperatur.	Juster tiden for indføring af batch.
10. Opvarmning for svag.	Varmevekslerrørene er støvede.	Rengør varmevekslerrøret.
11. Defekt sensor for omgivelsestemperatur (fejlkode: E1).	Rumtemperaturføler en er beskadiget eller forkert monteret.	Reparer sensoren, korriger installationsmetoden, eller kontakt producentens serviceafdeling.
12. Røgsensor defekt (fejlkode: E2).	Røgdetektoren er defekt eller ikke monteret korrekt.	Reparer sensoren, korriger installationsmetoden, eller kontakt producentens serviceafdeling.

13. Når du tænder for strømmen, opdager du måske, at sikringen i kontakten er defekt.	En kortslutning i enheden.	Kontakt producentens kundeservice.
14. Udsugningsventilatoren virker ikke, men gennemstrømningsventilatoren virker, når ovnen er tændt.	Forkert tilslutning af udsugningsventilatoren og flowventilatoren.	Udskift udsugningsventilatoren og tilslutningen til gennemstrømningsventilatoren.
15. Snegleakslen arbejder kontinuerligt.	Motorfejl på snegleakslen.	Kontakt producentens kundeservice.
	Tjek enheden for en større fejl.	Kontakt producentens kundeservice.
16. Displayet viser den høje temperatur i rummet (ovne med varmecirkulation).	Sensor for omgivelsestemperatur defekt	Se problem (11).
	En sensor for omgivelsestemperatur, der er monteret for tæt på genstande med høj temperatur.	Placer sensoren til omgivelsestemperatur væk fra genstande med høj temperatur.

Informationskrav til lokale rumopvarmere til fast brændsel

Modelkode(r): MSW-PLT-13											
Indirekte opvarmningsfunktion: nej											
Direkte varmeeffekt: 13(kW)											
Indirekte varmeeffekt: ...(kW): NA											
Brændstof	**Foretrukket brændstof (kun ét):**	**Andre egnede brændstoffer:**	**η_s[x%]:**	**Emissioner fra rumopvarmning ved nominel varmeydelse (1)**				**Emissioner fra rumopvarmning ved minimum varmeeffekt (1)(2)**			
				PM	**OGC**	**CO**	**NOx**	**PM**	**OGC**	**CO**	**NOx**
				[x] $^{mg/Nm3}$(13 $\%_{O2}$)				**[x] $^{mg/Nm3}$(13 $\%_{O2}$)**			
Træstammer med fugtindhold ≤ 25 %.	[nej]	[nej]									
Sammenpresset træ med fugtindhold < 12 %.	[ja]	[nej]	79,5	14	6	50	101				
Anden træagtig biomasse	[nej]	[nej]									
Ikke-træagtig biomasse	[nej]	[nej]									
Antracit og tørt dampkul	[nej]	[nej]									
Hård cola	[nej]	[nej]									
Koks ved lav temperatur	[nej]	[nej]									
Bituminøst kul	[nej]	[nej]									
Brunkulsbriketter	[nej]	[nej]									
Tørvebriketter	[nej]	[nej]									

Briketter af blandet fossilt brændstof	[nej]	[nej]									
Andet fossilt brændstof	[nej]	[nej]									
Briketter af blandet biomasse og fossilt brændstof	[nej]	[nej]									
Anden blanding af biomasse og fast brændsel	[nej]	[nej]									

Egenskaber, når der kun køres med det foretrukne brændstof								
Element	**Symbol**	**Værdi**	**Enhed**		**Element**	**Symbol**	**Værdi**	**Enhed**
Varmeydelse					**Brugbar effektivitet (NCV som modtaget)**			
Nominel varmeeffekt	Pnom	13,1	kW		Nyttig effektivitet ved nominel varmeydelse	$\eta th_{,nom}$	90,2	%
Minimum varmeeffekt (vejledende)	Pmin		kW		Nyttig effektivitet ved minimum varmeydelse (vejledende)	$\eta th_{,min}$		%
Forbrug af hjælpestrøm					**Type varmeeffekt/styring af rumtemperatur (vælg en)**			
Ved nominel varmeeffekt	elmax	0,087	kW		Varmeeffekt i ét trin, ingen kontrol af rumtemperatur		[nej]	

Ved minimum varmeeffekt	elm		kW		to eller flere manuelle trin, ingen rumtemperaturkontrol	[nej]	
I standbytilstand	el_{SB}	0,001	kW		med mekanisk termostat til styring af rumtemperatur	[nej]	
Effektbehov for permanent pilotflamme					med elektronisk styring af rumtemperaturen	[nej]	
Krav til effekt fra pilotflamme (hvis relevant)	Ppilot		kW		med elektronisk styring af rumtemperatur plus dagtimer	[nej]	
					med elektronisk styring af rumtemperatur plus ugetimer	[ja]	
					Andre kontrolmuligheder (flere valg mulige)		
					Kontrol af rumtemperatur, med registrering af tilstedeværelse	[ja]	
					Kontrol af rumtemperatur med registrering af åbent vindue	[nej]	
					med mulighed for afstandskontrol	[ja]	
Kontaktoplysninger	Producent: expondo Polska sp. z o.o. sp. k. ul. Nowy Kisielin-Innowacyjna 7, 66-002 Zielona Góra | Polen, EU						

Tämä käyttöopas on käännetty konekäännöksellä. Olemme tehneet kaikkemme varmistaaksemme käännöksen tarkkuuden, mutta huomaa, että automaattiset käännökset eivät ole täydellisiä eivätkä ne ole tarkoitettu korvaamaan ihmiskääntäjiä. Käyttöoppaan virallinen versio on englanninkielinen. Erot käännetyn version ja alkuperäisen englanninkielisen version välillä eivät ole oikeudellisesti sitovia. Jos sinulla on kysyttävää käännöksen tarkkuudesta, katso englanninkielinen versio, joka on virallinen viite. Lisää kieliversioita on saatavilla pyynnöstä osoitteesta info@expondo.com.

Tekniset tiedot

Parametrin kuvaus		Parametrin arvo
Tuotteen nimi		Pellettiuuni
Malli		**MSW-PLT-13**
Virtalähteen jännite [V~] / taajuus [Hz]		230/50
Nimellissyöttöteho [W]		47-380
Suojausluokka		I
IP-luokka		IPX0
Mitat [leveys x syvyys x korkeus; mm]		610 x 500 x 940
Netto/bruttopaino [kg]		115/130
Nimellinen ja alennettu lämpöteho [kW]	Maksimi	13
	Minimaalinen	3
Energiatehokkuus [%]	Minimaalinen	90
	Maksimi	80
Tuhkapitoisuus		0,12%
Sähkön lisäkulutus [W]		47-60
Polttoainetyyppi		puupelletit
Kaukosäätimen akku		AAA LR03 1,5 V (x 2)
Tuloputken halkaisija [mm]		50
Poistoputken halkaisija [mm]		80
Laitteen sivun vähimmäisturvaetäisyys palaviin materiaaleihin [mm]:		Oikea = 1200 Takaisin = 250 Vasen = 1200
Säiliön tilavuus [kg]		25
Pelletin kulutus [kg/h]		0.6-3.6
Tehokkuus [%]		90
Lämmitysala [≤m ^{2}]		130
Automaattinen toiminta-aika [h]		7-36

1. Yleiskuvaus

Käyttöohje on tarkoitettu auttamaan tuotteen turvallisessa ja luotettavassa käytössä. Tuote on suunniteltu ja valmistettu tarkkojen teknisten ohjeiden mukaisesti, käyttäen viimeisintä teknologiaa ja komponentteja sekä noudattaen korkeimpia laatustandardeja.

ENNEN KÄYTÖN ALOITTAMISTA TÄMÄ OPAS ON LUETTAVA HUOLELLISESTI JA SEN SISÄLTÖ TULEE YMMÄRTÄÄ JA SISÄISTÄÄ.

Laitteen pitkän ja luotettavan toiminnan varmistamiseksi on välttämätöntä huolehtia sen oikeasta käytöstä ja huollosta tämän käyttöohjeen sisältämien ohjeiden mukaisesti. Näiden käyttöohjeiden sisältämät tekniset tiedot ja spesifikaatiot ovat ajantasaisia. Valmistaja pidättää oikeuden laadun parantamiseen liittyviin muutoksiin. Tekniikan kehityksen ja melun vähentämismahdollisuudet huomioiden laite on suunniteltu ja rakennettu siten, että melupäästöistä aiheutuva riski on rajoitettu alimmalle tasolle.

Symbolien selitykset

Tuote täyttää sitä koskevien turvallisuusstandardien vaatimukset.

Lue käyttöohje ennen käyttöä.

Tuote on kierrätettävä.

VAROITUS!, **HUOMAUTUS!** tai **MUISTUTUS!** Kyseiseen tilanteeseen sopiva (yleinen varoitusmerkki).

Käytä suojakäsineitä

Huomio! Kuuma pinta voi aiheuttaa palovammoja.
(pakoputki voi lämmetä jopa 160 ° C käytön aikana!)

Vain sisäkäyttöön.

Älä peitä yksikköä millään materiaaleilla tai esineillä.

HUOMIO! Tämän käyttöohjeen kuvat ovat vain viitteellisiä ja joissakin yksityiskohdissa ne voivat poiketa laitteen todellisesta ulkonäöstä.

2. Käyttöturvallisuus

HUOMIO! Lue kaikki turvallisuutta koskevat varoitukset ja ohjeet. Varoitusten ja ohjeiden noudattamatta jättäminen voi johtaa sähköiskuun, tulipaloon, vakaviin vammoihin tai kuolemaan.

Termi "laite" tai "tuote" varoituksissa ja käyttöoppaan kuvauksessa viittaa:
Pelletti liesi.

2.1. Sähköturvallisuus

a) Laitteen pistokkeen pitää sopia pistorasiaan. Älä muokkaa pistotulppaa millään tavalla. Alkuperäiset pistokkeet ja yhteensopivat pistorasiat pienentävät sähköiskun vaaraa.
b) Älä kosketa laitetta märillä tai kosteilla käsillä.
c) Älä käytä virtajohtoa epäasiallisella tavalla. Älä koskaan käytä sitä laitteen kantamiseen tai pistotulpan irrottamiseen pistorasiasta. Pidä virtajohto etäällä lämmönlähteestä, öljystä, terävistä reunoista tai liikkuvista osista. Vahingoittuneet tai sotkeutuneet virtajohdot lisäävät sähköiskun vaaraa.
d) Laitteen käyttö on kielletty, jos virtajohto on vaurioitunut tai siinä on selviä kulumisen merkkejä. Vaurioituneen virtajohdon vaihto on annettava pätevän sähköasentajan tai valmistajan huollon tehtäväksi
e) Sähköiskun välttämiseksi älä upota johtoa, pistotulppaa tai laitetta veteen tai muihin nesteisiin. Älä käytä laitetta märillä pinnoilla.
f) HUOMIO – HENGENVAARA! Kun puhdistat tai käytät laitetta, älä koskaan upota sitä veteen tai muihin nesteisiin.
g) Älä käytä laitetta tiloissa, joissa on erittäin korkea kosteus tai vesisäiliöiden välittömässä läheisyydessä!
h) Älä anna laitteen kastua. Sähköiskun vaara!

2.2. Turvallisuus työpaikalla

a) Pidä työpaikalla järjestys ja hyvä valaistus. Epäjärjestys tai huono valaistus voivat johtaa onnettomuuksiin. Toimi ennakoivasti, katso mitä olet tekemässä ja käytä tervettä järkeä laitteen käytön aikana.
b) Älä käytä laitetta räjähdysvaarallisissa tiloissa, joissa on esimerkiksi helposti syttyviä nesteitä, kaasuja tai pölyä. Laite tuottaa kipinöitä, jotka voivat sytyttää pölyn tai höyryt.
c) Jos laitteen toiminnassa ilmenee vaurioita tai epäsäännöllisyyksiä, sammuta se välittömästi ja ilmoita siitä valtuutetulle henkilölle.
d) Jos sinulla on epäilyksiä, toimiiko laite asianmukaisesti, tai toteat, että laitteessa on vaurioita, ota yhteyttä valmistajan huoltoon.
e) Tuotteen saa korjata vain valmistajan huoltopalvelu. Älä yritä tehdä korjauksia itse!
f) Jos tulipalo syttyy, sammuta se jauhe- tai hiilidioksidisammuttimella (CO2) (joka on tarkoitettu käytettäväksi jännitteisten sähkölaitteiden sammuttamiseen).
g) Lapset tai asiattomat henkilöt eivät saa olla työalueella. (Huomioimattomuus voi johtaa yksikön hallinnan menettämiseen.)
h) Käytä laitetta tilassa, jossa on hyvä ilmanvaihto.
i) Kun aloitat yksikön käytön, lisää asteittain yksikön ilmansyöttöä varmistaaksesi, että se toimii oikein. Jos huomaat, että laite ei toimi kunnolla, irrota se välittömästi paineilman syötöstä ja ota yhteyttä valmistajan huoltoon.
j) Hengen tai ruumiin vaaran, onnettomuuden tai rikkoutumisen sattuessa pysäytä laite EMERGENCY STOP -painikkeella!
k) Tarkasta säännöllisesti turvallisuutta koskevien tarrojen kunto. Jos tarrat eivät ole luettavissa, ne on vaihdettava.
l) Säilytä käyttöohje myöhempää käyttöä varten. Jos tuote luovutetaan kolmansille osapuolille, myös käyttöohje on luovutettava tuotteen mukana.
m) Pakkauksen osat ja pienet asennusosat pitää säilyttää lasten ulottumattomissa.
n) Pidä laite poissa lasten ja eläinten ulottuvilta.
o) Kun käytät tätä laitetta yhdessä muiden laitteiden kanssa, sinun pitää noudattaa myös muita käyttöohjeita.
p) Asenna tuote paikallisten, kansallisten ja osavaltioiden lakien ja määräysten mukaisesti. Lisäksi asennuksen saa suorittaa valtuutettu henkilöstö, joka on koulutettu tämän tyyppisiin töihin.

Muista! Lapset ja sivulliset henkilöt on suojattava laitteen käytön aikana.

2.3. Henkilökohtainen turvallisuus

a) Laitetta ei saa käyttää väsyneenä, sairaana, alkoholin, huumeiden tai lääkkeiden vaikutuksen alaisena, jotka rajoittavat merkittävästi kykyä käyttää tuotetta.
b) Konetta ei ole tarkoitettu henkilöiden (mukaan lukien lapset) käytettäväksi, joilla on alentuneet psyykkiset, sensoriset ja henkiset toiminnot tai joilla ei ole riittävää kokemusta ja/tai tietoa, jos he eivät ole heidän turvallisuudestaan vastaavan henkilön valvonnassa tai he eivät ole saaneet ohjeita, kuinka konetta on käytettävä.
c) Konetta voivat käyttää fyysisesti hyväkuntoiset, sen käyttöön kykenevät ja asianmukaisesti koulutetut henkilöt, jotka ovat lukeneet tämän käyttöohjeen ja jotka ovat saaneet työterveys ja työturvallisuuskoulutuksen.
d) Ole varovainen ja käytä tervettä harkintaa koneen käytön aikana. Hetkellinen epätarkkaavaisuus voi johtaa vakaviin vammoihin.
e) Käytä koneen käytön edellyttämiä henkilönsuojaimia, jotka on määritelty symbolien selityksen kohdassa 1. Asianmukaisten, sertifioitujen henkilönsuojainten käyttö vähentää loukkaantumisriskiä.
f) Tämä laite ei ole leikkikalu. Lapsia tulee tarkkailla, jotta he eivät leiki laitteella.

2.4. Laitteen turvallinen käyttö

a) Älä käytä laitetta, jos ON/OFF-kytkin ei toimi kunnolla (ei kytke päälle eikä pois päältä). Laitteita, joita ei voida ohjata kytkimellä, ovat vaarallisia. Niitä ei saa käyttää ja ne pitää korjata.
b) Ennen säätöjen, puhdistamisen ja huollon aloittamista laite on irrotettava virtalähteestä. Tämä ehkäisytoimenpide vähentää tahattoman käynnistämisen riskiä.
c) Pidä laite hyvässä teknisessä kunnossa. Tarkista ennen jokaista käyttöä, ettei laitteessa ole yleisiä tai liikkuvien osien vaurioita (osien halkeamat tai kaikki muut tekijät, joilla voi olla vaikutus laitteen turvalliseen toimintaan). Jos laite on vaurioitunut, anna laite korjattavaksi ennen käyttöä.
d) Laite on pidettävä poissa lasten ulottuvilta.
e) Tuotteen korjauksen ja huollon saa suorittaa vain pätevä henkilö käyttäen ainoastaan alkuperäisvaraosia. Se varmistaa turvallisen käytön.
f) Tehtaalla asennettuja suojia tai ruuveja ei saa irrottaa, jotta laitteen toimivuus suunnitellulla tavalla on varmistettu.
g) Vältettävä tilanteita, joissa laite pysähtyy suuren kuormituksen vaikutuksesta käytön aikana. Se voi aiheuttaa käyttöosien ylikuumenemisen ja vahingoittaa sen seurauksena laitetta.
h) Liikkuviin osiin tai varusteisiin ei saa koskea, jos laitetta ei ole irrotettu virtalähteestä.

i) Laite on puhdistettava säännöllisesti, jottei epäpuhtauksia päästetä kerrostumaan pysyvästi.
j) Käytä puupellettejä yksikön virtalähteenä. Muiden polttoaineiden tai jätteiden käyttö on kielletty.
k) Tämä laite ei ole leikkikalu. Lapset eivät saa puhdistaa ja huoltaa laitetta ilman aikuisen valvontaa.
l) Älä käynnistä tyhjää yksikköä.
m) Laitteen rakenteeseen puuttuminen sen parametrien tai rakenteen muuttamiseksi on kielletty.
n) Älä ylikuormita laitetta.
o) Laitteen ilmanvaihtoaukkoja ei saa peittää!
p) Älä laita tai kuivaa liinavaatteita tuotteen päälle. Kaikki kuivaimet ja vastaavat laitteet tulee säilyttää sopivalla etäisyydellä tuotteesta.
q) Tuotteen väärä käyttö tai virheellinen huolto voi aiheuttaa vakavan räjähdysvaaran palotilassa!
r) Älä käytä tuotetta luukku auki tai lasi rikki. Jos sytytysjärjestelmä on vaurioitunut, sytytystä tulenaroilla materiaaleilla ei saa pakottaa.
s) Älä koske laitteen etuosaan käytön aikana - palovammojen vaara!

HUOMIO! Siitä huolimatta, että laite on suunniteltu siten, että se olisi turvallinen, että siinä olisi riittävät suojat, ja käyttäjän lisäturvaelementtien käytöstä huolimatta, on edelleen olemassa pieni onnettomuus- tai loukkaantumisriski laitteen käytön aikana. Pysy valppaana ja käytä tervettä järkeä laitetta käyttäessäsi.

VAROITUS: Tämän tuotteen käyttö autoissa, asuntovaunuissa, kuorma-autoissa, teltoissa jne.

HUOMIO! Jos asennusta ei ole suoritettu ohjeiden mukaisesti, voi sähkönsyötön katketessa osa pakokaasuista tunkeutua huoneeseen. Joissakin tapauksissa voi olla tarpeen asentaa UPS-yksikkö vedon ylläpitämiseksi.

Expondo ei ole millään tavalla vastuussa henkilöille tai esineille aiheutuneista vahingoista, jotka johtuvat edellä mainituissa kohdissa kuvattujen sääntöjen noudattamatta jättämisestä tai tuotteista, joita ei ole asennettu standardien mukaisesti.

VAROITUS: Tämän tuotteen käyttö autoissa, asuntovaunuissa, kuorma-autoissa, teltoissa jne.

3. Käyttöohjeet

Laite on suunniteltu tuottamaan lämpöä rakennusten ja veden lämmitykseen polttamalla pellettejä. Se soveltuu kiinteään asennukseen rakennuksiin, mutta se ei sovellu käytettäväksi elementtitaloissa.

TÄRKEÄÄ: tuote on suunniteltu polttamaan vain puupellettejä, älä käytä muita pellettejä ja puuta. Suosittelemme käyttämään pellettejä, jotka täyttävät (tai ylittävät) seuraavat standardit:

Kosteus (polton jälkeen) standardien CEN/TS 14774-1 ja ISO 687 mukaan	≤12%
Tuhkapitoisuus (polton jälkeen) ISO 1171:n mukaan	≤0,7 % (ilman kuorta) ≤2,0 % (kuoren kanssa)
Haihtuvien aineiden pitoisuus (kuiva, tuhkaton pohja) ISO 562:n mukaan	80 % - 88 %
Vetypitoisuus (polton jälkeen) ISO 609 mukaan	5,0–6,5 %
Hiilipitoisuus (polton jälkeen) ISO 609 mukaan	40 % - 50 %
Rikkipitoisuus (polton jälkeen) ISO 351 ja ISO 334 mukaan	≤0.1%
Lämpöarvo ISO 1928:n mukaan	16 900 KJ/kg - 19 500 KJ/kg
Halkaisija	6 mm
Pituus	≤40 mm

Kosteiden ja/tai saastuneiden pellettien (esim. korkea suola- tai hiekkapitoisuus) käyttö heikentää yksikön toimintaa ja suorituskykyä. Myös pellettien väärä varastointi vaikuttaa niiden tehokkuuteen, varsinkin kun niitä ei säilytetä kuivassa huoneessa ja/tai niiden rakenne on vaurioitunut.

Käyttäjällä on vastuu kaikista vahingoista, jotka aiheutuvat käyttötarkoituksen vastaisesta käytöstä.

3.1. Tuotteen yleiskatsaus

MSW-PLT-13:

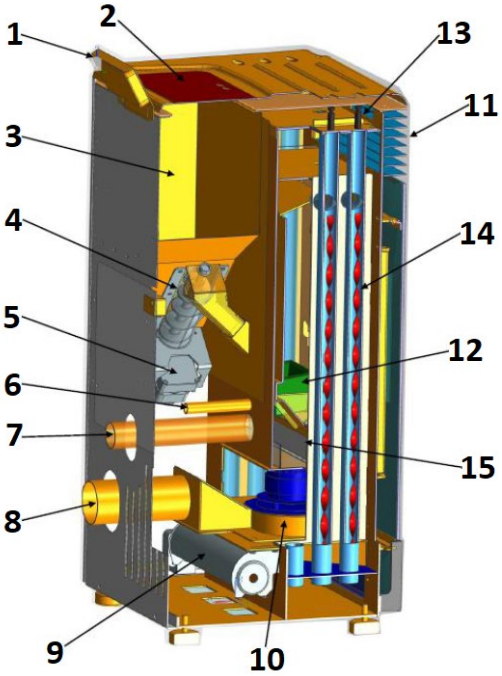

1. Ohjauspaneeli
2. Suppilon kansi
3. Hopper
4. Mato
5. Madon moottori
6. Sytytin
7. Ilman tuloputki
8. Pakoputki (piippuun)
9. Puhaltimen tuuletin
10. Pakotuuletin
11. Lämmön ulostulo
12. Tulisija
13. Nuppi
14. Spiraaliset terät
15. Tuhkasäiliö
16. ON/OFF-kytkin (kotelon takana virtajohdon pistorasian vieressä - ei näy kuvassa)

3.2. Käyttöön valmistelu

Laitteen sijoittaminen

Käyttöympäristön lämpötila saa olla enintään 40 °C ja suhteellinen kosteus enintään 85 %. Laite on sijoittava siten, että se varmistaa hyvän ilmankierron. Säilytä suositeltu vähimmäisetäisyys laitteen jokaisesta seinästä. Pidä laite poissa syttyvistä materiaaleista tai esineistä. Laitetta pitää aina käyttää tasaisella, vakaalla, puhtaalla, tulenkestävällä ja kuivalla pinnalla sekä lasten ja henkilöiden ulottumattomissa, joiden psyykkiset, sensoriset ja henkiset toiminnot ovat rajoittuneita. Laite pitää sijoittaa niin, että virtapistoke on joka hetki käsien ulottuvilla. Pitää muistaa, että laitteen virransyöttö vastaa laitekilvessä annettuja tietoja!

Jos laitetta ei ole mahdollista sijoittaa tulenkestävälle pinnalle, aseta se palamattomalle, lämmönkestävälle alustalle, jonka paksuus on vähintään 15 mm ja joka ulottuu takan ääriviivojen ulkopuolelle (katso teknisten tietojen taulukko) sekä lisäksi 150 mm edestä.

LAITTEEN KOKOAMINEN

TÄRKEÄÄ: Asennuksen, sähkö- ja vesiliitännät sekä toiminnan testauksen ja huollon saa suorittaa vain valtuutettu, pätevä henkilö. Asenna tuote paikallisten, kansallisten ja osavaltioiden lakien ja määräysten mukaisesti.

<u>Savupiippu/ilmanvaihto:</u>

Vähimmäisvaatimuksena eristetty teräs - T400 (tai korkeampi) - kestää noen syttymistä. Savupiipun tulee olla yksi, pakollinen tarkastusluukku ("a" alla olevassa kuvassa)/tarkastusläppä (b), ja koko asennuksen tulee olla EN1856-1 ja -2 mukainen.

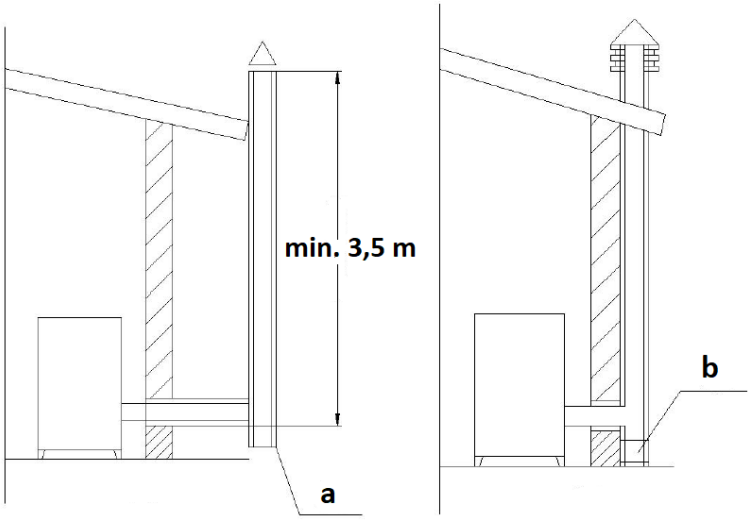

Savupiipun asennuksen tulee olla ilmatiivis, pystysuora, ilman kavennuksia, savua läpäisemätöntä materiaalia, lämpöeristetty (kondensoitumisen tai savun jäähtymisen välttämiseksi) ja kestää normaalia ajan myötä tulevaa mekaanista rasitusta - suositeltava AISI 304 savupiipputeräs pyöreällä osio. Asennus tulee erottaa syttyvistä tai palavista materiaaleista ilmaraolla tai eristää riittävästi materiaaleilla - katso standardi EN1443. Savupiipun aukon tulee olla samassa huoneessa kuin kone tai enintään viereisessä huoneessa. Alapuolella tulee olla noen ja kondenssiveden keräyskammio, johon pääsee käsiksi vedenpitävän metallisen luukun kautta.

- Tasakatto

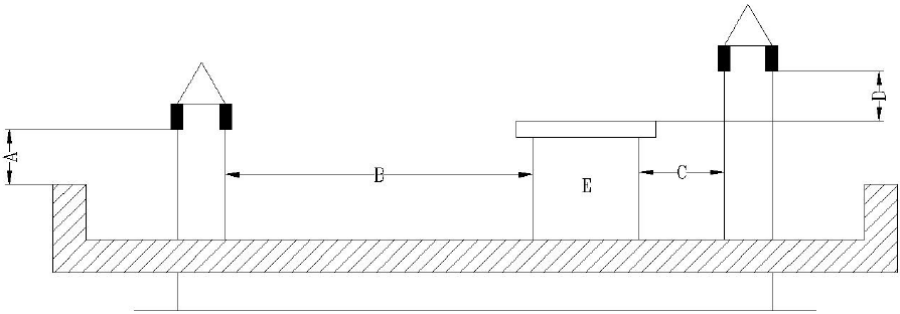

A - 0,5 m
B - etäisyys >2 m
C - etäisyys <2 m
D - 0,5 m
E - tech volyymi.

- Katto, jonka kaltevuus on 15 °

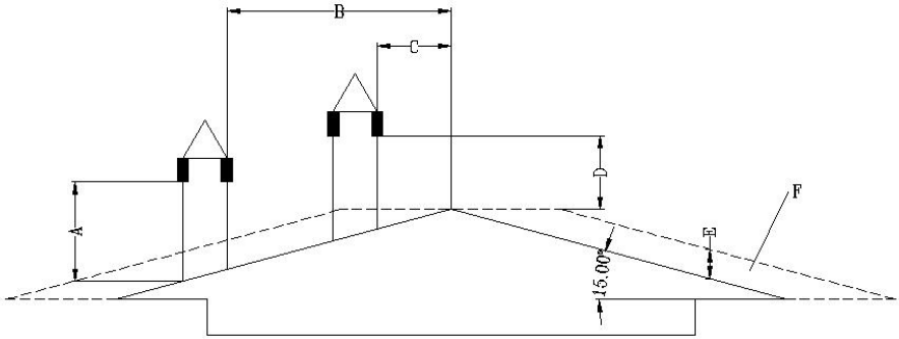

A - min. 1 m
B - etäisyys >1,85 m
B - etäisyys <1,85 m
D - 0,5 m katon korkeimman kohdan yläpuolella

E - 0,5 m
F - salaojitusalue

- Katto, jonka kaltevuus on 30 °

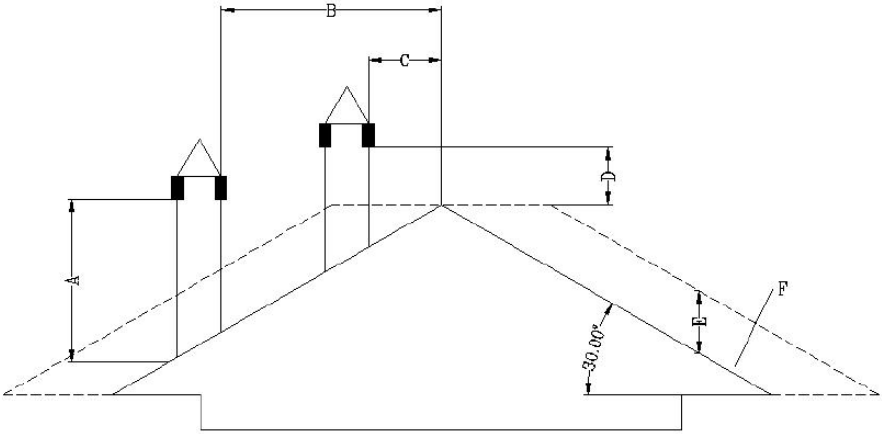

A - min. 1,3 m
B - etäisyys >1,5 m
C - etäisyys <1,5 m
D - 0,5 m katon korkeimman kohdan yläpuolella
E - 0,8 m
F - salaojitusalue

- Katto, jonka kaltevuus on 60 °

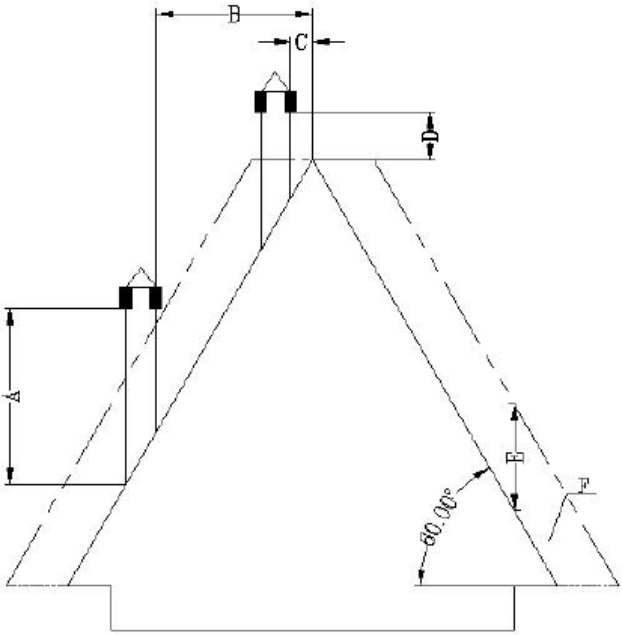

A - min. 2,6 m
B - etäisyys >1,5 m
C - etäisyys <1,5 m
D - 0,5 m katon korkeimman kohdan yläpuolella
E - 0,8 m
F - salaojitusalue

- Katto, jonka kaltevuus on 45 astetta

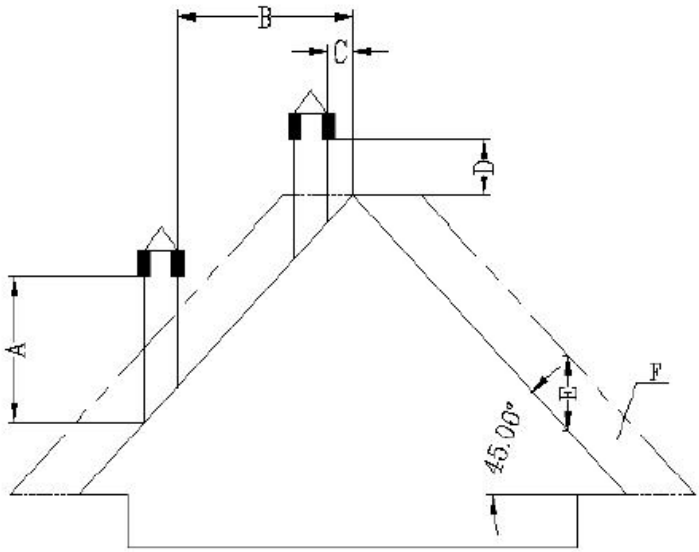

A - min. 2 m
B - etäisyys >1,3 m
C - etäisyys <1,3 m
D - 0,5 m katon korkeimman kohdan yläpuolella
E - 2,1 m
F - salaojitusalue

Vaatimukset savupiipun päädylle:

- Älä ohjaa savupiippua suljettuun tai katettuun tilaan (esim. autokatos, autotalli, ullakko, parvi, aurinkoterassin alle, kuisti, portaikko, eteinen jne.)
- Pakoputken pinta voi saavuttaa todella korkeita lämpötiloja (jopa 160 ˚ C), joten siinä tulee olla korkeita lämpötiloja kestävä, syttymätön varoitus vakavien palovammojen vaarasta tai asianmukaisesti eristetty syttymättömällä materiaalilla.
- Tuuletushormin pään tulee olla korkeammalla kuin ilmanottoputki. Jos savu poistuu suoraan seinän läpi, on suositeltavaa, että pystysuora savupiippu on vähintään 1,5 m pitkä ulkoasennuksessa. Tämä estää savun ja sen hajun pääsyn takaisin rakennukseen, kun virta katkaistaan, ja vältetään kuumia höyryjä, jotka voivat sytyttää puun ja polttaa käyttäjää samanaikaisesti.
- Savupiipun pään tulee olla vähintään 1,2 m, vaakaetäisyyden vähintään 1,2 m ja pystyetäisyyden vähintään 0,3 m ovista, ikkunoista ja rakennuksen painovoima-/ilmanvaihtoaukoista.

- Savupiipun pohjan tulee olla vähintään 304 mm:n etäisyydellä maasta ja yli 2 m:n etäisyydellä kaikista yleisistä käytävistä.
- Savupiipun pään tulee olla vähintään 0,6 m etäisyydellä syttyvistä materiaaleista, kuten pensaista, kasveista, ruohoista, aidoista, rakennuksen ulkonemista ja viereisistä rakennuksista.
- Savunpoistoon tulee käyttää putkityyppiä "PL" tai "L". Käytä hyväksyttyä seinärosettia tai kattopalomuuria paikassa, jossa savupiippu kulkee palavan kattoseinän läpi.
- Kaikkien savupiippuliitäntöjen tulee sopia tiiviisti yhteen, kierrellä yhteen (jos putkissa ei ole lukitusjärjestelmää) ja tiivistettävä. Mitä pidempi savupiipun pakoputkeen liittyvä putki ja mitä enemmän siinä on kulmauksia, sitä suurempi vastustuskyky savun virtaukselle on.

Asennus asuntovaunuun (hollanti):

- Asuntoauton ulkopuolen ilmanottoaukon tulee aina olla reilusti savupiipun pään alapuolella.
- Savupiipun kärki vaatii kannen (katoksen) suojaamaan taloa sateelta ja tuholaisilta.
- Takka on kiinnitettävä tukevasti lattiaan ruuveilla.
- Takka on maadoitettava 8 mm tai suuremmalla kuparilangalla.

Ylijännitesuoja:

Ylijännitesuojan käyttöä suositellaan suojaamaan kiukaan sähkökomponentteja sähköjärjestelmän jännitevaihteluista johtuvilta vaurioilta.

Lämpötilasuojaus:

Se koskee vain tuotteita, jotka on valmistettu ennen vuotta 2023. Vuoden 2023 jälkeen valmistetuissa tuotteissa on tehtaalla asennettu ympäristön lämpötila-anturi valmistajan määräämään paikkaan.

Takan oikean toiminnan varmistamiseksi on tarpeen asentaa lämpötila-anturi (pienjännitetermostaatti) huoneeseen, jossa takka toimii ympäristön lämpötilan mittaamiseksi. Anturi/termostaatti on kytketty takan takaosaan (katso kuvat alla) - sen johto tulee rullata auki ja kiinnittää mieluiten sen huoneen seinään, jossa takka sijaitsee, mutta etäällä pakoputkesta ja kylmistä esineistä, jotka voisivat häiritse sen asianmukaista toimintaa.

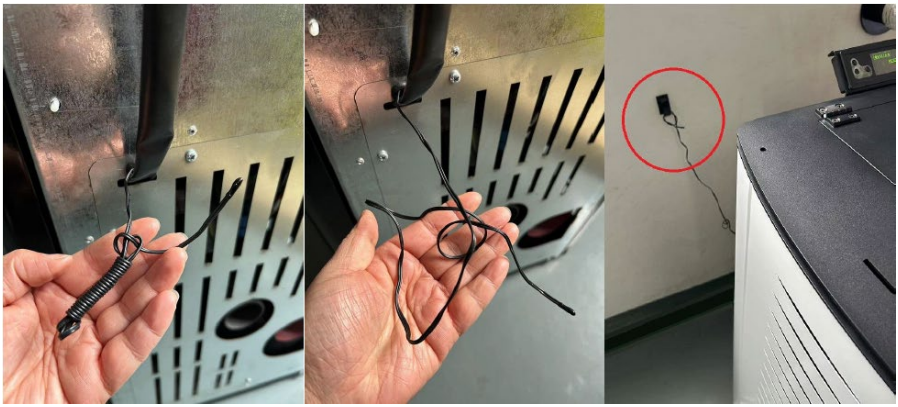

<u>Ohjauspaneelin asennus:</u>
Kiinnitä ohjauspaneeli näytöllä kiukaan takaosaan ylhäältä päin ruuveilla. Liitä se sitten virtapistokkeeseen - katso kuvat alla:

3.3. Laitteen käyttö

3.3.1 Ohjauspaneeli / kaukosäädin

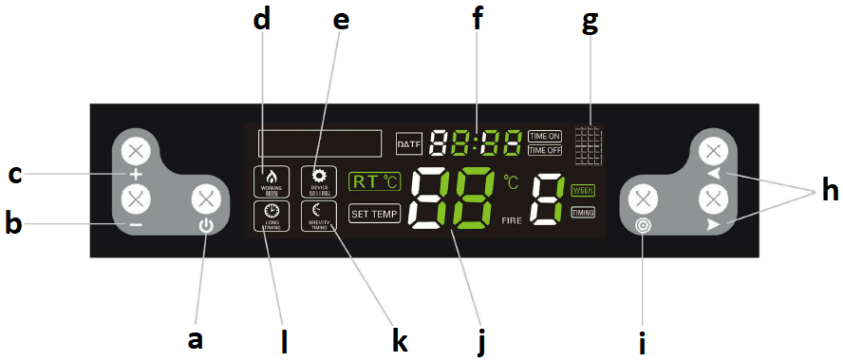

a. Laitteen päälle/pois-painike
b. Parametrien vähennyspainike
c. Parametrin lisäyspainike
d. Toimintatilan ilmaisin
e. Asetustilan ilmaisin
f. Kello
g. Infrapunaportti (kaukosäädintä varten)
h. Toimintojen valinta / vaihtopainikkeet
i. Asetusten valintapainike
j. Lämpötila
k. Aikavälin ilmaisin
l. Pitkän ajan ilmaisin

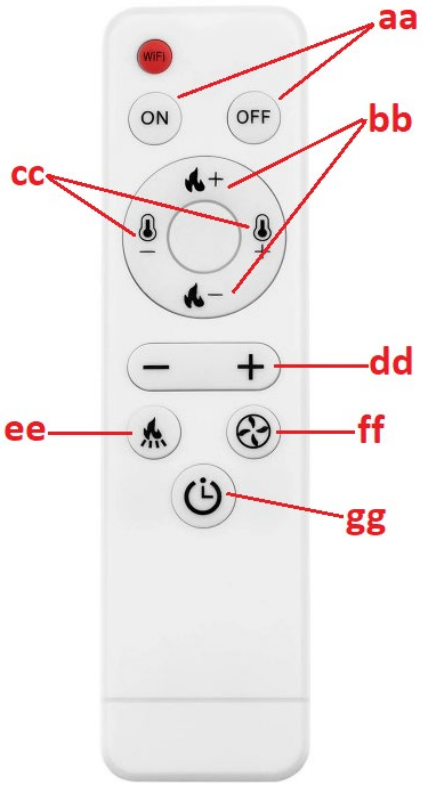

aa. Laitteen ON/OFF-painike
bb. Painikkeet sytytystason asettamiseen
cc. Lämpötilatason asetuspainikkeet
dd. Arvon lisäys/pienennyspainike tietylle parametrille
ee. Painike pellettisyöttölaitteen toimintataajuuden asettamiseen
ff. Painike pakotuulettimen nopeuden asettamiseen
hg. Painike yksinkertaistetuille muutoksille ajastintilassa

3.3.2 Ennen ensimmäistä käynnistystä

TÄRKEÄÄ: takasta saattaa tulla epämiellyttävä haju, kun sitä käytetään ensimmäistä kertaa - sisällä oleva maali palaa. Tämä on normaalia eikä tuotevika - epämiellyttävän hajun pitäisi hävitä ajan myötä.

- Laita pelletit uuniin kaatamalla ne sisään (suppiloa ei tarvitse täyttää kokonaan).

- Aseta punainen virtakytkin (14) ON ("I") -asentoon - sen pitäisi syttyä, mikä tarkoittaa, että kiuas on saanut virtaa ja alkoi toimia.
- Käynnistyksen jälkeen takkajärjestelmä siirtyy itsediagnostiikkaan ja onnistuessaan laite on käyttövalmis.

3.3.3 Aloitus ja työskentely

TÄRKEÄÄ: ennen käyttöönottoa varmista, että tulisija (12) on täytetty pelleteillä ja että tuhkasäiliö (13 tai 15 mallista riippuen) on oikein päin (katso alla olevat kuvat):

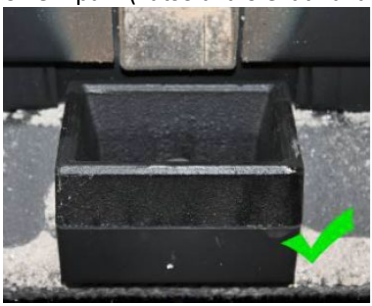

Ennen syttämistä palamattomien pellettien jäännökset on poistettava tulisijasta.

a) Kytkeminen päälle/pois

Käynnistä liesi asettamalla virtakytkin (14 tai 16) "I"-asentoon ja painamalla virtapainiketta (a). Laite käynnistyy ja siirtyy automaattiseen sytytystilaan, ja näytön tiedot näyttävät tältä:

Sammuta liesi samalla painikkeella (a), jolloin näyttö on seuraava:

Kun takka siirtyy automaattiseen tuhkanpuhdistustilaan, näyttö on seuraava:

HUOMAA: kiukaan sammuttamisen jälkeen tuli jatkaa palamista, kunnes tulisijassa olevat pelletit ovat palaneet kokonaan. Tänä aikana molemmat puhaltimet käyvät - ilmavirta ja poistotuuletin. Palamisaika on n. 15 minuuttia.

b) Ajastimen asettaminen päälle/pois päältä

Kun liesi on pois päältä, pidä virtapainiketta (a) painettuna asettaaksesi ajastimen 12 tunniksi, eli liesi käynnistyy automaattisesti 12 tunnin kuluttua. Kun säätimet vilkkuvat:

Käytä parametrien lisäys/pienennyspainikkeita (b/c) ja kytkentäpainiketta (h) säädäksesi aikaa, jonka jälkeen takka kytketään päälle.

Samalla tavalla voit asettaa kiukaan käytön aikana ajan sen sammuttamiseen, eli pitämällä on/off-painiketta (a) painettuna. Kun ne vilkkuvat:

Käytä parametrin lisäys/pienennys (b/c) ja vaihto (h) painikkeita säätääksesi aikaa, kunnes se sammutetaan.

Päälle/pois-ajan asettamisen jälkeen näytöllä oleva ajastin näyttää 5 sekunnin välein kuinka paljon aikaa on jäljellä ennen kuin takka käynnistyy/pysähtyy.

c) Viikkoajastimen asetus

Lieden päälle- ja poiskytkentäaika on mahdollista ohjelmoida yksilöllisesti jokaiselle viikonpäivälle - 2 kierrosta päälle/pois joka päivä. Voit tehdä tämän painamalla asetusten valintapainiketta (i) 4 kertaa. Valitse tunnit ja minuutit sekä päivä painamalla toiminto-/vaihtopainikkeita (h) ja säädä arvoja vähennys-/lisäpainikkeilla (b/c). Kun olet asettanut sen tietylle päivälle, voit asettaa toisen päälle/pois samana päivänä painamalla molempia toiminto-/kytkinpainikkeita (h) samanaikaisesti. Voit myös asettaa yhden ja saman päälle/pois-ajan kullekin viikonpäivälle.

HUOMAA: toiminto kiukaan kytkemiseksi päälle ja pois kahdesti päivässä on käytettävissä vain malleissa, jotka on valmistettu vuoden 2022 jälkeen.

TÄRKEÄÄ: Ennen kuin asetat viikoittaisen aikataulun, älä aseta yhtä päälle/pois-aikaa, sillä yhdellä asetuksella on etusija, jolloin viikkoaikataulu ei toimi.

Jos haluat peruuttaa viikkoajastimen, paina asetuspainiketta (i) 4 kertaa, valitse sitten toiminto-/kytkinpainikkeilla (h) poistettava asetus ja paina arvon vähennyspainiketta (-), kunnes kellonäyttö (f) tulee näkyviin. näyttää arvoa:

Sitten voit valita toisen ajan vaihtopainikkeilla (h) poistaaksesi ja toistaa yllä kuvatut vaiheet. Asetuspainikkeen painaminen ja pitäminen painettuna palaa asetusmuutokseen:

Kun koko viikkoajastin on poistettu, ilmaisin sammuu näytöstä:

d) Lämpötilan asetus

Paina asetuspainiketta (i) ja jos valo palaa:

alkaa vilkkua, aseta lämpötila alueelle 10-35 ° C. Jos lämmitetyn huoneen lämpötila saavuttaa asetetun arvon, laite vaihtaa automaattisesti alimmalle ohjelmalle P1 - "säästö".

TÄRKEÄÄ: jos suppilon lämpötila saavuttaa tai ylittää 90 ° C. Kiuas sammuu myös, kun lämpötila sen sisällä saavuttaa 700 ° C.

e) Tulen ja puhaltimen sytytys

Asetuspainikkeen (i) painaminen kahdesti aktivoi tulen sytytysvaihtoehdon. Jos seuraavat säätimet:

salama, yksi seuraavista ohjelmista voidaan valita - P0, P1, P2, P3, P4. "P0" on automaattiohjelma, eli takka säätää palotason automaattisesti asetettuun lämpötilaan. "P1" on taloudellinen ohjelma - kun asetettu lämpötila lämmitetyssä huoneessa saavutetaan, takka siirtyy automaattisesti "P1" säästöohjelmaan.

TÄRKEÄÄ: jos tuli tummuu ja savupiipusta tulee savua, tulee ilmavirtausta polttokammiossa kiihdyttää.

f) Pelletinsyöttölaitteen toiminnan asetus

Asetusten muutospainikkeen (i) painaminen 3 kertaa aktivoi pellettisyöttimen toimintataajuuden asetusvaihtoehdon. Jos seuraavat säätimet:

vilkkuvat, voit asettaa pellettisyöttölaitteen toiminnan käytettyjen pellettien laadun mukaan. Säätö on välillä 1-5. Taso "3" on tehdasasetus, kun taas arvon pienennys/lisäyspainikkeilla (b/c) voidaan muuttaa syöttimen taajuutta, esim. jos valitset tason 2, se tarkoittaa, että toimintataajuus on 10 %. korkeampi kuin kunkin ohjelman tehdasasetus, eli pellettejä syötetään useammin ja päinvastoin tapahtuu suuremmilla arvoilla.

TÄRKEÄÄ: jos takan sisälämpötila saavuttaa 700 ˚ C, pellettien syöttölaite pysähtyy, kunnes lämpötila laskee 650 ˚ C:seen.

g) Kellon asetus

Painamalla painiketta 5 kertaa voit siirtyä kellon asetukseen. Kun säätimet:

vilkkuvat, aseta nykyinen päivä ja aika toiminto-/kytkinpainikkeilla (h).

3.3.4 Virhevalot

Takan asianmukaisessa toiminnassa esiintyvät häiriöt voivat johtaa jonkin virhekoodien näyttämiseen näytöllä:

Virhekoodi	Merkitys	Mahdollinen syy
"E1"	Huonelämpötila-anturin virhe.	• Vioittunut lämpötila-anturin piiri emolevyssä. • Itse lämpötila-anturi on viallinen. • Kylmä juote.
"E2"	Lämpösähköisen anturin (termoparin) virhe.	• Noen kerääntyminen anturin päälle, mikä vaikuttaa sen toimintaan. • Termopari viallinen.
"E3"	Savun lämpötila-anturin virhe, eli anturi näkee lämpötilan liian alhaiseksi ja tulisijassa ei ole sytytystä tai sytytys on sammutettu käytön aikana.	• Ei pellettejä syöttölaitteessa. • Liian pieni määrä pellettejä palotilassa, tuli on liian alhainen ja uunin lämpötila liian alhainen.

3.4. Puhdistaminen ja huolto

a) Ennen puhdistusta, lisävarusteiden vaihtamista ja kun kone ei ole käytössä, sammuta se, irrota se pistorasiasta ja jäähdytä.
   - Odota, kunnes pyörivät osat pysähtyvät.

b) Käytä pintojen puhdistamiseen vain puhdistusaineita, jotka eivät sisällä syövyttäviä aineita.

c) Laitteen ruiskuttaminen vedellä tai upottaminen veteen on kielletty.

d) Muista, että laitteeseen ei saa päästää vettä kotelossa olevien ilmanvaihtoaukkojen kautta.

e) Ilmanvaihtoaukot pitää puhdistaa harjalla ja paineilmalla.

f) Tuote on tarkastettava säännöllisesti sen teknisen kunnon ja kaikkien vaurioiden suhteen.

g) Älä jätä paristoja kaukosäätimeen, jos sitä ei käytetä pitkään aikaan.

h) Älä puhdista laitetta happamilla aineilla, lääkinnällisillä aineilla, ohentimilla, polttoaineella, öljyillä tai muilla kemikaaleilla, sillä se voi vahingoittaa laitetta.

i) Takan puhdistustiheys riippuu pääasiassa pellettien tuhkapitoisuudesta, joten on suositeltavaa käyttää pellettejä, joissa on mahdollisimman vähän tuhkaa. Se pidentää laitteen puhdistusvälejä.

j) Jokaisessa pelletissä olevat epäpuhtaudet muodostavat kuonaa palamisen aikana. Se estää ilman virtauksen tulisijaan, joten kiuas tulee tarkistaa päivittäin, onko kuonalla tukkeutuneita reikiä. Tarvittaessa poista se irrottamalla tulisija, kun takka on kylmä.

k) Riittämätön ilmamäärä palamisprosessissa (epätäydellinen palaminen), toistuvat käynnistykset/pysäytykset johtavat noen muodostumiseen, joka kerääntyy lasiin, lämmönvaihtimeen ja pakoputkeen. Puhdista siksi palotila säännöllisesti poistamalla tuhka ja muut epäpuhtaudet sen sisältä. Tarkista kiuas noen varalta vähintään kerran kuukaudessa ja poista se tarvittaessa

l) Pellettien laadusta riippuen pakoputkeen saattaa kertyä hieman tuhkaa ja tervaa. Savupiippu on suositeltavaa tarkastaa ja tarvittaessa puhdistaa puolen vuoden välein tai polton jälkeen joka 2. pellettitonni.

m) Kiukaan sisäpuolen puhdistamiseen on suositeltavaa käyttää (kylmä)tuhkaan erikoistunutta pölynimuria.

n) Sydämen puhdistus - tiheys noin joka 10 poltettua pellettipussia:
   - Avaa uunin luukku, irrota tulisija ja puhdista se huolellisesti, erityisesti siinä olevat reiät esim. ruuvimeisselillä.
   - Kun puhdistat tulisijaa, puhdista keraaminen poltin huolellisesti ja hellävaraisesti.
   - Kun asetat tulisijaa takaisin paikoilleen, varmista, että se sopii tarkasti reikään niin, että sen yläpuoli on kiukaan etupuolella.

o) Lasin puhdistus:
- Älä koskaan avaa etuovea äläkä puhdista lasia uunin ollessa toiminnassa, etenkään kuumana.
- Puhdista jäähtynyt lasi talouspaperilla ja lasinpuhdistusaineella.

p) Tuhkasäiliön puhdistus:

VAROITUS: Älä koskaan avaa tuhkasäiliötä, kun takka on kuuma!
- Avaa kiukaan luukku ja löysää pohjassa olevan tuhkasäiliön salvat.
- Vedä säiliö ulos ja tyhjennä se tuhkasta.
- Poista mahdolliset jäännökset erityisellä tuhkaimurilla.
- Kun asetat tuhkasäiliötä paikalleen, varmista, että se sopii tarkasti ja tiiviisti. Muussa tapauksessa anturi voi havaita astian puuttumisen ja sammuttaa kiukaan tämän seurauksena.

q) Suositellut vakiopuhdistusvälit:
- Tulisija - jokaisen 5 pussillisen pellettien jälkeen
- Tuhkasäiliö - jokaisen 10 pussin jälkeen

- Pakotuuletin - jokaisen 100 pussin jälkeen
- Tuulettimen puhallus - jokaisen 50 pussin jälkeen

Poista käytetyt paristot kaukosäätimestä samalla tavalla kuin asensit ne.
Toimita akku näiden materiaalien hävittämisestä vastuussa olevaan keräyspisteeseen.

LAITTEISTOJEN HÄVITTÄMINEN
Kun käyttöaika on päättynyt, tätä tuotetta ei saa hävittää tavallisen kotitalousjätteen mukana, vaan se pitää toimittaa kierrätystä varten sähkö- ja elektroniikkalaitteiden keräyspisteeseen. Siitä ilmoittaa tuotteessa, käyttöohjeessa tai pakkauksessa oleva symboli. Laitteessa käytetyt muovit voidaan käyttää uudelleen niiden merkintöjen mukaisesti. Kierrättämällä jätteet asianmukaisesti annat merkittävän panoksen ympäristönsuojeluun.
Paikallinen viranomainen antaa sinulle tietoja käytettyjen laitteiden asianmukaisesta jätepisteestä .

Ongelmien ratkaiseminen

Luettelo sisältää yleisiä laitteen ongelmia. Ennen kuin otat yhteyttä valmistajan huoltoon, on suositeltavaa tarkistaa, voidaanko ongelma ratkaista itse.

Ongelma	Mahdollinen syy	Ratkaisu
1. Virran merkkivalo ei syty, kun virta kytketään päälle.	Ei virtaa uuniin tai ohjauspaneeliin.	Tarkista virtalähteen ja johtojen liitännät.
	Sulake on viallinen.	Vaihda kytkimen tai ohjauspaneelin sulake.
2. Näyttöön ei syty valoa ja kuuluu piippaus, kun virta kytketään.	Löysä kaapeliliitäntä.	Tarkista ja liitä oikein.
	Kaapelivika tai vaurio.	Vaihda kaapeli (vain pätevä sähköasentaja voi tehdä vaihdon) tai ota yhteyttä valmistajan huoltoon.

3. Näyttö ei käynnisty, kun virta on päällä.	Katso ongelma (1) ja (2).	Katso ongelma (1) ja (2).
	Näyttö on vaurioitunut.	Vaihda näyttö tai ota yhteyttä valmistajan huoltoon.
4. Virtaustuuletin ei toimi, kun uuni on kytketty päälle.	Onnistuneen sytytyksen jälkeen virtaustuuletin alkaa toimia.	Odota hetki.
	Savunilmaisinta ei ole kiinnitetty kunnolla.	Korjaa palovaroitin oikein tai ota yhteyttä valmistajan huoltoon korjausta varten.
5. Kairan akseli ei syötä pellettejä.	Tämä on normaalia sytytysvaiheen aikana. 20 sekuntia päälle kytkemisen jälkeen se alkaa syöttää erää.	Odota hetki
	Syöttömoottorin ja ruuvin akselin välisessä kytkennässä on ongelma.	A. Tarkista, että ruuvit ruuvin akselin ja moottorin välillä eivät ole löysällä tai eivät sovi. B. Tarkista, että ruuvin akselin moottori ei ole vaurioitunut tai että kaapeli on kytketty oikein.
	Ei polttoainetta tankissa.	Kaada polttoainetta säiliöön.
	Kierukkaakselin kanava on tukossa.	Tarkista, että ruuvin akselin putki ei ole tukossa.
	Kierukkaakselin moottori on viallinen.	Ota yhteyttä valmistajan huoltoon.
6. Väärä täyttömäärä.	Liian paljon pellettiä poltettavaksi vaaditussa ajassa.	Säädä eräsyöttöasetukseksi -2 tai -1 todellisten

		olosuhteiden mukaan (tehdasasetus on 3).
	Pelletit eivät riitä oikeaan palamiseen.	Säädä eräsyöttöasetukseksi +2 tai +1 (tehdasasetus on 3).
7. 15 minuuttia sytytyksen jälkeen uuni sammuu automaattisesti ja näyttää sytytysvirheen (virhekoodi: E3)	Pellettien puute tai pellettien syöttäminen ei ole riittävän tehokasta, mikä aiheuttaa sytytyshäiriön.	Tarkista ruuvin akselijärjestelmä ja että säiliö on tyhjä.
	Savunilmaisin ei pysty havaitsemaan savun lämpötilaa oikein.	Savunilmaisin on vaurioitunut tai kiinnitetty väärin, ota yhteyttä valmistajaan palovaroittimen vaihtoa tai korjausta varten.
8. Liekki on pienempi. Pelletit eivät pala tarpeeksi. Lasille on kertynyt pölyä.	Polttokammiossa ei ole tarpeeksi ilmaa	1. Tarkista oven tiivistenauhan tiivistysominaisuudet. 2. Tarkista, että tulo- tai pakoputki ei ole tukossa 3. Nosta poistotuulettimen nopeus arvoon -5 tai +5 (oletusarvo 0) 4. Ota tarvittaessa yhteyttä valmistajan huoltoon.
9. Liekki sammuu ja näytölle tulee ilmoitus pellettien puutteesta (virhekoodi: E3).	Ei maksua (pelletit)	Katso ongelma (5)
	Liian vähän pellettiä johtaa liian alhaiseen savun lämpötilaan.	Säädä erän syöttöaika.
10. Lämmitys liian heikko.	Lämmönvaihtoputket ovat pölyisiä.	Puhdista lämmönvaihtoputki.

11. Viallinen ympäristön lämpötila-anturi (virhekoodi: E1).	Huonelämpötila-anturi on vaurioitunut tai kiinnitetty väärin.	Korjaa anturi, korjaa asennustapa tai ota yhteyttä valmistajan huoltoon.
12. Savutunnistin viallinen (virhekoodi: E2).	Savunilmaisin on viallinen tai sitä ei ole kiinnitetty kunnolla.	Korjaa anturi, korjaa asennustapa tai ota yhteyttä valmistajan huoltoon.
13. Kun kytket virran päälle, saatat huomata, että kytkimen sulake on viallinen.	Oikosulku laitteessa.	Ota yhteyttä valmistajan huoltoon.
14. Poistopuhallin ei toimi, mutta virtaustuuletin toimii, kun uuni on päällä.	Poistopuhaltimen ja virtaustuulettimen virheellinen liitäntä.	Vaihda poistotuuletin ja läpivirtaustuulettimen liitäntä.
15. Kairan akseli toimii jatkuvasti.	Kierukkaakselin moottorivika.	Ota yhteyttä valmistajan huoltoon.
	Tarkista, onko laitteessa suuri vika.	Ota yhteyttä valmistajan huoltoon.
16. Näyttö näyttää korkean lämpötilan huoneessa (lämpökiertoisella uunilla).	Ympäristön lämpötila-anturi viallinen	Katso ongelma (11).
	Ympäristön lämpötila-anturi, joka on asennettu liian lähelle korkean lämpötilan kohteita.	Sijoita ympäristön lämpötila-anturi etäälle korkean lämpötilan esineistä.

Kiinteän polttoaineen paikallislämmittimien tietovaatimukset

Mallin tunnisteet: MSW-PLT-13											
Epäsuora lämmitystoiminto: ei											
Suora lämpöteho: 13 (kW)											
Epäsuora lämpöteho: ...(kW): NA											
Polttoaine	**Suositeltu polttoaine (vain yksi):**	**Muut sopivat polttoaineet:**	**η_s [x %]:**	**Tilan lämmityspäästöt nimellislämpöteholla (1)**				**Tilan lämmityspäästöt minimilämpöteholla ([1]) ([2])**			
				PM	**OGC**	**CO**	**EI_x**	**PM**	**OGC**	**CO**	**EI_x**
				[x] mg/Nm^3 (13 % O_2)				**[x] mg/Nm^3 (13 % O_2)**			
Puutukit, joiden kosteuspitoisuus on ≤ 25 %	[ei]	[ei]									
Puristettu puu, jonka kosteuspitoisuus < 12 %	[kyllä]	[ei]	79,5	14	6	50	101				
Muu puumainen biomassa	[ei]	[ei]									
Ei-puumainen biomassa	[ei]	[ei]									
Antrasiitti ja kuivahöyrykivihiili	[ei]	[ei]									
Kova koksi	[ei]	[ei]									
Matalan lämpötilan koksi	[ei]	[ei]									
Bituminen kivihiili	[ei]	[ei]									
Ruskohiilibriketit	[ei]	[ei]									
Turvebriketit	[ei]	[ei]									

Sekoitettuja fossiilisten polttoaineiden brikettejä	[ei]	[ei]									
Muut fossiiliset polttoaineet	[ei]	[ei]									
Sekoitettu biomassa ja fossiilisten polttoaineiden briketit	[ei]	[ei]									
Muu sekoitus biomassaa ja kiinteää polttoainetta	[ei]	[ei]									

Ominaisuudet käytettäessä vain ensisijaisella polttoaineella								
Kohta	**Symboli**	**Arvo**	**Yksikkö**		**Kohta**	**Symboli**	**Arvo**	**Yksikkö**
Lämmöntuotto					**Hyödyllinen tehokkuus (NCV vastaanotettu)**			
Nimellislämpöteho	P_{nim}	13,1	kW		Hyödyllinen hyötysuhde nimellislämpöteholla	$\eta_{th,nom}$	90,2	%
Pienin lämpöteho (ohjeellinen)	P_{min}		kW		Hyödyllinen hyötysuhde minimilämpöteholla (ohjeellinen)	$\eta_{th,min}$		%
Sähkön lisäkulutus					**Lämpöteho/huonelämpötilan säätö (valitse yksi)**			
Nimellislämpöteholla	el_{max}	0,087	kW		yksivaiheinen lämmöntuotto, ei huonelämpötilan säätöä		[ei]	

Minimilämpöteholla	el_{min}		kW		kaksi tai useampi manuaalinen vaihe, ei huonelämpötilan säätöä	[ei]	
Valmiustilassa	el_{SB}	0,001	kW		mekaanisella termostaatilla huonelämpötilan säätö	[ei]	
Pysyvä pilottiliekin tehovaatimus					elektronisella huonelämpötilan säädöllä	[ei]	
Ohjausliekin tehovaatimus (jos sovellettavissa)	$P_{pilotti}$		kW		elektronisella huonelämpötilan säädöllä ja päiväajastimella	[ei]	
					elektronisella huonelämpötilan säädöllä ja viikkoajastimella	[kyllä]	
					Muut ohjausvaihtoehdot (useita valintoja mahdollista)		
					huonelämpötilan säätö läsnäolotunnistimella	[kyllä]	
					huonelämpötilan säätö avoimen ikkunan tunnistimella	[ei]	
					etäisyysohjausvaihtoehdolla	[kyllä]	
Yhteystiedot	Valmistaja: expondo Polska sp. z oo sp. k. ul. Nowy Kisielin-Innowacyjna 7, 66-002 Zielona Góra | Puola, EU						

Deze gebruikershandleiding is vertaald met behulp van machinevertaling. Wij hebben er alles aan gedaan om ervoor te zorgen dat de vertaling nauwkeurig is, maar houd er rekening mee dat automatische vertalingen niet perfect zijn en niet bedoeld zijn om menselijke vertalers te vervangen. De officiële versie van de gebruikershandleiding is in het Engels. Verschillen tussen de vertaalde versie en de originele Engelse versie zijn niet juridisch bindend. Als u vragen hebt over de juistheid van de vertaling, raadpleeg dan de Engelse versie; dit is de officiële referentie. Versies in andere talen zijn op aanvraag verkrijgbaar via info@expondo.com.

Technische gegevens

Beschrijving parameter		Waarde parameter
Productnaam		Pelletkachel
Model		**MSW-PLT-13**
Spanning [V~] / Frequentie [Hz]		230/50
Nominaal ingangsvermogen [W]		47-380
Beschermingsklasse		I
IP-klasse		IPX0
Afmetingen [breedte x diepte x hoogte; mm]		610x500x940
Netto/brutogewicht [kg]		115/130
Nominaal en gereduceerd thermisch vermogen [kW]	Maximaal	13
	Minimaal	3
Energie-efficiëntie [%]	Minimaal	90
	Maximaal	80
Asgehalte		0,12%
Hulpstroomverbruik [W]		47-60
Brandstoftype		houtkorrels
Batterij van de afstandsbediening		AAA LR03 1,5V (x2)
Inlaatbuisdiameter [mm]		50
Uitlaatbuisdiameter [mm]		80
Minimale veilige afstand van een zijde van het apparaat tot brandbare materialen [mm]:		Rechts = 1200 Terug = 250 Links = 1200
Tankinhoud [kg]		25
Pelletverbruik [kg/u]		0.6-3.6
Efficiëntie [%]		90
Verwarmingsoppervlak [≤m ^{2}]		130
Automatische werkingstijd [u]		7-36

1. Algemene beschrijving

Deze handleiding is bedoeld om u te helpen het apparaat veilig en betrouwbaar te gebruiken. Het product is ontworpen en vervaardigd met behulp van de nieuwste technologieën
en componenten in strikte overeenstemming met de technische indicaties en met inachtneming van de hoogste kwaliteitsnormen.

LEES EN BEGRIJP DEZE HANDLEIDING ZORGVULDIG DOOR VOORDAT U MET DE WERKZAAMHEDEN BEGINT.

Om een lange en betrouwbare werking van het apparaat te garanderen, dient u het apparaat op de juiste manier te bedienen en onderhouden, conform de richtlijnen in deze gebruiksaanwijzing. De technische gegevens en specificaties in deze handleiding zijn up-to-date. De fabrikant behoudt zich het recht voor om wijzigingen aan te brengen om de kwaliteit te verbeteren. Door technische ontwikkelingen en mogelijkheden voor lawaaibeperking te volgen, is het apparaat zo ontworpen en gebouwd dat het risico als gevolg van geluidsemissie tot het laagste niveau wordt beperkt.

Omschrijving van symbolen

Product voldoet aan geldende veiligheidsnormen.

Lees de instructies voor gebruik.

Recyclebaar product.

WAARSCHUWING ! of **VOORZICHTIG!** of **HERINNERING!** Van toepassing op de gegeven situatie (algemeen waarschuwingssignaal).

Draag veiligheidshandschoenen.

Let op! Het hete oppervlak kan voor verbranding (en) zorgen!
(de uitlaatpijp kan tijdens gebruik tot 160 ˚ C warm worden!)

Alleen voor gebruik binnen.

Bedek het apparaat niet met materialen of voorwerpen.

LET OP! De afbeeldingen in deze gebruiksaanwijzing zijn bedoeld als illustratie en kunnen op details afwijken van het daadwerkelijke uiterlijk van het product.

2. Veiligheid bij gebruik

LET OP! Lees alle veiligheidswaarschuwingen en instructies. Het niet opvolgen van de waarschuwingen en instructies kan leiden tot elektrische schokken, brand en/of ernstig of dodelijk letsel.

De term "apparaat" of "product" in de waarschuwingen en in de beschrijving van de handleiding verwijst naar:
Pelletkachel.

2.1. Elektrische veiligheid

a) De stekker moet in het stopcontact passen. Verander op geen enkele manier iets aan de stekker. Gebruik van de originele stekker op een passend stopcontact vermindert het risico op elektrische schokken.
b) Raak het apparaat niet aan met natte of vochtige handen.
c) Gebruik het snoer niet op een onbedoelde manier. Gebruik het nooit om het apparaat te dragen of om de stekker uit het stopcontact te trekken. Hou het snoer ver van warmtebronnen, scherpe hoeken of bewegende onderdelen. Beschadigde of verstrikte snoeren verhogen het risico op elektrische schokken.
d) Het apparaat mag niet gebruikt worden indien het netsnoer beschadigd is of tekenen van slijtage vertoont. Een beschadigd snoer dient te worden vervangen door een gekwalificeerde elektricien of een servicepunt van de fabrikant.
e) Dompel het snoer, de stekker of het apparaat niet onder in water of andere vloeistoffen om een elektrische schok te voorkomen. Gebruik het apparaat niet op natte oppervlakken.
f) ATTENTIE – LEVENSGEVAARLIJK! Dompel het apparaat tijdens de schoonmaak of gebruik nooit onder in water of andere vloeistoffen.
g) Apparaat dient niet te worden gebruikt in zeer vochtige ruimtes/ in de directe buurt van een waterreservoir!
h) Apparaat mag niet nat worden. Gevaar voor elektrische schokken!

2.2. Veiligheid op de werkplek

a) Oprethold orden på arbejdspladsen og god belysning. Rommel of slechte verlichting kan leiden tot ongelukken. Anticipeer, hou in de gaten wat er gebeurt en gebruik tijdens de het gebruik van het gereedschap uw gezonde verstand.
b) Gebruik apparaat niet in een omgeving met explosiegevaar, bijvoorbeeld in de buurt van brandbare vloeistoffen, gas of stof. Apparaat geeft vonken af die kunnen leiden tot brand.
c) Indien u schade of onregelmatigheden aantreft in het gebruik van het apparaat, dan dient deze onmiddellijk te worden uitgeschakeld en gemeld bij een bevoegde.
d) In geval van twijfel of het product juist werkt of bij het vaststellen van schade dient u contact op te nemen met het servicepunt van de fabrikant.
e) Reparaties mogen alleen worden uitgevoerd door een servicepunt van de fabrikant. Probeer zelf geen reparaties uit te voeren!
f) Gebruik in geval van brand een poeder- of kooldioxide (CO_2) brandblusser (een die bestemd is voor gebruik op onder spanning staande elektrische apparaten) om de brand te blussen.
g) Kinderen of onbevoegde personen zijn niet toegestaan in het werkgebied. (Onoplettendheid kan leiden tot verlies van controle over het apparaat.)
h) Brug apparatet i et godt ventileret område.
i) Wanneer u het apparaat voor het eerst in gebruik neemt, verhoogt u geleidelijk de luchttoevoer naar het apparaat om er zeker van te zijn dat het goed werkt. Als u merkt dat het apparaat niet goed werkt, koppel het dan onmiddellijk los van de persluchttoevoer en neem contact op met de serviceafdeling van de fabrikant.
j) Bij gevaar voor lijf en leden, bij een ongeval of bij een storing, dient u het apparaat met de NOODSTOP-knop te stoppen!
k) Controleer de toestand van de veiligheidsstickers. Indien de stickers niet meer leesbaar zijn, dienen ze te worden vervangen.
l) Bewaar de gebruiksaanwijzing voor latere referentie. Indien het product wordt doorgegeven aan derden, dan dient de gebruiksaanwijzing te worden meegegeven.
m) Bewaar verpakkingselementen en kleine montagedelen op een plaats die niet toegankelijk is voor kinderen.
n) Houd het apparaat uit de buurt van kinderen en dieren.
o) Indien dit apparaat samen met andere apparatuur wordt gebruikt, moeten ook de overige gebruiksaanwijzingen worden opgevolgd.

p) Installeer het product in overeenstemming met de lokale, nationale en regionale wetten en voorschriften. Bovendien moet de installatie worden uitgevoerd door bevoegd personeel dat professioneel is opgeleid voor dit soort werkzaamheden.

Herinner! Bescherm kinderen en andere omstanders bij het gebruik van het apparaat.

2.3. Persoonlijke veiligheid

a) Gebruik dit apparaat niet als u moe of ziek bent of onder invloed bent van alcohol, drugs of medicijnen die uw vermogen om het apparaat te bedienen kunnen beïnvloeden.
b) Het apparaat is niet bedoeld om te worden gebruikt door personen (inclusief kinderen) met beperkte mentale, sensorische of intellectuele functies of personen die onvoldoende ervaring en/of kennis hebben, tenzij zij onder toezicht staan of door een persoon die verantwoordelijk is voor hun veiligheid zijn geïnstrueerd over de bediening van het apparaat.
c) Maskinen kan betjenes af fysisk velegnede, dygtige og korrekt uddannede personer, der har læst denne vejledning og er blevet uddannet i arbejdsmiljø og sikkerhed.
d) Tijdens het gebruik van het apparaat dient alle voorzichtigheid in acht te worden genomen, op basis van gezond verstand. Een moment van onoplettendheid tijdens gebruik kan leiden tot ernstige lichamelijk verwondingen.
e) Brug det personlige beskyttelsesudstyr, der kræves til betjening af apparatet, der er angivet i punkt 1 i symbolbeskrivelsen. Brug af passende, certificeret personligt beskyttelsesudstyr reducerer risikoen for personskade.
f) Het apparaat is geen speelgoed. Houd kinderen in de gaten om te voorkomen dat ze met het apparaat spelen.

2.4. Veilig gebruik van het apparaat

a) Brug ikke apparatet, hvis ON/OFF-kontakten ikke fungerer korrekt (den kan ikke tænde eller slukke apparatet). Apparaten die niet kunnen worden bediend met de schakelaar zijn onveilig, kunnen niet worden ingezet en moeten worden gerepareerd.

b) Voor wijziging van instellingen, reiniging en onderhoud van het apparaat dient deze te worden losgekoppeld van het stroomnet. Dit voorkomt dat het apparaat per ongeluk wordt ingeschakeld.
c) Houd het apparaat in goede technische staat. Controleer voor elk gebruik op algemene schade, controleer vooral bewegende onderdelen op gebarsten onderdelen of elementen, en op andere omstandigheden die de veilige werking van het apparaat kunnen beïnvloeden. Als het apparaat beschadigd is, laat het dan repareren voordat u het weer gebruikt.
d) Houd het apparaat buiten het bereik van kinderen.
e) Reparatie en onderhoud van het product dient te worden gedaan door gekwalificeerde mensen en alleen met originele reserveonderdelen. Dit verzekerd de veiligheid tijdens het gebruik.
f) Om de operationele integriteit van het apparaat zoals bedoeld te garanderen, mag u geen in de fabriek geïnstalleerde afdekkingen of schroeven verwijderen.
g) Vermijd situaties waarin het apparaat tijdens het gebruik stopt met werken als gevolg van overmatige belasting. Dit kan tot gevolg hebben dat aandrijvingen oververhit raken, waardoor apparaat beschadigd raakt.
h) Raak gelede onderdelen of accessoires niet aan, tenzij het apparaat van de stroombron is losgekoppeld.
i) Maak het apparaat regelmatig schoon om te voorkomen dat hardnekkig vuil zich ophoopt.
j) Gebruik houtpellets om het apparaat van stroom te voorzien. Het is verboden om andere brandstoffen of afval te gebruiken.
k) Het apparaat is geen speelgoed. Reiniging en onderhoud mogen niet worden uitgevoerd door kinderen zonder toezicht door een volwassene.
l) Apparaat niet inschakelen als deze leeg is.
m) Het is niet toegestaan om de wijzigingen aan de constructie van apparaat door te voeren met als doel om de werking of constructie te wijzigen.
n) Overbelast het apparaat niet.
o) Apparatets ventilationsåbninger må ikke blokeres!
p) Leg of droog geen linnengoed op het product. Eventuele drogers en soortgelijke apparaten moeten op voldoende afstand van het product worden geplaatst.
q) Bij onjuist gebruik van het product of bij onjuist uitgevoerd onderhoud bestaat er een groot risico op een explosie in de verbrandingskamer!
r) Gebruik het product niet als de deur open is of als het glas kapot is. Indien het ontstekingssysteem beschadigd is, mag de ontsteking met brandbare materialen niet geforceerd worden.
s) Raak de voorkant van het apparaat niet aan tijdens gebruik - gevaar voor verbranding!

LET OP! Ondanks het veilige ontwerp van het apparaat en de beschermende functies ervan, en ondanks het gebruik van extra elementen ter bescherming van de bediener, bestaat er toch een klein risico op een ongeval of letsel bij het gebruik van het apparaat. Blijf alert en gebruik uw gezond verstand wanneer u het apparaat gebruikt.

WAARSCHUWING: Het is verboden dit product te gebruiken in auto's, caravans, vrachtwagens, tenten etc.

ATTENTIE! Indien de installatie niet volgens de aangegeven procedures is uitgevoerd, kan het bij een stroomstoring gebeuren dat een deel van de uitlaatgassen in de ruimte terechtkomt. In sommige gevallen kan het nodig zijn om een UPS-unit te installeren om de trek te behouden.

Expondo is op geen enkele wijze aansprakelijk voor schade aan personen of voorwerpen die voortvloeit uit het niet naleven van de in de bovenstaande punten beschreven regels en voor producten die niet volgens de normen zijn geïnstalleerd.

WAARSCHUWING: Het is verboden dit product te gebruiken in auto's, caravans, vrachtwagens, tenten etc.

3. Gebruik richtlijnen

Het apparaat is ontworpen om warmte te genereren voor het verwarmen van gebouwen en water door het verbranden van pellets. Het is geschikt voor permanente installatie in gebouwen, maar niet voor gebruik in geprefabriceerde huizen.

BELANGRIJK: het product is uitsluitend ontworpen voor het verbranden van houtpellets. Gebruik geen andere soorten pellets of hout. Wij adviseren om pellets te gebruiken die aan de volgende normen voldoen (of deze overtreffen):

Vochtgehalte (na verbranding) volgens CEN/TS 14774-1 en ISO 687	≤12%
Asgehalte (na verbranding) volgens ISO 1171	≤0,7% (zonder schors) ≤2,0% (met schors)

Vluchtige stofgehalte (droge, asloze basis) volgens ISO 562	80% tot 88%
Waterstofgehalte (na verbranding) volgens ISO 609	5,0% tot 6,5%
Koolstofgehalte (na verbranding) volgens ISO 609	40% tot 50%
Zwavelgehalte (na verbranding) volgens ISO 351 en ISO 334	≤0.1%
Calorische waarde volgens ISO 1928	16.900 KJ/kg tot 19.500 KJ/kg
Diameter	6mm
Lengte	≤40mm

Het gebruik van vochtige en/of verontreinigde pellets (bijvoorbeeld met een hoog zout- of zandgehalte) verslechtert de werking en prestaties van het apparaat. Bovendien heeft een onjuiste opslag van pellets invloed op hun efficiëntie, vooral wanneer ze niet in een droge ruimte worden bewaard en/of hun structuur is beschadigd.

Gebruiker is verantwoordelijk voor eventuele schade veroorzaakt door niet-beoogd gebruik.

3.1. Productoverzicht

MSW-PLT-13:

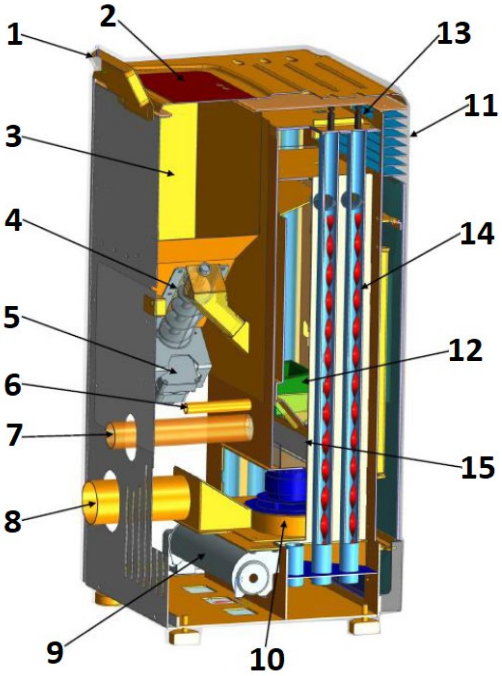

1. Besturingspaneel
2. Hopper deksel
3. Hopper
4. Worm
5. Wormmotor
6. Ontsteker
7. Luchtinlaatbuis
8. Uitlaatpijp (naar de schoorsteen)
9. Blaasventilator
10. Afzuigventilator
11. Warmte-uitlaat
12. Haard
13. Knop
14. Spiraalbladen
15. Ascontainer
16. AAN/UIT-schakelaar (aan de achterkant van de behuizing naast de aansluiting voor het netsnoer - niet zichtbaar op de afbeelding)

3.2. Klaarmaken voor gebruik

Apparatets placering

Omgivelsestemperaturen må ikke overstige 40°C, og luftfugtigheden må ikke overstige 85%. Apparatet skal placeres på en måde, der sikrer god luftcirkulation. Houd de aanbevolen minimale afstand tot elke wand van het apparaat aan. Houd het apparaat uit de buurt van brandbare materialen of voorwerpen. Het apparaat moet altijd worden gebruikt op een effen, stabiel, schoon, vuurvast en droog oppervlak en buiten het bereik van kinderen en mensen met verminderde mentale, sensorische en mentale functies. Het apparaat dient zo te worden geplaatst dat de stekker altijd bereikbaar is. Zorg ervoor dat de stroomvoorziening van het apparaat overeenkomt met de gegevens op het typeplaatje!
Indien het niet mogelijk is om het toestel op een vuurvaste ondergrond te plaatsen, plaats het dan op een onbrandbare, hittebestendige ondergrond met een minimale dikte van 15 mm. Deze ondergrond moet buiten de omtrek van de kachel uitsteken (zie de tabel met technische gegevens), plus nog eens 150 mm vanaf de voorkant.

MONTAGE VAN HET APPARAAT

BELANGRIJK: De installatie, de elektrische aansluiting, de wateraansluiting, de functionele tests en het onderhoud mogen uitsluitend worden uitgevoerd door een geautoriseerde, gekwalificeerde persoon. Installeer het product in overeenstemming met de lokale, nationale en regionale wetten en voorschriften.

Schoorsteen/ventilatie:

Minimaal vereist geïsoleerd staal - T400 (of hoger) - bestand tegen roetontbranding. De schoorsteen moet voorzien zijn van één verplicht inspectieluik ("a" op de afbeelding hieronder)/inspectieklep (b) en de gehele installatie moet voldoen aan EN1856-1 en -2.

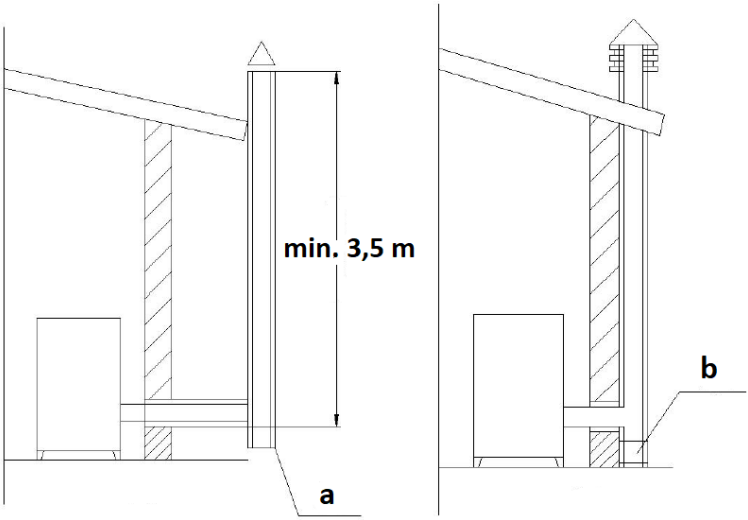

De schoorsteen moet luchtdicht, verticaal, zonder vernauwingen, gemaakt van een rookdicht materiaal, thermisch geïsoleerd (om condensatie of afkoeling van de rook te voorkomen) en bestand tegen normale mechanische belastingen die met de tijd optreden - aanbevolen wordt schoorsteenstaal AISI 304 met een ronde doorsnede. De installatie moet van brandbare of ontvlambare materialen worden gescheiden door een luchtspleet of adequaat worden geïsoleerd met materialen - zie norm EN1443. De schoorsteenopening moet zich in dezelfde ruimte bevinden als het toestel of maximaal in een aangrenzende ruimte. Daaronder moet een opvangruimte voor roet en condensaat zitten, die toegankelijk is via een waterdicht metalen luik.

- Plat dak

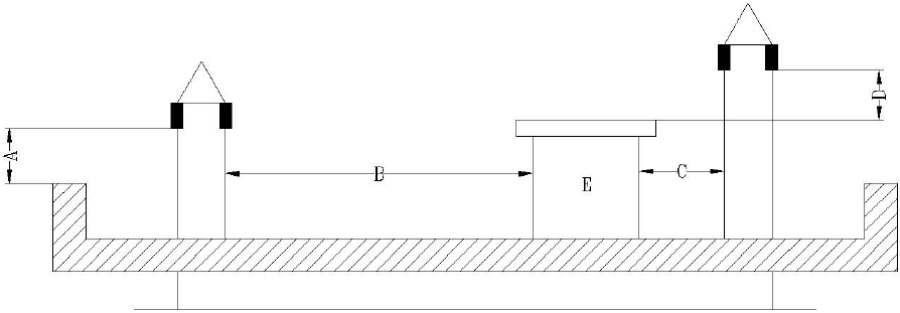

Een - 0,5 meter
B - afstand >2 m
C - afstand <2 m
D - 0,5 meter

E-tech-volume.

- Dak met een helling van 15 graden

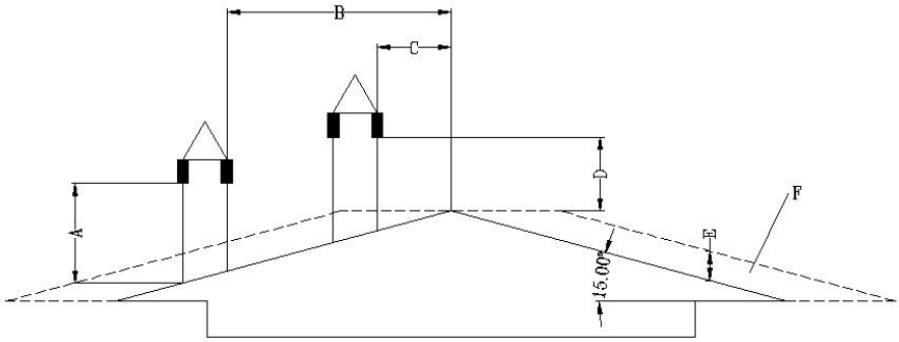

A - min. 1 m
B - afstand >1,85 m
B - afstand <1,85 m
D - 0,5 m boven het hoogste punt van het dak
E - 0,5 m
F - afwateringsgebied

- Dak met een helling van 30 graden

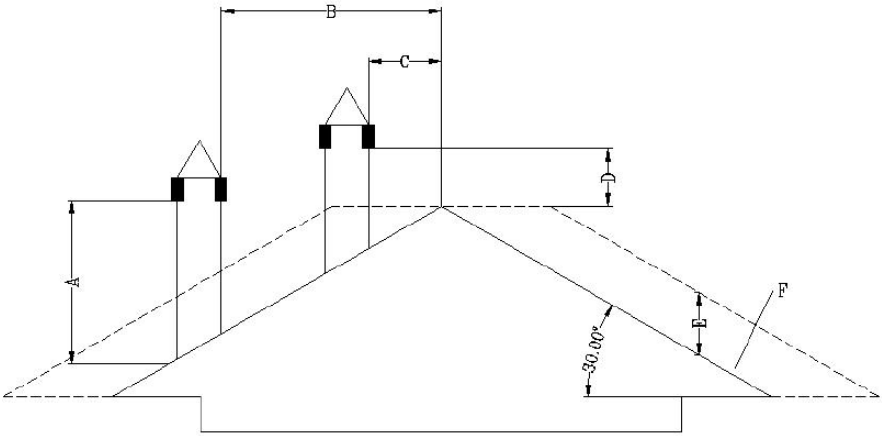

A - min. 1,3 m
B - afstand >1,5 m
C - afstand <1,5 m
D - 0,5 m boven het hoogste punt van het dak
E - 0,8 m
F - afwateringsgebied

- Dak met een helling van 60 graden

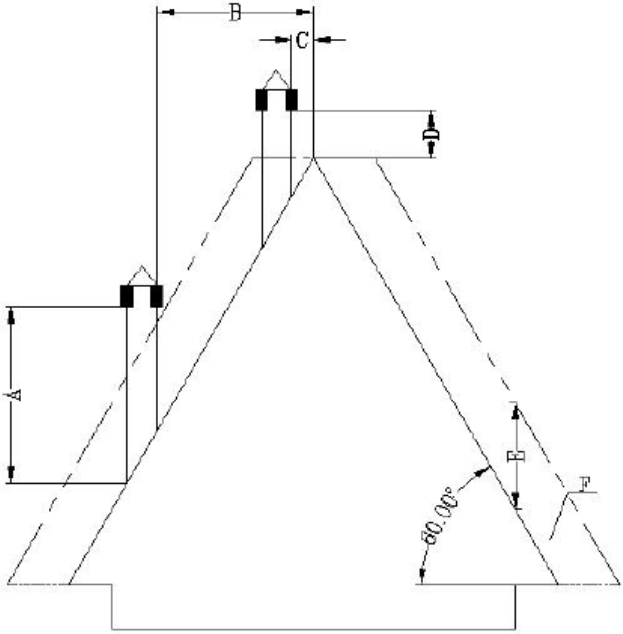

A - min. 2,6 m
B - afstand >1,5 m
C - afstand <1,5 m
D - 0,5 m boven het hoogste punt van het dak
E - 0,8 m
F - afwateringsgebied

- Dak met een helling van 45 graden

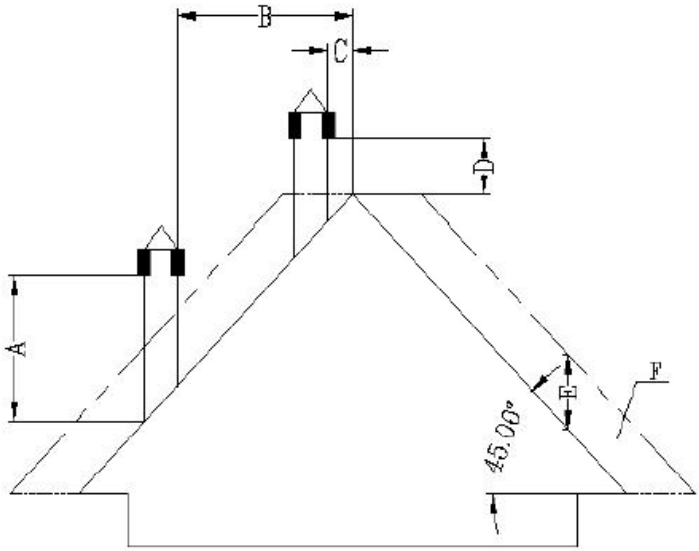

A - min. 2 m
B - afstand >1,3 m
C - afstand <1,3 m
D - 0,5 m boven het hoogste punt van het dak
E - 2,1 m
F - afwateringsgebied

Vereisten voor het uiteinde van de schoorsteen:

- Laat de schoorsteen niet eindigen in gesloten of overdekte ruimtes (bijv. carport, garage, zolder, mezzanine, onder het zonneterras, veranda, trap, vestibule, etc.)
- Het oppervlak van de uitlaatpijp kan zeer hoge temperaturen bereiken (tot 160 ˚ C). Daarom moet deze bestand zijn tegen hoge temperaturen en een niet-ontvlambare waarschuwing hebben tegen het risico op ernstige brandwonden. Ook moet de uitlaatpijp goed geïsoleerd zijn met niet-ontvlambaar materiaal.
- Het uiteinde van de ventilatieschoorsteen moet hoger zijn dan de luchtinlaatbuis. Indien de rook rechtstreeks door de muur wordt afgevoerd, wordt bij buiteninstallatie een verticale schoorsteenpijp van minimaal 1,5 m lang aanbevolen. Hiermee wordt voorkomen dat rook en de geur ervan weer in het gebouw terechtkomen als de stroom wordt uitgeschakeld. Ook worden er geen hete dampen gevormd die het hout kunnen ontsteken en de gebruiker kunnen verbranden.

- Het uiteinde van de schoorsteen mag niet lager zijn dan 1,2 m, de horizontale afstand niet minder dan 1,2 m en de verticale afstand niet minder dan 0,3 m tot de deuren, ramen en de zwaartekracht-/ventilatie-inlaten van het gebouw.
- De afstand van de onderkant van de schoorsteen tot de grond moet minimaal 304 mm bedragen en meer dan 2 m tot openbare looppaden.
- Het uiteinde van de schoorsteen moet minimaal 0,6 m verwijderd zijn van brandbare materialen zoals struiken, planten, grassen, hekken, overstekken van gebouwen en aangrenzende gebouwen.
- Voor rookafvoer moet een buis van het type "PL" of "L" worden gebruikt. Gebruik een goedgekeurde muurrozet of plafondbrandmuur op de plaats waar de schoorsteen door de brandbare plafondmuur gaat.
- Alle schoorsteenaansluitingen moeten goed op elkaar aansluiten, in elkaar gedraaid zijn (als de buizen niet over een vergrendelingssysteem beschikken) en afgedicht zijn. Hoe langer de pijp die op de uitlaatpijp van de schoorsteen is aangesloten en hoe meer bochten deze heeft, hoe groter de weerstand tegen de rookstroom.

Installatie in een stacaravan (Nederlands):

- De luchtinlaat naar buiten van de stacaravan moet altijd ruim onder het uiteinde van de schoorsteen zitten.
- Het uiteinde van de schoorsteen moet worden afgedekt met een luifel om het huis te beschermen tegen regen en ongedierte.
- De kachel moet stevig met schroeven aan de vloer worden bevestigd.
- Het fornuis moet geaard worden met een koperdraad van 8 mm of dikker.

Overspanningsbeveiliging:

Om de elektrische componenten van de kachel te beschermen tegen schade door spanningsschommelingen in het elektrische systeem, wordt het gebruik van een overspanningsbeveiliging aanbevolen.

Temperatuurbeveiliging:

Het geldt alleen voor producten die vóór 2023 zijn geproduceerd. Producten die na 2023 zijn geproduceerd, hebben een in de fabriek geïnstalleerde omgevingstemperatuursensor op een door de fabrikant bepaalde locatie.

Voor een goede werking van de kachel is het noodzakelijk om in de ruimte waar de kachel zal werken een temperatuursensor (laagspanningsthermostaat) te installeren die de omgevingstemperatuur meet. De sensor/thermostaat wordt aan de achterkant van de kachel aangesloten (zie onderstaande afbeeldingen). Het snoer moet worden uitgerold en bij voorkeur worden bevestigd aan de muur

van de kamer waar de kachel staat, maar uit de buurt van de uitlaatpijp en koude voorwerpen die de goede werking van de kachel zouden kunnen verstoren.

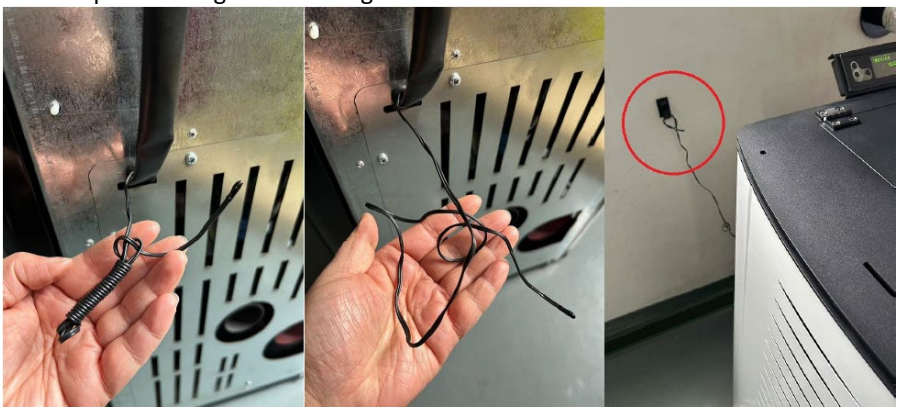

Installatie van het bedieningspaneel:

Bevestig het bedieningspaneel met het display van bovenaf aan de achterkant van de kachel met de schroeven. Sluit het vervolgens aan op de stekker - zie de onderstaande afbeeldingen:

3.3. Werken met het apparaat

3.3.1 Bedieningspaneel / afstandsbediening

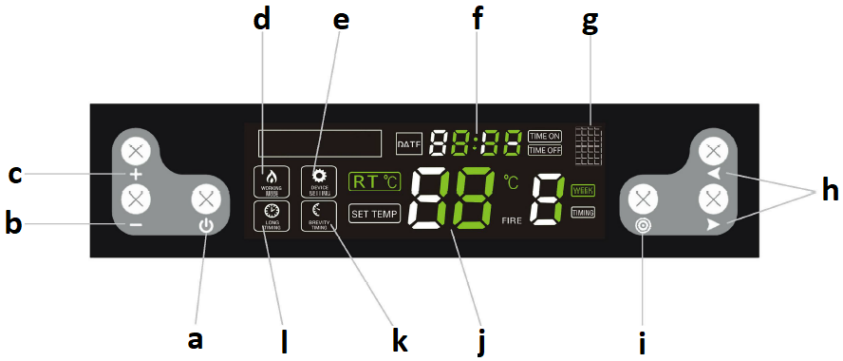

a. Aan/uit-knop van het apparaat
b. Knop voor het verlagen van parameters
c. Knop voor het verhogen van de parameters
d. Bedrijfsmodusindicator
e. Instellingsmodusindicator
f. Klok
g. Infraroodpoort (voor afstandsbediening)
h. Functieselectie-/schakelknoppen
i. Knop voor selectie van instellingen
j. Temperatuur
k. Tijdslotindicator
l. Lange tijd indicator

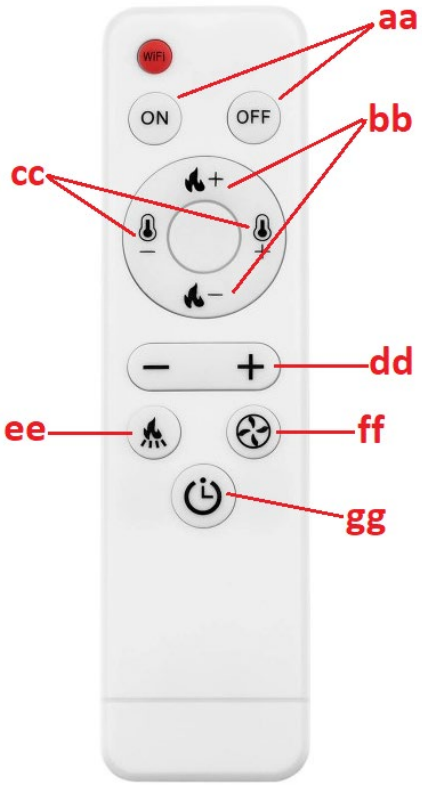

aaaah. Aan/uit-knop van het apparaat
dhr. Knoppen voor het instellen van het ontstekingsniveau
cc. Knoppen voor het instellen van de temperatuur
dd. Knop voor het verhogen/verlagen van de waarde van een bepaalde parameter
ee. Knop om de werkfrequentie van de pellettoevoer in te stellen
ff. Knop om de snelheid van de afzuigventilator in te stellen
hg. Knop voor vereenvoudigde wijzigingen in de timermodus

3.3.2 Voor de eerste keer opstarten

BELANGRIJK: de kachel kan bij het eerste gebruik een onaangename geur afgeven. De verf aan de binnenkant zal verbranden. Dit is normaal en duidt niet op een productfout. De onaangename geur verdwijnt na verloop van tijd.

- Doe de pellets in de oven door ze erin te gieten (het is niet nodig om de trechter volledig te vullen).
- Zet de rode schakelaar (14) op de stand AAN ("I"). Deze moet gaan branden, wat betekent dat de kachel stroom heeft en is gaan werken.
- Na het opstarten start het kachelsysteem met een zelfdiagnose. Als dit lukt, is het apparaat klaar voor gebruik.

3.3.3 Starten en werken

BELANGRIJK: controleer voor het in gebruik nemen of de haard (12) gevuld is met pellets en of de aslade (13 of 15, afhankelijk van het model) correct geplaatst is (zie de onderstaande afbeeldingen):

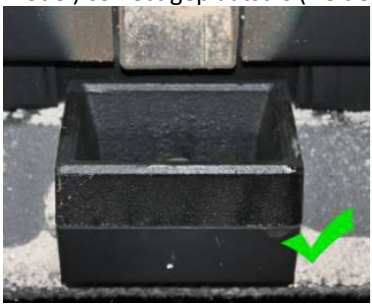

Vóór het stoken moeten de resten van onverbrande pellets uit de haard worden verwijderd.

a) Aan-/uitschakelen

Om de kachel aan te zetten, zet u de aan/uit-schakelaar (14 of 16) in de stand "I" en drukt u op de aan/uit-knop (a). Het apparaat start en schakelt over naar de automatische ontstekingsmodus. De informatie op het display ziet er als volgt uit:

Gebruik op dezelfde manier dezelfde knop (a) om het fornuis uit te zetten. Het display ziet er dan als volgt uit:

Wanneer de kachel in de automatische asreinigingsmodus gaat, ziet het display er als volgt uit:

LET OP: nadat u de kachel heeft uitgezet, blijft het vuur branden totdat de pellets in de haard volledig zijn opgebrand. Gedurende deze tijd draaien beide ventilatoren: de luchtstroomventilator en de afzuigventilator. De verbrandingstijd bedraagt ca. 15 minuten.

b) De timer instellen om aan/uit te zetten

Houd bij uitgeschakeld fornuis de aan/uitknop (a) ingedrukt om de timer in te stellen op 12 uur. Het fornuis gaat dan na 12 uur automatisch aan. Wanneer de bedieningselementen knipperen:

Met de knoppen voor het verhogen/verlagen van de parameters (b/c) en de schakelknop (h) kunt u de tijd instellen totdat de kachel wordt ingeschakeld.

Op dezelfde manier kunt u tijdens het gebruik van de kachel de tijd instellen totdat deze wordt uitgeschakeld, d.w.z. door de aan/uitknop (a) ingedrukt te houden. Als ze knipperen:

Gebruik de knoppen voor verhogen/verlagen (b/c) en wisselen (h) om de tijd aan te passen totdat de functie wordt uitgeschakeld.

Nadat u de aan-/uittijd hebt ingesteld, geeft de timer op het display elke 5 seconden aan hoeveel tijd er nog resteert totdat de kachel start/stopt.

c) Instelling wekelijkse timer

Het is mogelijk om het tijdstip waarop de kachel in- en uitgeschakeld wordt, voor elke dag van de week afzonderlijk te programmeren. U kunt kiezen voor 2 in- en uitschakelrondes per dag. Om dit te doen, drukt u 4 keer op de instellingenselectieknop (i). Druk op de functie-/schakelknoppen (h) om de uren, minuten en de dag te selecteren en pas de waarden aan met de knoppen voor verhogen/verlagen (b/c). Nadat u het voor een bepaalde dag hebt ingesteld, kunt u een tweede aan/uit-functie op dezelfde dag instellen door tegelijkertijd op beide functie-/schakelknoppen (h) te drukken. U kunt ook voor elke dag van de week dezelfde aan/uit-tijd instellen.

LET OP: de functie om de kachel twee keer per dag in en uit te schakelen is alleen beschikbaar voor modellen die na 2022 zijn geproduceerd.

BELANGRIJK: stel vóór het instellen van het wekelijkse tijdschema geen enkele aan/uit-tijd in, aangezien de enkele instelling voorrang heeft en het wekelijkse schema dan niet werkt.

Om de wekelijkse timer te annuleren, drukt u 4 keer op de instellingenknop (i), gebruikt u vervolgens de functie-

/schakelknoppen (h) om de instelling te selecteren die u wilt verwijderen en drukt u op de knop voor het verlagen van de waarde (-) totdat het klokdisplay (f) de waarde weergeeft:

Vervolgens kunt u met de wisselknoppen (h) een ander tijdstip selecteren om te verwijderen en de hierboven beschreven stappen te herhalen. Door de instellingenknop ingedrukt te houden, keert u terug naar de gewijzigde instellingen:

Nadat u de gehele weektimer hebt verwijderd, gaat de indicator op het display uit:

d) Temperatuurinstelling

Druk op de instellingenknop (i) en als het lampje:

begint te knipperen, stel de temperatuur in op 10-35 ° C. Als de temperatuur in de verwarmde ruimte de ingestelde waarde

bereikt, schakelt het apparaat automatisch over naar het laagste programma P1 - "economy".

BELANGRIJK: als de temperatuur in de trechter 90 ° C bereikt of overschrijdt. Het fornuis schakelt ook uit als de temperatuur binnenin 700 ° C bereikt.

e) Het vuur en de blazer aansteken

Door tweemaal op de instellingenknop (i) te drukken, wordt de optie voor het instellen van het vuur geactiveerd. Als de volgende controles:

flash, kan een van de volgende programma's worden geselecteerd - P0, P1, P2, P3, P4. "P0" is een automatisch programma, d.w.z. de kachel past het vuurniveau automatisch aan de ingestelde temperatuur aan. "P1" is een economisch programma: wanneer de ingestelde temperatuur in de verwarmde ruimte is bereikt, schakelt de kachel automatisch over op het economische programma "P1".

BELANGRIJK: als het vuur donker wordt en er rook uit de schoorsteen komt, moet de luchtstroom in de verbrandingskamer worden versneld.

f) Instellen van de werking van de pellettoevoer

Door 3 keer op de knop voor het wijzigen van de instellingen (i) te drukken, wordt de optie voor het instellen van de werkfrequentie van de pellettoevoer geactiveerd. Als de volgende controles:

knipperen, kunt u de werking van de pellettoevoer instellen op basis van de kwaliteit van de gebruikte pellets. De aanpassing ligt in het bereik van 1-5. Niveau "3" is de fabrieksinstelling, terwijl u met de knoppen voor het verlagen/verhogen van de waarde (b/c) de frequentie van de toevoer kunt wijzigen. Als u bijvoorbeeld niveau 2 selecteert, betekent dit dat de bedrijfsfrequentie 10% hoger zal zijn dan de fabrieksinstelling voor elk van de programma's. Dat wil zeggen dat pellets vaker worden gevoerd en het tegenovergestelde gebeurt bij hogere waarden.

BELANGRIJK: als de temperatuur in de kachel 700 ˚ C bereikt, stopt de pellettoevoer totdat de temperatuur is gedaald tot 650 ˚ C.

g) Klok instellen

Door 5 keer op de knop te drukken, gaat u naar de klokinstelling. Wanneer de bedieningselementen:

knipperen, stel dan met de functie-/schakeltoetsen (h) de actuele dag en tijd in.

3.3.4 Foutlampjes

Storingen in de goede werking van de kachel kunnen ertoe leiden dat een van de volgende foutcodes op het scherm wordt weergegeven:

Foutcode	Betekenis	Mogelijke oorzaak
"E1"	Fout in de kamertemperatuurs ensor.	• Beschadigd temperatuursensor circuit op het moederbord.

		• De temperatuursensor zelf is defect. • Koud solderen.
"E2" 	Fout in thermo-elektrische sensor (thermokoppel).	• Afzetting van roet op de sensor beïnvloedt de werking ervan. • Thermokoppel defect.
"E3" 	Fout in de rooktemperatuursensor, d.w.z. de sensor detecteert een te lage temperatuur en er is geen ontsteking in de haard of de ontsteking is uitgeschakeld tijdens de werking.	• Geen pellets in de voederbak. • Er zitten te weinig pellets in de verbrandingskamer, het vuur is te laag en de temperatuur in de oven is te laag.

3.4. Reiniging en onderhoud

a) Voordat u het apparaat schoonmaakt, accessoires vervangt of wanneer u het niet gebruikt, dient u het apparaat uit te schakelen, de stekker uit het stopcontact te halen en het te laten afkoelen.
   - Wacht tot de roterende elementen stoppen.

b) • Voor reiniging van het oppervlak mogen alleen niet-corrosieve middelen worden gebruikt.

c) Het is niet toegestaan het apparaat met een straal water te besproeien of het apparaat in water onder te dompelen.

d) Zorg ervoor dat er geen water binnendringt via de ventilatieopeningen in de behuizing.

e) Reinig de ventilatieopeningen met een borstel en perslucht.

f) Het apparaat dient regelmatig worden gecontroleerd op technische operatie en eventuele schade.

g) Laat de batterijen niet in de afstandsbediening zitten als u deze gedurende langere tijd niet gebruikt.

h) Gebruik voor reiniging geen zuurhoudende substanties, medische middelen, enia medycznego, verdunners, brandstoffen, olie of andere chemische substanties die het product kunnen beschadigen.

i) Hoe vaak u de kachel moet schoonmaken, hangt vooral af van het asgehalte van de pellets. Daarom raden we u aan om pellets met zo min mogelijk as te gebruiken. Dit verlengt de reinigingsintervallen van het apparaat.

j) De verontreinigingen die in de pellets aanwezig zijn, vormen tijdens de verbranding slak. Het blokkeert de luchtstroom naar de haard. Controleer daarom dagelijks of er gaten in de kachel zitten die door slak zijn verstopt. Verwijder dit indien nodig door de haardplaat te verwijderen als de kachel koud is.

k) Onvoldoende lucht in het verbrandingsproces (onvolledige verbranding) en het vaak opstarten/uitschakelen van de auto leiden tot roetvorming, die zich ophoopt op het glas, de warmtewisselaar en de uitlaatpijp. Maak daarom de verbrandingskamer regelmatig schoon door as en andere onzuiverheden uit de binnenkant te verwijderen. Controleer de kachel minimaal één keer per maand op roet en verwijder deze indien nodig

l) Afhankelijk van de kwaliteit van de pellets kan er zich as en teer in de uitlaatpijp ophopen. Het is raadzaam om de schoorsteen elke zes maanden of na elke 2 ton pellets te laten controleren en indien nodig te laten reinigen.

m) Om de binnenkant van de kachel schoon te maken, raden wij u aan een speciale stofzuiger voor (koude) as te gebruiken.

n) Reinigen van het hart - frequentie ongeveer elke 10 verbrande zakken pellets:
    - Open de ovendeur, verwijder de haard en maak deze grondig schoon, vooral de gaten erin, bijvoorbeeld met een schroevendraaier.
    - Wanneer u de haard schoonmaakt, doe dit dan voorzichtig en voorzichtig bij de keramische brander.
    - Wanneer u de haard terugplaatst, let er dan op dat deze precies in het gat past, zodat de bovenkant zich aan de voorkant van de kachel bevindt.

o) Glas schoonmaken:

- Open nooit de voordeur en maak het glas niet schoon terwijl de oven in werking is, vooral niet als deze heet is.
- Maak het afgekoelde glas schoon met keukenpapier en wat glasreiniger.

p) Het schoonmaken van de ascontainer:

LET OP: open de aslade nooit als de kachel heet is!

- Open de kacheldeur en maak de grendels van de aslade aan de onderkant los.
- Haal de container eruit en verwijder de as.
- Verwijder eventuele resten met een speciale asstofzuiger.
- Let er bij het plaatsen van de aslade op dat deze goed vastzit. Anders kan het zijn dat de sensor detecteert dat er geen container aanwezig is en dat het fornuis daardoor wordt uitgeschakeld.

q) Aanbevolen standaard reinigingsintervallen:

- Haard - na elke 5 zakken pellets
- Ascontainer - na elke 10 zakken
- Afzuigventilator - na elke 100 zakken
- Blaasluchtventilator - na elke 50 zakken

Verwijder de lege batterijen uit de afstandsbediening op dezelfde manier als waarop u ze heeft geplaatst.
Retourneer de accu naar de faciliteit die verantwoordelijk is voor de verwijdering van deze materialen.

VERWIJDERING VAN GEBRUIKTE APPARATEN:
Aan het einde van de levensduur mag dit product niet worden weggegooid met het normale huisvuil, maar moet het worden ingeleverd bij een inzamelpunt voor het recyclen van elektrische en elektronische apparaten. Dit wordt aangegeven door een symbool op het product, de handleiding of de verpakking. De materialen die in het apparaat worden gebruikt kunnen worden hergebruikt in overeenstemming met hun markering. Door hergebruik, recycling of andere vormen van gebruik van afgedankte machines levert u een belangrijke bijdrage aan de bescherming van ons milieu.
Uw lokale overheid kan u informatie verstrekken over het juiste inzamelpunt voor gebruikte apparaten. .

Problemen oplossen

De lijst bevat veelvoorkomende problemen met het apparaat. Voordat u contact opneemt met de serviceafdeling van de fabrikant, raden wij u aan om eerst te controleren of u het probleem zelf kunt oplossen.

Probleem	Mogelijke oorzaak	Oplossing
1. De power-LED brandt niet wanneer de stroom wordt ingeschakeld.	Er is geen stroomtoevoer naar de oven of het bedieningspaneel.	Controleer de voeding en de bedrading.
	De zekering is defect.	Vervang de zekering in de schakelaar of op het bedieningspaneel.

2. Het display licht niet op en er klinkt een pieptoon wanneer het apparaat wordt ingeschakeld.	Losse kabelverbinding.	Controleer en sluit goed aan.
	Kabelstoring of -schade.	Vervang de kabel (alleen een gekwalificeerde elektricien kan dit doen) of neem contact op met de serviceafdeling van de fabrikant.
3. Het beeldscherm gaat niet aan als de stroom is ingeschakeld.	Zie probleem (1) en (2).	Zie probleem (1) en (2).
	Het display is beschadigd.	Vervang het display of neem contact op met de serviceafdeling van de fabrikant.
4. De ventilator werkt niet als de oven aan staat.	Na een succesvolle ontsteking begint de stromingsventilator te werken.	Wacht even.
	De rookmelder is niet goed bevestigd.	Repareer de rookmelder op de juiste manier of neem contact op met de serviceafdeling van de fabrikant voor reparatie.
5. De vijzelas voert geen pellets aan.	Dit is normaal tijdens de ontstekingsfase. 20 seconden na het inschakelen begint het apparaat met het toevoeren van de batch.	Wacht even
	Er is een probleem met de verbinding tussen de toevoermotor en de vijzelas.	A. Controleer of de schroeven tussen de vijzelas en de motor niet los zitten of niet passen. B. Controleer of de motor van de vijzelas niet

		beschadigd is en of de kabel goed is aangesloten.
	Geen brandstof in de tank.	Giet brandstof in de tank.
	Het boorkanaal is geblokkeerd.	Controleer of de buis van de boorschacht niet verstopt is.
	De motor van de vijzelas is defect.	Neem contact op met de serviceafdeling van de fabrikant.
6. Onjuiste laadhoeveelheid.	Te veel pellets om binnen de vereiste tijd te verbranden.	Pas de batchinvoerinstelling aan naar -2 of -1, afhankelijk van de werkelijke omstandigheden (de fabrieksinstelling is 3).
	Onvoldoende pellets voor een goede verbranding.	Stel de batchinvoerinstelling in op +2 of +1 (de fabrieksinstelling is 3).
7. 15 minuten na ontsteking schakelt de oven automatisch uit en geeft een ontstekingsfout weer (foutcode: E3)	Het ontbreken van pellets of het toevoeren van pellets is niet effectief genoeg, waardoor de ontsteking mislukt.	Controleer het vijzelsysteem en of de tank leeg is.
	De rookmelder kan de temperatuur van de rook niet correct detecteren.	De rookmelder is beschadigd of niet goed bevestigd. Neem contact op met de fabrikant om de rookmelder te laten vervangen of repareren.

8. De vlam is kleiner. Pellets branden niet voldoende. Er heeft zich stof verzameld op het glas.	Niet genoeg lucht in de verbrandingskamer	1. Controleer de afdichtingseigenschappen van de afdichtstrip op de deur. 2. Controleer of de inlaat- of uitlaatpijp niet verstopt is 3. Verhoog de snelheid van de afzuigventilator naar -5 of +5 (standaard 0) 4. Neem indien nodig contact op met de servicedienst van de fabrikant.
9. De vlam gaat uit en op het display verschijnt de melding dat er geen pellets meer zijn (foutcode: E3).	Geen kosten (pellets)	Zie probleem (5)
	Te weinig pellets zorgen voor een te lage rooktemperatuur.	Pas de batch-invoertijd aan.
10. Verwarming te zwak.	De warmtewisselaarbuizen zitten vol stof.	Maak de warmtewisselaarbuis schoon.
11. Defecte omgevingstemperatuursensor (foutcode: E1).	De kamertemperatuursensor is beschadigd of niet goed bevestigd.	Repareer de sensor, corrigeer de installatiemethode of neem contact op met de serviceafdeling van de fabrikant.
12. Rookmelder defect (foutcode: E2).	De rookmelder is defect of niet goed bevestigd.	Repareer de sensor, corrigeer de installatiemethode of neem contact op met de

		serviceafdeling van de fabrikant.
13. Wanneer u de stroom inschakelt, merkt u mogelijk dat de zekering in de schakelaar defect is.	Kortsluiting in het apparaat.	Neem contact op met de serviceafdeling van de fabrikant.
14. De afzuigventilator werkt niet, maar de stromingsventilator werkt wel wanneer de oven aan staat.	Verkeerde aansluiting van de afzuigventilator en de stromingsventilator.	Vervang de afzuigventilator en de aansluiting van de doorstroomventilator.
15. De booras werkt continu.	Storing in de motor van de booras.	Neem contact op met de serviceafdeling van de fabrikant.
	Controleer het apparaat op een ernstig defect.	Neem contact op met de serviceafdeling van de fabrikant.
16. Het display geeft de hoogste temperatuur in de kamer weer (ovens met thermocirculatie).	Omgevingstemperatuursensor defect	Zie probleem (11).
	Een omgevingstemperatuursensor is te dicht bij objecten met een hoge temperatuur gemonteerd.	Plaats de omgevingstemperatuursensor uit de buurt van objecten met een hoge temperatuur.

Informatievereisten voor lokale ruimteverwarmers op vaste brandstof

Modelidentificatie(s): MSW-PLT-13											
Indirecte verwarmingsfunctionaliteit: nee											
Directe warmteafgifte: 13 (kW)											
Indirecte warmteafgifte: ...(kW): n.v.t											
Brandstof	**Voorkeursbrandstof (slechts één):**	**Andere geschikte brandstof(fen):**	***ηs* [x%] :**	**Ruimteverwarmingsemissies bij nominale warmteafgifte (1)**				**Ruimteverwarmingsemissies bij minimale warmteafgifte (1) (2)**			
				P.M	**OGC**	**CO**	**NEE x**	**P.M**	**OGC**	**CO**	**NEE x**
				[x] mg/Nm ^{3} (13 % O_2)				**[x] mg/Nm ^{3} (13 % O_2)**			
Houtblokken met vochtgehalte ≤ 25 %	[Nee]	[Nee]									
Samengeperst hout met vochtgehalte < 12 %	[Ja]	[Nee]	79,5	14	6	50	101				
Andere houtachtige biomassa	[Nee]	[Nee]									
Niet-houtachtige biomassa	[Nee]	[Nee]									
Antraciet en droge stoomkool	[Nee]	[Nee]									
Harde cola	[Nee]	[Nee]									
Lage temperatuur cokes	[Nee]	[Nee]									
Bitumineuze steenkool	[Nee]	[Nee]									
Bruinkoolbriketten	[Nee]	[Nee]									
Turfbriketten	[Nee]	[Nee]									

Gemengde fossiele brandstofbriketten	[Nee]	[Nee]									
Andere fossiele brandstoffen	[Nee]	[Nee]									
Gemengde biomassa en fossiele brandstofbriketten	[Nee]	[Nee]									
Andere mix van biomassa en vaste brandstof	[Nee]	[Nee]									

Kenmerken bij gebruik van uitsluitend de voorkeursbrandstof								
Item	**Symbool**	**Waarde**	**Eenheid**		**Item**	**Symbool**	**Waarde**	**Eenheid**
Warmteafgifte					**Nuttige efficiëntie (NCV zoals ontvangen)**			
Nominale warmteafgifte	P_{naam}	13,1	kW		Bruikbare efficiëntie bij nominale warmteafgifte	$\eta_{th,naam}$	90,2	%
Minimale warmteafgifte (indicatief)	P_{minuut}		kW		Bruikbaar rendement bij minimale warmteafgifte (indicatief)	$\eta_{th,min}$		%
Hulp elektriciteitsverbruik					**Type warmteafgifte/kamertemperatuurregeling (selecteer er één)**			
Bij nominale warmteafgifte	de_{max}	0,087	kW		enkelvoudige warmteafgifte, geen regeling van de kamertemperatuur		[Nee]	

Bij minimale warmteafgifte	de_{mijne}		kW		twee of meer handmatige fasen, geen regeling van de kamertemperatuur	[Nee]	
In de stand-bymodus	de_{SB}	0,001	kW		met mechanische thermostaat kamertemperatuurregeling	[Nee]	
Vereiste voor permanente waakvlamkracht					met elektronische kamertemperatuurregeling	[Nee]	
Eisen aan het vermogen van de waakvlam (indien van toepassing)	$P_{-piloot}$		kW		met elektronische kamertemperatuurregeling plus dagtimer	[Nee]	
					met elektronische kamertemperatuurregeling plus weektimer	[Ja]	
					Andere bedieningsopties (meerdere selecties mogelijk)		
					kamertemperatuurregeling, met aanwezigheidsdetectie	[Ja]	
					kamertemperatuurregeling, met open raamdetectie	[Nee]	
					met optie voor afstandsbediening	[Ja]	
Contactgegevens	Fabrikant: expondo Polska sp. z oo sp. k. ul. Nowy Kisielin-Innowacyjna 7, 66-002 Zielona Góra | Polen, EU						

Denne brukerhåndboken er oversatt ved hjelp av maskinoversettelse. Vi har gjort vårt ytterste for å sikre at oversettelsen er nøyaktig, men vær oppmerksom på at automatiserte oversettelser ikke er perfekte og ikke er ment å erstatte menneskelige oversettere. Den offisielle versjonen av brukerhåndboken er på engelsk. Eventuelle forskjeller mellom den oversatte versjonen og den originale engelske versjonen er ikke juridisk bindende. Hvis du har spørsmål om nøyaktigheten av oversettelsen, vennligst se den engelske versjonen, som er den offisielle referansen. Flere språkversjoner er tilgjengelig på forespørsel via info@expondo.com.

Tekniske data

Beskrivelse av parameter		Parameterverdi
Produktnavn		Pelletsovn
Modell		**MSW-PLT-13**
Forsyningsspenning [V~] / Frekvens [Hz]		230/50
Nominell inngangseffekt [W]		47-380
Beskyttelsesklasse		I
IP-klasse		IPX0
Mål [bredde x dybde x høyde; mm].		610 x 500 x 940
Netto/bruttovekt [kg]		115/130
Nominell og redusert termisk effekt [kW]	Maksimum	13
	Minimal	3
Energieffektivitet [%]	Minimal	90
	Maksimum	80
Askeinnhold		0,12%
Ekstra strømforbruk [W]		47-60
Drivstofftype		trepellets
Fjernkontroll batteri		AAA LR03 1,5V (x2)
Innløpsrørets diameter [mm]		50
Utløpsrørdiameter [mm]		80
Minste sikkerhetsavstand på en side av enheten fra brennbare materialer [mm]:		Høyre = 1200 Tilbake = 250 Venstre = 1200
Tankkapasitet [kg]		25
Pelletsforbruk [kg/t]		0.6-3.6
Effektivitet [%]		90
Oppvarmingsareal [≤m ^{2}]		130
Automatisk driftstid [t]		7-36

1. Generell beskrivelse

Denne håndboken er ment å hjelpe deg med sikker og pålitelig bruk. Produktet er utformet og produsert i henhold til strenge tekniske indikasjoner, ved bruk av de nyeste teknologier og komponenter, og opprettholder de høyeste kvalitetsstandarder.

LES OG FORSTÅ DENNE BRUKSANVISNINGEN NØYE FØR DU STARTER ARBEIDET.

For å sikre lang og pålitelig drift av enheten, sørg for å betjene og vedlikeholde den riktig i samsvar med retningslinjene i denne bruksanvisningen. Tekniske opplysninger og spesifikasjoner i denne bruksanvisningen er aktuelle. Produsenten forbeholder seg retten til å gjøre endringer knyttet til å økning av kvalitet. Tatt i betraktning teknisk fremgang og muligheten for å redusere støy, er utstyret designet og bygget på en slik måte at risikoen som følge av støyutslipp er begrenset til det laveste nivået.

Forklaring av symboler

Produktet oppfyller kravene i relevante sikkerhetsstandarder.

Les bruksanvisningen før bruk.

Resirkulerbart produkt.

ADVARSEL! eller **FORSIKTIG!** eller **HUSK!** Gjelder for den aktuelle situasjonen (generelt advarselsskilt).

Bruk vernehansker.

OBS!!! En varm overflate kan forårsake brannsår.
(eksosrøret kan varmes opp til 160 ^{o} C under drift!)

Kun til innendørs bruk.

Ikke dekk til enheten med materialer eller gjenstander.

OBS!!! Illustrasjoner i denne bruksanvisningen er bare opplysende og kan skille seg fra produktets egentlige utseende når det gjelder detaljer.

2. Sikkerhet ved bruk

OBS!!! Les alle sikkerhetsadvarsler og instruksjoner. Unnlatelse av å følge advarslene og instruksjonene kan føre til elektrisk støt, brann og/eller alvorlige personskader eller dødsfall.

Begrepet "enhet" eller "produkt" i advarslene og i beskrivelsen av håndboken refererer til:
Pelletsovn.

2.1. Elektrisk sikkerhet

a) Støpselet må passe til stikkontakten. Ikke modifiser støpselet på noen måte. Originale støpsler og samsvarende stikkontakter vil redusere risikoen for elektrisk støt.
b) Ikke ta på enheten med våte eller fuktige hender.
c) Ikke bruk ledningen på feil måte. Bruk den aldri til å bære apparatet eller til å trekke støpselet ut av stikkontakten. Hold strømledningen unna varme, olje, skarpe kanter eller bevegelige deler. Skadede eller sammenfiltrede ledninger øker risikoen for elektrisk støt.
d) Det er forbudt å bruke utstyret hvis strømledningen er skadet eller viser synlige tegn på slitasje. En skadet strømledning bør skiftes ut av en kvalifisert elektriker eller produsentens service
e) For å unngå elektrisk støt må du ikke senke ledningen, støpselet eller enheten i vann eller andre væsker. Ikke bruk apparatet på våte overflater.
f) OBS – LIVSFARE! Ved rengjøring eller bruk av utstyret, må det aldri dyppes i vann eller andre væsker.
g) Ikke bruk utstyret i rom med svært høy luftfuktighet / i umiddelbar nærhet av vanntanker!
h) Utstyret kan ikke bli våt. Fare for elektrisk støt!

2.2. Sikkerhet på arbeidsplassen

a) Oppretthold orden på arbeidsplassen og sørg for god belysning. Uorden og dårlig belysning kan føre til ulykker. Du skal være fremsynt, passe på deg selv og bruke sunn fornuft når du bruker utstyret.
b) Ikke bruk utstyret i eksplosjonsfarlige atmosfærer, for eksempel i nærheten av brennbare væsker, gasser eller støv. Utstyret skaper gnister som kan antenne støv eller røyk.
c) I tilfelle skade eller feil drift av utstyret, slå det av umiddelbart og rapporter det til en autorisert person.
d) Ta kontakt med produsentens service, hvis du er i tvil om produktet fungerer som det skal eller hvis du har oppdaget noen skader.
e) Produktet kan bare repareres av produsentens service. Ikke forsøk å utføre reparasjoner selv!
f) Ved brann skal du bruke et brannslukningsapparat med pulver eller karbondioksid (CO2) (beregnet for bruk på strømførende elektrisk utstyr) for å slukke brannen.
g) Ingen barn eller uvedkommende har adgang til arbeidsområdet. (Uoppmerksomhet kan føre til tap av kontroll over enheten.)
h) Bruk utstyret på et godt ventilert sted.
i) Når du begynner å bruke enheten, øker du gradvis lufttilførselen til enheten for å sikre at den fungerer som den skal. Hvis du oppdager at enheten ikke fungerer som den skal, koble den umiddelbart fra trykklufttilførselen og kontakt produsentens serviceavdeling.
j) Ved fare for liv eller lemmer, ulykke eller havari, stopp enheten med NØDSTOPP-knappen!
k) Sikkerhetsklistremerkene skal kontrolleres regelmessig. Hvis klistremerkene er uleselige, skift dem ut.
l) Behold bruksanvisningen for fremtidig referanse. Hvis produktet overføres til tredjepersoner, skal bruksanvisningen leveres sammen med produktet.
m) Elementer av emballasjen og små monteringselementer skal oppbevares utilgjengelig for barn.
n) Hold enheten borte fra barn og dyr.
o) Når du bruker dette utstyret sammen med annet utstyr, må du også følge de andre bruksanvisningene.
p) Installer produktet i samsvar med lokale, nasjonale og statlige lover og forskrifter. I tillegg må installasjonen utføres av autorisert personell som er fagutdannet for denne type arbeid.

Husk! Beskytt barn og andre personer mens du bruker utstyret.

2.3. Personlig sikkerhet

a) Ikke bruk denne enheten hvis du er trøtt, syk eller påvirket av alkohol, narkotika eller medisiner som kan svekke din evne til å bruke enheten.
b) Enheten er ikke ment å brukes av personer (inkludert barn) med reduserte mentale, sensoriske eller intellektuelle funksjoner eller personer som mangler erfaring og/eller kunnskap med mindre de er under tilsyn eller har blitt instruert av en person som er ansvarlig for deres sikkerhet om hvordan de skal betjenes. enheten.
c) Utstyret kan betjenes av personer i god fysisk stand, dyktige og skikkelig opplærte personer som har lest denne håndboken og har fått opplæring i HMS på arbeidsplassen.
d) Vær forsiktig og bruk sunn fornuft når du bruker utstyret. Et øyeblikks uoppmerksomhet kan føre til alvorlig personskade.
e) Bruk personlig verneutstyr som kreves for arbeid med maskinen spesifisert i punkt 1 i forklaring av symbolene. Bruk av passende, sertifisert personlig verneutstyr reduserer risikoen for skade.
f) Apparatet er ikke et leketøy. Barn bør overvåkes for å sikre at de ikke leker med apparatet.

2.4. Sikker bruk av utstyret

a) Ikke bruk apparatet hvis "ON/OFF"-bryteren ikke fungerer som den skal (apparatet slås ikke av og på). Utstyret som ikke kan kontrolleres med bryteren er farlige, kan ikke være i drift og må repareres.
b) Koble apparatet fra strømforsyningen før justering, rengjøring og vedlikehold påbegynnes. Dette reduserer risikoen for utilsiktet aktivering.
c) Hold utstyret i god teknisk stand. Før hver bruk må du kontrollere at det ikke er generelle skader, spesielt at det ikke er sprekker i bevegelige deler eller elementer, og at det ikke er andre forhold som kan påvirke sikker bruk av enheten. Hvis den er skadet, få enheten reparert før bruk.
d) Oppbevar enheten utilgjengelig for barn.
e) Reparasjon og vedlikehold av produktet skal utføres av kvalifiserte personer ved hjelp av originale reservedeler. Dette vil garantere sikker bruk.
f) For å sikre at enheten fungerer som den skal, må du ikke fjerne de fabrikkmonterte beskyttelsene eller løsne skruene.
g) Unngå situasjoner der enheten slutter å fungere under bruk på grunn av for stor belastning. Dette kan føre til overopphetning av drivkomponentene og resultere i skade på utstyret.
h) Ikke ta på leddede deler eller tilbehør med mindre enheten er koblet fra strømkilden.

i) Rengjør enheten regelmessig for å unngå at det samler seg fastgrodd smuss.
j) Bruk trepellets for å drive enheten. Det er forbudt å bruke annet drivstoff eller avfall.
k) Apparatet er ikke et leketøy. Rengjøring og vedlikehold kan ikke utføres av barn uten tilsyn av en voksen person.
l) Det skal ikke slås på utstyret hvis det er tomt.
m) Det er forbudt å modifisere konstruksjonen av utstyret for å endre dets parametere eller oppbygning.
n) Ikke overbelast enheten.
o) Ventilasjonsspaltene på utstyret må aldri blokkeres!
p) Ikke legg eller tørk lin på produktet. Eventuelle tørketromler og lignende utstyr bør holdes i passende avstand fra produktet.
q) Feil bruk av produktet eller feil utført vedlikehold kan utgjøre en alvorlig fare for eksplosjon i brennkammeret!
r) Ikke bruk produktet med døren åpen eller med glasset knust. Hvis tenningssystemet er skadet, må ikke tenning med brennbare materialer tvinges.
s) Ikke berør fronten av enheten under drift - fare for brannskader!

OBS!!! Til tross for apparatets sikre utforming og beskyttelsesfunksjoner, og til tross for bruk av ekstra elementer som beskytter operatøren, er det fortsatt en liten risiko for ulykker eller skader ved bruk av apparatet. Vær på vakt og bruk sunn fornuft når du bruker enheten.

ADVARSEL: Det er forbudt å bruke dette produktet i biler, campingvogner, lastebiler, telt etc.

OBS! Hvis installasjonen ikke er utført i henhold til prosedyrene som er angitt, kan det ved svikt i strømforsyningen skje at noen av avgassene trenger inn i rommet. I noen tilfeller kan det være nødvendig å installere en UPS-enhet for å opprettholde trekk.

Expondo skal ikke holdes ansvarlig på noen som helst måte for skade på personer eller gjenstander som følge av manglende overholdelse av reglene beskrevet i de ovennevnte punktene og for produkter som ikke er installert i samsvar med standardene.

ADVARSEL: Det er forbudt å bruke dette produktet i biler, campingvogner, lastebiler, telt etc.

3. Bruksanvisning

Enheten er designet for å generere varme for oppvarming av bygninger og vann ved å brenne pellets. Den er egnet for permanent installasjon i bygninger, men den er ikke egnet for bruk i prefabrikkerte hus.

VIKTIG: produktet er laget for kun å brenne trepellets, ikke bruk andre typer pellets og ved. Vi anbefaler å bruke pellets som oppfyller (eller overgår) følgende standarder:

Fuktighetsinnhold (etter forbrenning) i henhold til CEN/TS 14774-1 og ISO 687	≤12%
Askeinnhold (etter forbrenning) i henhold til ISO 1171	≤0,7 % (uten bark) ≤2,0 % (med bark)
Innhold av flyktige stoffer (tørr, askefri base) i henhold til ISO 562	80 % til 88 %
Hydrogeninnhold (etter forbrenning) i henhold til ISO 609	5,0 % til 6,5 %
Karboninnhold (etter forbrenning) i henhold til ISO 609	40 % til 50 %
Svovelinnhold (etter forbrenning) i henhold til ISO 351 og ISO 334	≤0.1%
Brennverdi i henhold til ISO 1928	16.900 KJ/kg til 19.500 KJ/kg
Diameter	6 mm
Lengde	≤40 mm

Bruk av fuktige og/eller forurensede pellets (f.eks. høyt salt- eller sandinnhold) vil forringe driften og ytelsen til enheten. Også feil oppbevaring av pellets påvirker deres effektivitet, spesielt når de ikke oppbevares i et tørt rom og/eller strukturen deres er skadet.

Brukeren har ansvar for eventuelle skader som skyldes ikke-tiltenkt bruk.

3.1. Produktoversikt

MSW-PLT-13:

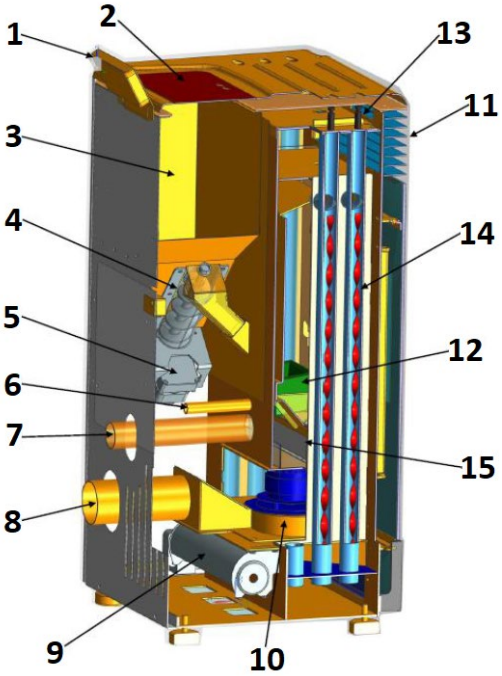

1. Styrepanel
2. Beholderlokk
3. Hopper
4. Mark
5. Snekkemotor
6. Tenner
7. Luftinntaksrør
8. Eksosrør (til skorsteinen)
9. Vifte vifte
10. Avtrekksvifte
11. Varmeuttak
12. Ildsted
13. Knott
14. Spiralblader
15. Askebeholder
16. PÅ/AV-bryter (på baksiden av huset ved siden av strømledningen - ikke synlig på bildet)

3.2. Forberedelse til bruk

Plassering av utstyret

Omgivelsestemperaturen må ikke overstige 40 °C og den relative luftfuktigheten bør ikke overstige 85 %. Plasser utstyret på en måte som sikrer god luftsirkulasjon. Hold minimum anbefalt avstand fra hver vegg på enheten. Hold enheten unna brennbare materialer eller gjenstander. Utstyret skal alltid brukes på et jevnt, stabilt, rent, brannsikkert og tørt underlag, utilgjengelig for barn og personer med reduserte psykiske, sensoriske og mentale evner. Utstyret skal plasseres på en måte som muliggjør adgang til støpselet til enhver tid. Pass på at utstyrets strømforsyning er i samsvar med dataene på typeskiltet!

Hvis det ikke er mulig å plassere apparatet på en brannsikker overflate, plasser den på en ikke-brennbar, varmebestandig pute med en minimumstykkelse på 15 mm og som strekker seg utover omrisset av ovnen (se tabellen med tekniske data) pluss en ytterligere 150 mm fra fronten.

MONTERING AV ENHETEN

VIKTIG: Installasjon, elektrisk og vanntilkobling samt funksjonstesting og vedlikehold må kun utføres av en autorisert, kvalifisert person. Installer produktet i samsvar med lokale, nasjonale og statlige lover og forskrifter.

<u>Skorstein/ventilasjon:</u>

Minimum nødvendig isolert stål - T400 (eller høyere) - motstandsdyktig mot sotantenning. Skorsteinen skal ha en enkelt obligatorisk inspeksjonsluke ("a" på bildet under)/inspeksjonsklaff (b), og hele installasjonen skal være i henhold til EN1856-1 og -2.

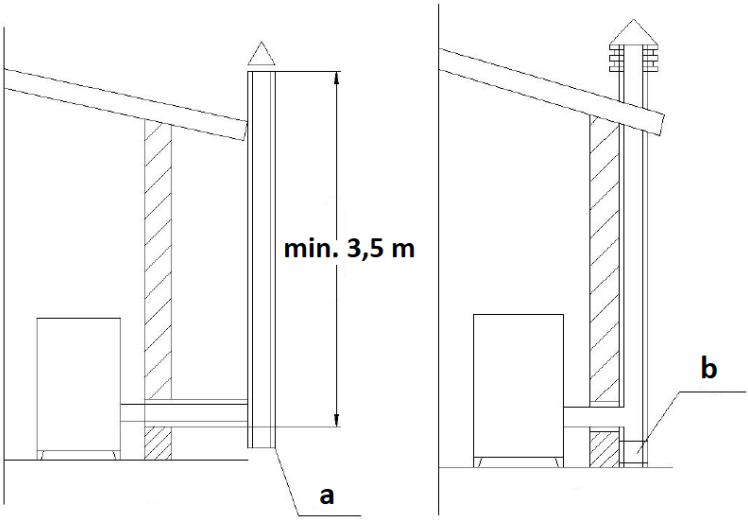

Skorsteinsinstallasjonen skal være lufttett, vertikal, uten innsnevringer, laget av et røykugjennomtrengelig materiale, termisk isolert (for å unngå kondensering eller avkjøling av røyken) og motstandsdyktig mot normal mekanisk påkjenning som kommer med tiden - anbefalt AISI 304 skorsteinsstål med rund del. Installasjonen skal være adskilt fra brennbare eller brennbare materialer med en luftspalte eller tilstrekkelig isolert med materialer - se standard EN1443. Skorsteinsåpningen skal være i samme rom som aggregatet eller høyst i et tilstøtende rom. Under skal være et oppsamlingskammer for sot og kondens - tilgjengelig gjennom en vanntett metallluke.

- Flatt tak

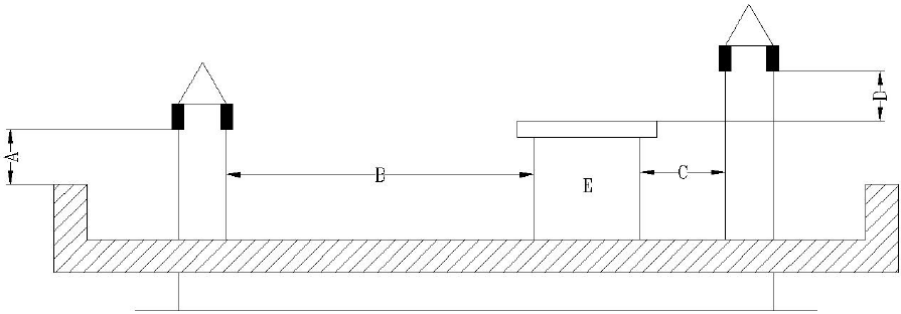

A - 0,5 m
B - avstand >2 m
C - avstand <2 m
D - 0,5 m
E - tech volum.

- Tak med en helning på 15 °

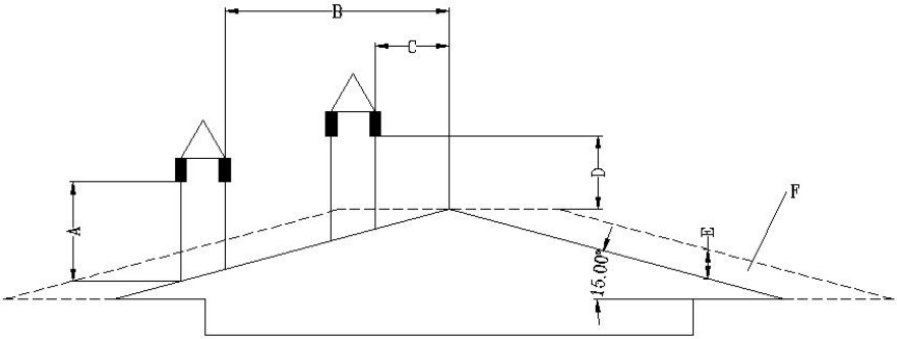

A - min. 1 m
B - avstand >1,85 m
B - avstand <1,85 m
D - 0,5 m over takets høyeste punkt

E - 0,5 m
F - dreneringsområde

- Tak med en helning på 30 °

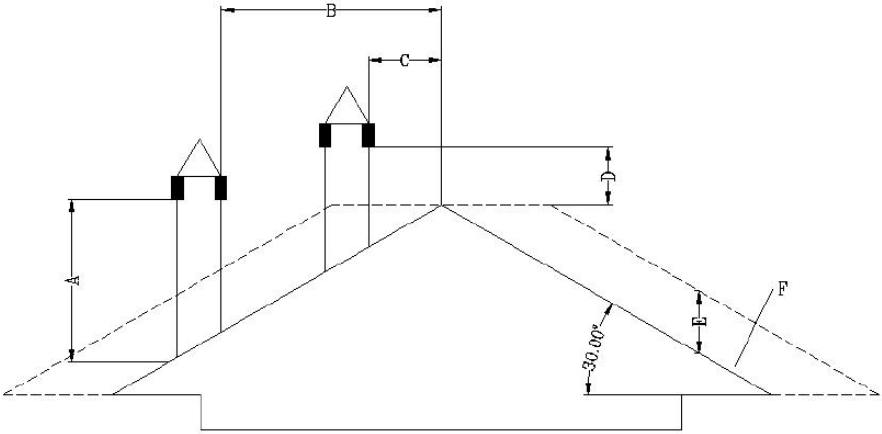

A - min. 1,3 m
B - avstand >1,5 m
C - avstand <1,5 m
D - 0,5 m over takets høyeste punkt
E - 0,8 m
F - dreneringsområde

- Tak med en helning på 60 °

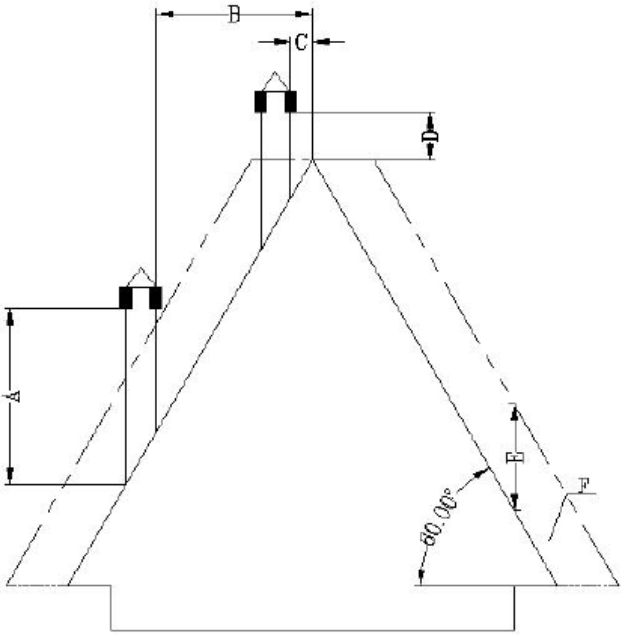

A - min. 2,6 m
B - avstand >1,5 m
C - avstand <1,5 m
D - 0,5 m over takets høyeste punkt
E - 0,8 m
F - dreneringsområde

- Tak med en helning på 45 grader

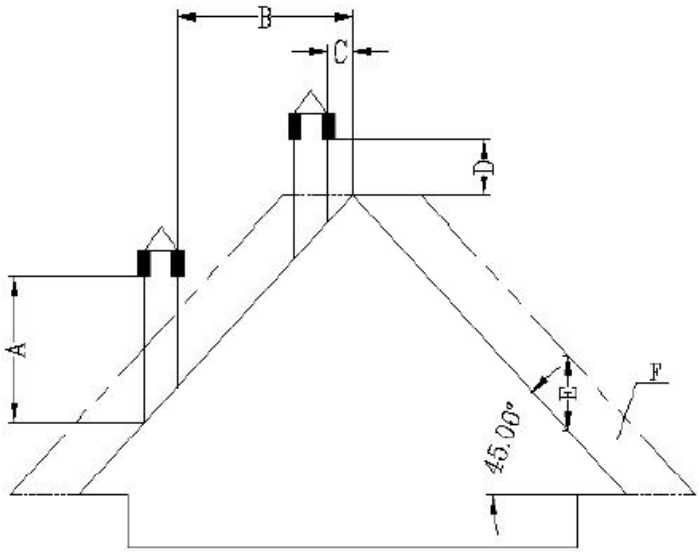

A - min. 2 m
B - avstand >1,3 m
C - avstand <1,3 m
D - 0,5 m over takets høyeste punkt
E - 2,1 m
F - dreneringsområde

Krav til enden av skorsteinen:

- Ikke før skorsteinen slik at den ender i lukkede eller overbygde rom (f.eks. carport, garasje, loft, mesanin, under soldekket, veranda, trapp, vestibyle, etc.)
- Overflaten på eksosrøret kan nå virkelig høye temperaturer (opptil 160 ˚ C), så det bør ha en motstandsdyktig mot høye temperaturer, ikke-brennbar advarsel mot risiko for alvorlige brannskader eller skikkelig isolert med ikke-brennbart materiale.
- Enden av ventilasjonsskorsteinen skal være høyere enn luftinntaksrøret. Hvis røyken slippes ut direkte gjennom veggen, anbefales det at det vertikale skorsteinsrøret er minst 1,5 m langt for utendørs montering. Dette vil hindre inntrengning av røyk og lukt tilbake i bygningen når strømmen er slått av, og unngå varme damper som kan antenne veden og brenne brukeren samtidig.
- Enden av skorsteinen bør ikke være lavere enn 1,2 m, den horisontale avstanden ikke mindre enn 1,2 m, og den vertikale avstanden ikke mindre enn 0,3 m fra dører, vinduer og byggets gravitasjons-/ventilasjonsinntak.

- Avstanden til bunnen av skorsteinen bør være minst 304 mm fra bakken og mer enn 2 m fra enhver offentlig gangvei.
- Enden av skorsteinen bør være minst 0,6 m unna brennbare materialer som busker, planter, gress, gjerder, bygningsoverheng og tilstøtende bygninger.
- Til røykventilasjon skal det benyttes rørtype "PL" eller "L". Bruk godkjent veggrosett eller takbrannmur på stedet der skorsteinen går gjennom den brennbare takveggen.
- Alle skorsteinsforbindelser skal passe tett sammen, vris sammen (hvis rørene ikke har låsesystem) og tettes. Jo lengre røret som kobles til skorsteinens eksosrør og jo flere albuer det har, desto større motstand mot røykstrømmen.

Installasjon i bobil (nederlandsk):

- Luftinntaket til utsiden av bobilen skal alltid være godt under enden av skorsteinen.
- Spissen av skorsteinen krever et deksel (baldakin) for å beskytte huset mot regn og skadedyr.
- Ovnen skal festes sikkert til gulvet med skruer.
- Ovnen skal jordes med en kobbertråd på 8 mm eller større.

Overspenningsbeskyttelse:

Bruk av overspenningsvern anbefales for å beskytte ovnens elektriske komponenter mot skader på grunn av spenningssvingninger i det elektriske systemet.

Temperaturbeskyttelse:

Den gjelder kun for produkter produsert før 2023. Produkter produsert etter 2023 har en fabrikkinstallert omgivelsestemperatursensor på et sted bestemt av produsenten.

For riktig drift av ovnen er det nødvendig å installere en temperaturføler (lavspenningstermostat) i rommet der ovnen skal arbeide for å måle omgivelsestemperaturen. Føleren/termostaten er koblet til baksiden av ovnen (se bilder under) - ledningen skal rulles ut og helst festes til veggen i rommet der ovnen er plassert, men vekk fra eksosrøret og kalde gjenstander som kan forstyrre dens riktige drift.

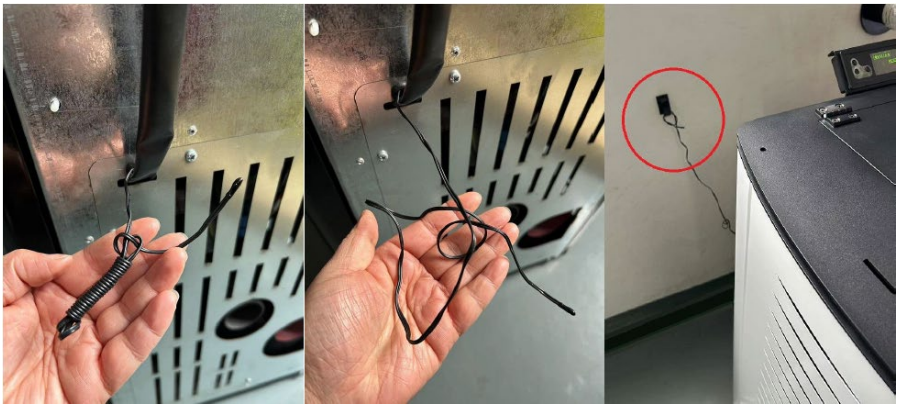

<u>Installasjon av kontrollpanelet:</u>
Fest betjeningspanelet med displayet på baksiden av ovnen ovenfra med skruene.
Koble den deretter til med strømstøpselet - se bildene nedenfor:

3.3. Arbeider med enheten

3.3.1 Kontrollpanel / fjernkontroll

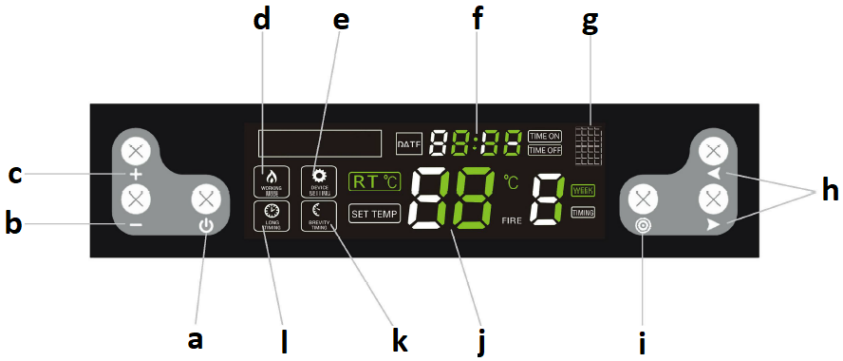

a. Av/på-knapp for enheten
b. Parameterreduseringsknapp
c. Parameterøkningsknapp
d. Driftsmodusindikator
e. Innstillingsmodusindikator
f. Klokke
g. Infrarød port (for fjernkontroll)
h. Funksjonsvalg / bytteknapper
i. Knapp for valg av innstillinger
j. Temperatur
k. Tidsluke-indikator
l. Langtidsindikator

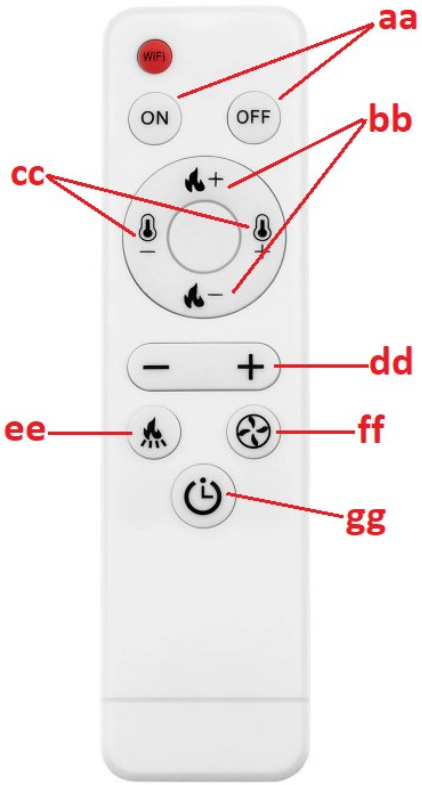

aa. Enhetens PÅ/AV-knapp
bb. Knapper for innstilling av tenningsnivå
cc. Innstillingsknapper for temperaturnivå
dd. Knapp for verdiøkning/redusering for en gitt parameter
ee. Knapp for å stille inn driftsfrekvensen til pelletsmateren
ff. Knapp for å stille inn hastigheten til avtrekksviften
hg. Knapp for forenklede endringer i timermodus

3.3.2 Før du starter opp for første gang

VIKTIG: ovnen kan avgi en ubehagelig lukt ved første gangs bruk - malingen inni vil brenne ut. Dette er normalt og er ikke en produktfeil – den ubehagelige lukten skal gå over over tid.

- Sett pellets inn i ovnen ved å helle dem i (det er ikke nødvendig å fylle beholderen helt).

- Sett den røde strømbryteren (14) til ON ("I") posisjon - den skal lyse, noe som betyr at ovnen har strøm og begynte å fungere.
- Etter oppstart vil komfyrsystemet gå inn i selvdiagnose-prosedyren, og hvis vellykket, er enheten klar til bruk.

3.3.3 Starter og jobber

VIKTIG: før du tar den i bruk, sørg for at ildstedet (12) er fylt med pellets og at askebeholderen (13 eller 15 avhengig av modell) er riktig plassert (se bildene nedenfor):

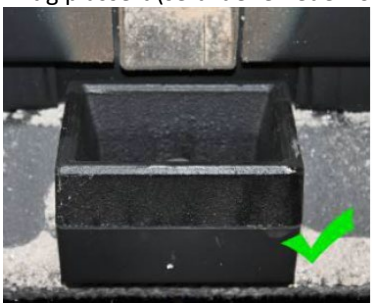

Før opptenning må restene av uforbrente pellets fjernes fra ildstedet.

a) Slår av/på

For å starte ovnen, sett strømbryteren (14 eller 16) i "I"-posisjon og trykk på av/på-knappen (a). Enheten vil starte og gå inn i automatisk tenningsmodus, og informasjonen på skjermen vil se slik ut:

På samme måte, bruk samme knapp (a) for å slå av komfyren, og displayet vil være som følger:

Når ovnen går inn i automatisk askerengjøringsmodus, vil displayet være som følger:

MERK: etter at ovnen er slått av, vil ilden fortsette å brenne til pellets i ildstedet er helt utbrent. I løpet av denne tiden vil begge viftene gå - luftstrømmen og avtrekksviften. Forbrenningstiden er ca. 15 minutter.

b) Stille inn timeren til å slå på/av

Med ovnen av, trykk og hold inne på/av-knappen (a) for å stille inn timeren på 12 timer, dvs. at ovnen slår seg på automatisk etter 12 timer. Når kontrollene blinker:

Bruk parameterøknings-/reduseringsknappene (b/c) og koblingsknappen (h) for å justere tiden til ovnen slås på.

På samme måte kan du under drift av ovnen stille inn tiden til den slås av, dvs. ved å trykke og holde inne på/av-knappen (a). Når de blinker:

Bruk parametere øke/redusere (b/c) og veksle (h) knappene for å justere tiden til den slås av.

Etter innstilling av på/av-tiden vil timeren på displayet vise hvert 5. sekund hvor lang tid som er igjen til ovnen starter/stopper.

c) Ukentlig timerinnstilling

Det er mulig å individuelt programmere tidspunktet for å slå av og på komfyren for hver ukedag - med mulighet for 2 runder av/på hver dag. For å gjøre dette, trykk på innstillingsvalgknappen (i) 4 ganger. Trykk på funksjons-/bytteknappene (h) for å velge timer og minutter og dag, og juster verdiene med redusere/øk-knappene (b/c). Etter å ha stilt den inn for en gitt dag, kan du sette en annen på/av samme dag ved å trykke på begge funksjons-/bryterknappene (h) samtidig. Du kan også stille inn en og samme av/på-tid for hver ukedag.

MERK: funksjonen for å slå komfyren på og av to ganger om dagen er kun tilgjengelig for modeller produsert etter 2022.

VIKTIG: før du setter den ukentlige tidsplanen, må du ikke angi en eneste av/på-tid da den enkelte innstillingen har prioritet og da vil ikke ukeplanen fungere.

For å avbryte uketimeren, trykk på innstillingsknappen (i) 4 ganger, bruk deretter funksjons-/bytteknappene (h) for å velge innstillingen du vil slette og trykk på verdireduseringsknappen (-) til klokken vises (f) viser verdi:

Deretter kan du velge en annen tid med veksleknappene (h) for å slette og gjenta trinnene beskrevet ovenfor. Ved å trykke og

holde inne innstillingsknappen går du tilbake til innstillingsendringen:

Etter å ha slettet hele den ukentlige timeren, vil indikatoren slå seg av på displayet:

d) Temperaturinnstilling

Trykk på innstillingsknappen (i) og hvis lyset:

begynner å blinke, still inn temperaturen i området 10-35 ° C. Hvis temperaturen i det oppvarmede rommet når den innstilte verdien, vil enheten automatisk gå over til det laveste programmet P1 - "økonomi".

VIKTIG: hvis temperaturen i beholderen når eller overstiger 90 ° C. Ovnen vil også slå seg av når temperaturen inne i den når 700 ° C.

e) Tenning av brann og blåser

Ved å trykke to ganger på innstillingsknappen (i) aktiveres branninnstillingsalternativet. Hvis følgende kontroller:

flash, ett av følgende programmer kan velges - P0, P1, P2, P3, P4. "P0" er et automatisk program, dvs. at ovnen automatisk justerer brannnivået til innstilt temperatur. "P1" er et økonomisk program - når innstilt temperatur i det oppvarmede rommet er nådd, vil ovnen automatisk gå over til "P1" økonomiprogram.

VIKTIG: i tilfelle brannen mørkner og røyk kommer ut av skorsteinen, bør luftstrømmen i brennkammeret akselereres.

f) Stille inn driften av pelletsmateren

Ved å trykke 3 ganger på innstillingsendringsknappen (i) aktiveres muligheten for å stille inn driftsfrekvensen til pelletsmateren. Hvis følgende kontroller:

blinker, kan du stille inn driften av pelletmateren avhengig av kvaliteten på pellets som brukes. Justeringen er i området 1-5. "3"-nivået er fabrikkinnstillingen, mens verdien redusere/øke (b/c)-knappene kan brukes til å endre frekvensen til materen, f.eks. hvis du velger nivå 2, betyr det at driftsfrekvensen vil være 10 % høyere enn fabrikkinnstillingen for hvert av programmene, dvs. at pellets mates oftere og det motsatte vil skje for høyere verdier.

VIKTIG: Hvis temperaturen inne i ovnen når 700 ˚ C, vil pelletsmateren stoppe til temperaturen synker til 650 ˚ C.

g) Klokkeinnstilling

Ved å trykke på knappen 5 ganger kan du gå til klokkeinnstillingen. Når kontrollene:

blinker, still inn gjeldende dag og klokkeslett med funksjons-/bytteknappene (h).

3.3.4 Feil lyser

Forstyrrelser i riktig drift av ovnen kan føre til at en av feilkodene vises på skjermen:

Feilkode	Betydning	Mulig årsak
"E1"	Romtemperaturføler feil.	• Skadet temperatursensorkrets på hovedkortet. • Selve temperaturfølleren er defekt. • Kald loddetinn.
"E2"	Termoelektrisk sensor (termoelement) feil.	• Avsetning av sot på sensoren som påvirker dens drift. • Termoelement defekt.
"E3"	Røyktemperatursensorfeil, dvs. sensoren ser temperaturen som for lav og det er	• Ingen pellets i materen. • For liten mengde pellets i

	ingen tenning i ildstedet eller tenningen er slått av under drift.	brennkammeret, brannen er for lav og temperaturen i ovnen er for lav.

3.4. Rengjøring og vedlikehold

a) Før rengjøring, utskifting av tilbehør, og når maskinen ikke er i bruk, må du slå den av, trekke ut støpselet og avkjøle den.
   - Vent til alle roterende deler på maskinen har stanset.

b) • Rengjør overflatene bare med midler som ikke inneholder etsende stoffer.

c) Det er forbudt å sprøyte utstyret med en vannstråle eller dyppe utstyret i vann.

d) Pass på at det ikke kommer vann inn i ventilasjonsspaltene i huset.

e) Ventilasjonsspaltene skal rengjøres med en børste og trykkluft.

f) Utstyret må kontrolleres periodisk med tanke på dets tekniske effektivitet og eventuelle skader.

g) Ikke la batteriene ligge i fjernkontrollen når den ikke skal brukes på lenge.

h) Ikke rengjør utstyret med sure stoffer, medisinske midler, tynnere, drivstoff, oljer eller andre kjemikalier, fordi de kan skade utstyret.

i) Hyppigheten av rengjøring av ovnen avhenger hovedsakelig av askeinnholdet i pellets, så det anbefales å bruke pellets med minst mulig aske. Det som vil forlenge rengjøringsintervallene til enheten.

j) Forurensninger i hver pellet danner slagg under forbrenning. Det blokkerer luftstrømmen til ildstedet, så ovnen bør sjekkes daglig for hull blokkert med slagg. Fjern den om nødvendig ved å fjerne ildstedet når ovnen er kald.

k) Utilstrekkelig mengde luft i forbrenningsprosessen (ufullstendig forbrenning), hyppige oppstarter/stanser fører til dannelse av sot, som samler seg på glasset, varmeveksleren og eksosrøret. Rengjør derfor brennkammeret regelmessig ved å fjerne aske og andre urenheter fra dets indre. Sjekk ovnen for sot minst en gang i måneden og fjern den om nødvendig

l) Avhengig av kvaliteten på pellets kan det samle seg litt aske og litt tjære i eksosrøret. Det anbefales å inspisere og om nødvendig rengjøre skorsteinen hvert halvår eller etter brenning hvert 2. tonn pellets.

m) For å rengjøre innsiden av ovnen anbefales det å bruke en spesialstøvsuger for (kald) aske.

n) Rengjøring av hjertet - hyppighet omtrent hver 10. brente poser med pellets:
   - Åpne ovnsdøren, fjern ildstedet og rengjør det grundig, spesielt hullene i den, f.eks. med en skrutrekker.

- Når du rengjør ildstedet, rengjør den keramiske brenneren forsiktig og skånsomt.
- Når du setter ildstedet tilbake på plass, pass på at den passer nøyaktig inn i hullet, slik at oversiden er foran ved ovnen.

o) Rengjøring av glasset:
- Åpne aldri inngangsdøren og rengjør ikke glasset mens ovnen er i drift, spesielt når den er varm.
- Rengjør det avkjølte glasset med tørkepapir og litt glassrens.

p) Rengjøring av askebeholderen:

FORSIKTIG: åpne aldri askebeholderen når ovnen er varm!

- Åpne komfyrdøren og løsne låsene på askebeholderen i bunnen.
- Trekk ut beholderen og tøm den for aske.
- Fjern eventuelle rester med en spesialist askesuger.
- Når du setter inn askebeholderen, sørg for at den sitter nøyaktig og tett. Ellers kan sensoren oppdage fraværet av beholderen og slå av komfyren som et resultat.

q) Anbefalte standard rengjøringsintervaller:
- Ildsted - etter hver 5 poser med pellets
- Askebeholder - etter hver 10 poser
- Avtrekksvifte - etter hver 100 poser
- Blåseluftvifte - etter hver 50 poser

Fjern de brukte batteriene fra fjernkontrollen på samme måte som du installerte dem.
Lever batteriet til anlegget som er ansvarlig for resirkulering av slike materialer.

KASSERING AV BRUKTE ENHETER
Ved slutten av utstyrets levetid må dette produktet ikke kastes sammen med vanlig husholdningsavfall, men det skal leveres til et deponi som resirkulerer elektrisk og elektronisk utstyr. Dette indikeres av symbolet på produktet, bruksanvisningen eller emballasjen. Materialene som brukes i utstyret kan gjenbrukes i samsvar med deres merking. Ved å gjenbruke, resirkulere eller bruke andre former for bruk av avfallsmaskiner, gir du et betydelig bidrag til beskyttelse av miljøet vårt.
Din lokale administrasjon vil gi deg informasjon om riktig avhendingssted for brukte apparater .

Løsning av problemer

Listen inneholder vanlige problemer med enheten. Før du kontakter produsentens service, anbefales det å sjekke om problemet kan løses selv.

Problem	Mulig årsak	Løsning
1. Strøm-LED-en lyser ikke når strømmen er slått på.	Ingen strøm til ovnen eller kontrollpanelet.	Kontroller strømforsyningen og ledningsforbindelsene.
	Sikringen er defekt.	Skift ut sikringen på bryteren eller på kontrollpanelet.

2. Skjermen lyser ikke opp og et pip høres når strømmen slås på.	Løs kabeltilkobling.	Kontroller og koble til riktig.
	Kabelfeil eller skade.	Bytt ut kabelen (kun en kvalifisert elektriker kan gjøre utskiftingen) eller kontakt produsentens serviceavdeling.
3. Skjermen slår seg ikke på når strømmen er på.	Se oppgave (1) og (2).	Se oppgave (1) og (2).
	Skjermen er skadet.	Bytt ut skjermen eller kontakt produsentens serviceavdeling.
4. Strømningsviften fungerer ikke når ovnen er slått på.	Etter vellykket tenning vil strømningsviften begynne å fungere.	Vent en stund.
	Røykvarsleren er ikke riktig festet.	Fest røykdetektoren riktig eller kontakt produsentens serviceavdeling for reparasjon.
5. Skruakselen mater ikke pellets.	Dette er normalt under tenningsfasen. 20 sekunder etter at den er slått på, vil den begynne å mate partiet.	Vent en stund
	Det er et problem med forbindelsen mellom matemotoren og mateskrueakselen.	A. Sjekk at skruene mellom mateskrueakselen og motoren ikke er løse eller ikke passer. B. Kontroller at mateskrueakselmotoren ikke er skadet eller at

		kabelen er riktig tilkoblet.
	Ingen drivstoff i tanken.	Hell drivstoff i tanken.
	Skruakselkanalen er blokkert.	Kontroller at skrueakselrøret ikke er blokkert.
	Skruakselmotoren er defekt.	Kontakt produsentens serviceavdeling.
6. Feil lastemengde.	For mye pellet til å brenne på den nødvendige tiden.	Juster satsmatingsinnstillingen til -2 eller -1 avhengig av faktiske forhold (fabrikkinnstillingen er 3).
	Ikke nok pellets for riktig forbrenning.	Juster satsmatingsinnstillingen til +2 eller +1 (fabrikkinnstillingen er 3).
7. 15 minutter etter tenning slår ovnen seg av automatisk og viser en tenningsfeil (feilkode: E3)	Mangel på pellets eller fôring av pellets er ikke effektivt nok, noe som forårsaker tenningssvikt.	Sjekk mateskrueakselsystemet og at tanken er tom.
	Røykvarsleren kan ikke registrere temperaturen på røyken riktig.	Røykvarsleren er skadet eller feil festet, kontakt produsenten for utskifting eller reparasjon av røykvarsleren.
8. Flammen er mindre. Pellets brenner ikke nok. Det har samlet seg støv på glasset.	Ikke nok luft i brennkammeret	1. Sjekk tetningsegenskapene til tetningslisten på døren.

		2. Sjekk at innløpsrøret eller eksosrøret ikke er tett 3. Øk avtrekksviftehastighetene til -5 eller +5 (standard 0) 4. Kontakt om nødvendig produsentens service.
9. Flammen slukker og melding på displayet om mangel på pellets (feilkode: E3).	Ingen kostnad (pellets)	Se problem (5)
	For lite pellet gir for lav røyktemperatur.	Juster batchmatingstiden.
10. Oppvarming for svak.	Varmevekslerrørene er støvete.	Rengjør varmevekslerrøret.
11. Defekt omgivelsestemperatursensor (feilkode: E1).	Romtemperaturføleren er skadet eller feil festet.	Reparer sensoren, korriger installasjonsmetoden, eller kontakt produsentens serviceavdeling.
12. Røyksensor defekt (feilkode: E2).	Røykvarsleren er defekt eller ikke riktig festet.	Reparer sensoren, korriger installasjonsmetoden, eller kontakt produsentens serviceavdeling.
13. Når du slår på strømmen, kan du legge merke til at sikringen i bryteren er defekt.	En kortslutning i enheten.	Kontakt produsentens serviceavdeling.

14. Avtrekksviften fungerer ikke, men strømningsviften fungerer når ovnen er slått på.	Feil tilkobling av avtrekksviften og strømningsviften.	Bytt ut avtrekksviften og gjennomstrømningsviften.
15. Skruakselen arbeider kontinuerlig.	Feil på skrueakselens motor.	Kontakt produsentens serviceavdeling.
	Sjekk enheten for en større feil.	Kontakt produsentens serviceavdeling.
16. Displayet viser høy temperatur i rommet (ovner med termosirkulasjon).	Omgivelsestemperatursensor defekt	Se oppgave (11).
	En sensor for omgivelsestemperatur er montert for nærme objekter med høy temperatur.	Plasser sensoren for omgivelsestemperatur borte fra gjenstander med høy temperatur.

Informasjonskrav for lokale varmeovner for fast brensel

Modellidentifikator(er): MSW-PLT-13											
Indirekte oppvarmingsfunksjonalitet: nei											
Direkte varmeeffekt: 13(kW)											
Indirekte varmeeffekt: ...(kW): NA											
Brensel	**Foretrukket drivstoff (kun ett):**	**Annet egnet drivstoff(er):**	**η_s [x%]:**	**Romoppvarmingsutslipp ved nominell varmeeffekt (1)**				**Romoppvarmingsutslipp ved minimum varmeeffekt ([1]) ([2])**			
				PM	**OGC**	**CO**	**NO_x**	**PM**	**OGC**	**CO**	**NO_x**
				[x] mg/Nm^3 (13 % O_2)				**[x] mg/Nm^3 (13 % O_2)**			
Vedstokker med fuktinnhold ≤ 25 %	[ingen]	[ingen]									
Sammenpresset tre med fuktighetsinnhold < 12 %	[ja]	[ingen]	79.5	14	6	50	101				
Annen treaktig biomasse	[ingen]	[ingen]									
Ikke-treaktig biomasse	[ingen]	[ingen]									
Antrasitt og tørt dampkull	[ingen]	[ingen]									
Hard cola	[ingen]	[ingen]									
Lavtemperatur koks	[ingen]	[ingen]									
Bituminøst kull	[ingen]	[ingen]									
Brunkull briketter	[ingen]	[ingen]									
Torvbriketter	[ingen]	[ingen]									

Blandede fossile brenselbriketter	[ingen]	[ingen]									
Annet fossilt brensel	[ingen]	[ingen]									
Blandede biomasse- og fossilbriketter	[ingen]	[ingen]									
Annen blanding av biomasse og fast brensel	[ingen]	[ingen]									

Egenskaper ved bruk kun med det foretrukne drivstoffet								
Punkt	**Symbol**	**Verdi**	**Enhet**		**Punkt**	**Symbol**	**Verdi**	**Enhet**
Varmeeffekt					**Nyttig effektivitet (NCV som mottatt)**			
Nominell varmeeffekt	P_{nom}	13.1	kW		Nyttig effektivitet ved nominell varmeeffekt	$\eta_{th,nom}$	90.2	%
Minimum varmeeffekt (veiledende)	P_{min}		kW		Nyttig effektivitet ved minimum varmeeffekt (veiledende)	$\eta_{th,min}$		%
Ekstra strømforbruk					**Type varmeeffekt/romtemperaturregulering (velg en)**			
Ved nominell varmeeffekt	el_{maks}	0.087	kW		enkelttrinns varmeeffekt, ingen romtemperaturkontroll		[ingen]	
Ved minimum varmeeffekt	el_{min}		kW		to eller flere manuelle trinn, ingen romtemperaturkontroll		[ingen]	

I standby-modus	el_{SB}	0.001	kW		med mekanisk termostat romtemperaturkontroll	[ingen]	
Permanent krav til pilotflammekraft					med elektronisk romtemperaturkontroll	[ingen]	
Krav til pilotflammekraft (hvis aktuelt)	P_{pilot}		kW		med elektronisk romtemperaturkontroll pluss dagtimer	[ingen]	
					med elektronisk romtemperaturkontroll pluss uketimer	[ja]	
					Andre kontrollalternativer (flere valg mulig)		
					romtemperaturkontroll, med tilstedeværelsesdeteksjon	[ja]	
					romtemperaturkontroll, med deteksjon av åpent vindu	[ingen]	
					med mulighet for avstandskontroll	[ja]	
Kontaktinformasjon	Produsent: expondo Polska sp. z oo sp. k. ul. Nowy Kisielin-Innowacyjna 7, 66-002 Zielona Góra | Polen, EU						

Denna användarmanual har översatts med maskinöversättning. Vi har ansträngt oss för att säkerställa att översättningen är korrekt, men observera att automatiska översättningar inte är perfekta och inte är avsedda att ersätta mänskliga översättare. Den officiella versionen av användarmanualen är på engelska. Eventuella skillnader mellan den översatta versionen och den engelska originalversionen är inte juridiskt bindande. Om du har några frågor om översättningens riktighet, se den engelska versionen, som är den officiella referensen. Fler språkversioner finns tillgängliga på begäran via info@expondo.com .

Tekniska data

Parameterbeskrivning		Parametervärde
Produktnamn		Pelletskamin
Modell		**MSW-PLT-13**
Matningsspänning [V~] / Frekvens [Hz]		230/50
Nominell ineffekt [W]		47-380
Skyddsklass		I
IP-kapslingsklass		IPX0
Mått [bredd x djup x höjd; mm]		610 x 500 x 940
Netto-/bruttovikt [kg]		115/130
Nominell och reducerad termisk effekt [kW]	Maximal	13
	Minimal	3
Energieffektivitet [%]	Minimal	90
	Maximal	80
Askhalt		0,12%
Extra elförbrukning [W]		47-60
Bränsletyp		träpellets
Fjärrkontroll batteri		AAA LR03 1,5V (x2)
Inloppsrörets diameter [mm]		50
Utloppsrörets diameter [mm]		80
Minsta säkerhetsavstånd från en sida av enheten från brandfarliga material [mm]:		Höger = 1200 Tillbaka = 250 Vänster = 1200
Tankkapacitet [kg]		25
Pelletsförbrukning [kg/h]		0.6-3.6
Effektivitet [%]		90
Uppvärmningsyta [≤m ^{2}]		130
Automatisk drifttid [h]		7-36

1. Allmän beskrivning

Denna manual är avsedd att hjälpa dig för säker och pålitlig användning. Produkten är konstruerad och tillverkad strikt enligt tekniska anvisningar, med hjälp av den senaste tekniken och de senaste komponenterna och enligt de högsta kvalitetsstandarderna.

LÄS NOGGRANT IGENOM OCH FÖRSTÅ DENNA BRUKSANVISNING INNAN ARBETET PÅBÖRJAS.

För att säkerställa lång och tillförlitlig drift av enheten, se till att använda och underhålla den korrekt i enlighet med riktlinjerna i denna bruksanvisning. De tekniska data och specifikationer som anges i denna bruksanvisning är aktuella. Tillverkaren förbehåller sig rätten att göra ändringar i samband med en kvalitetsökning. Med beaktande av tekniska framsteg och möjligheten att begränsa buller har utrustningen designats och byggts så att risken för bulleremission minskas till lägsta möjliga nivå.

Förklaring av symbolerna

Produkten uppfyller kraven i de tillämpliga säkerhetsstandarderna.

Läs instruktionerna före användning.

Återvinningsbar produkt.

OBS! eller **VARNING!** eller **KOM IHÅG!** beskriver en situation (allmän varningsskylt).

Använd skyddshandskar.

OBS! Heta ytor kan orsaka brännskador!
(avgasröret kan värmas upp till 160 ° C under drift!)

Endast för inomhusbruk.

Täck inte över enheten med material eller föremål.

OBS! Illustrationerna i denna bruksanvisning är endast avsedda som referens och kan i vissa detaljer avvika från produktens faktiska utseende.

2. Säkerhet vid användning

OBS! Läs alla säkerhetsvarningar och instruktioner. Ifall varningarna och instruktionerna inte följs kan detta leda till elektriska stötar, brand och/eller allvarliga skador eller dödsfall.

Termen "enhet" eller "produkt" i varningarna och i beskrivningen av manualen hänvisar till:
Pelletskamin.

2.1. Elsäkerhet

a) Stickproppen måste passa i eluttaget. Modifiera aldrig stickproppen på något sätt. Original-stickproppar och passande vägguttag minskar risken för elektrisk stöt.
b) Vidrör inte apparaten med våta eller fuktiga händer.
c) Använd inte sladden på ett felaktigt sätt. Använd den aldrig för att bära apparaten eller för att dra ut stickproppen ur ett uttag. Håll sladden borta från värme, olja, skarpa kanter eller rörliga delar. Skadade eller tilltrasslade sladdar ökar risken för elektrisk stöt.
d) Utrustningen får inte användas om nätsladden är skadad eller visar synliga tecken på slitage. En skadad nätsladd ska bytas ut av behörig elektriker eller tillverkarens serviceavdelning.
e) För att undvika elektriska stötar, sänk inte ner sladden, stickproppen eller apparaten i vatten eller andra vätskor. Använd inte apparaten på våta ytor.
f) OBS – LIVSFARA! Vid rengöring får apparaten aldrig sänkas i vatten eller andra vätskor.
g) Använd inte i mycket fuktiga miljöer eller i närheten av vattentankar.
h) Låt inte utrustningen bli våt. Risk för elektrisk stöt!

2.2. Säkerhet på arbetsplatsen

a) Håll arbetsplatsen i god ordning och väl upplyst. Oordning eller bristfällig belysning på arbetsplatsen kan leda till olyckor. Var försiktig och uppmärksam på vad du gör och använd sunt förnuft när du använder utrustningen.
b) Använd inte utrustningen i explosiv miljö, exempelvis i närheten av brännbara vätskor, gaser eller damm. Apparaten skapar gnistor som kan antända damm eller ångor.
c) Om du upptäcker skador eller funktionsfel i din utrustning, stäng av den omedelbart och kontakta en behörig person.
d) Kontakta tillverkarens servicepersonal om du är osäker på om produkten fungerar som den ska eller om du har upptäckt en skada.
e) Endast tillverkarens servicecenter får utföra reparationer på produkten. Försök inte utföra reparationer på egen hand!
f) Vid brand, använd en pulver- eller kolsyresläckare (CO2) (en brandsläckare som är avsedd att användas på spänningssatta elektriska apparater) för att släcka branden.
g) Inga barn eller obehöriga får vistas i arbetsområdet. (Ouppmärksamhet kan leda till att du förlorar kontrollen över enheten.)
h) Använd utrustningen i ett väl ventilerat utrymme.
i) När du börjar använda enheten, öka gradvis lufttillförseln till enheten för att säkerställa att den fungerar korrekt. Om du märker att enheten inte fungerar korrekt, koppla omedelbart bort den från tryckluftsförsörjningen och kontakta tillverkarens serviceavdelning.
j) I händelse av fara för liv eller lem, olycka eller haveri, stoppa enheten med NÖDSTOPP-knappen!
k) Skicket på säkerhetsdekalerna ska kontrolleras regelbundet. Om dekalerna är oläsliga, byt ut dem.
l) Spara bruksanvisningen för framtida bruk. Om produkten skulle överlämnas till tredje part så måste bruksanvisningen också överlämnas.
m) Förvara förpackningsdelar och små monteringsdelar på en plats som är oåtkomlig för barn.
n) Håll apparaten borta från barn och djur.
o) Om denna apparat används tillsammans med annan utrustning ska även de övriga bruksanvisningarna följas.
p) Installera produkten i enlighet med lokala, nationella och statliga lagar och förordningar. Dessutom måste installationen utföras av auktoriserad personal som är professionellt utbildad för denna typ av arbete.

Kom ihåg! Skydda barn och andra personer som befinner sig i närheten när du använder apparaten.

2.3. Personlig säkerhet

a) Använd inte denna enhet om du är trött, sjuk eller påverkad av alkohol, droger eller mediciner som kan försämra din förmåga att använda enheten.
b) Enheten är inte avsedd att användas av personer (inklusive barn) med nedsatta mentala, sensoriska eller intellektuella funktioner eller personer som saknar erfarenhet och/eller kunskap om de inte övervakas eller har blivit instruerade av en person som ansvarar för deras säkerhet om hur de ska användas enheten.
c) Maskinen får endast hanteras av personer som är fysiskt kapabla att använda den, lämpligt utbildade, har läst denna bruksanvisning och utbildats inom hälsa och säkerhet i arbetet.
d) Var uppmärksam och använd sunt förnuft när du använder apparaten. En stund av ouppmärksamhet under arbetet kan leda till allvarliga personskador.
e) Använd den personliga skyddsutrustning som krävs för arbetet och som anges i punkt 1 i förklaringen av symbolerna. Användning av lämplig godkänd personlig skyddsutrustning minskar risken för skador.
f) Apparaten är inte en leksak. Barn bör övervakas för att säkerställa att de inte leker med apparaten.

2.4. Säker användning av apparaten

a) Använd inte apparaten om "ON/OFF"-brytaren inte fungerar som den ska (den slås inte på och av). Apparater som inte kan styras med strömbrytaren är farliga, får inte fungera och måste repareras.
b) Se till att stickproppen är utdragen från uttaget innan du gör några justeringar, byter tillbehör eller innan du lägger undan apparaten. Denna förebyggande åtgärd minskar risken för att starta utrustningen oavsiktligt.
c) Håll utrustningen i gott skick. Kontrollera alltid utrustningen med avseende på eventuella allmänna skador eller skador på rörliga delar (trasiga delar och komponenter eller andra omständigheter som kan påverka utrustningens säkerhet och funktion) innan arbetet påbörjas. Om enheten är skadad ska den repareras före användning.
d) Förvara apparaten utom räckhåll för barn.
e) Låt endast kvalificerad personal reparera och underhålla produkten, och tillåt endast att originalreservdelar används. Detta säkerställer en säker användning av utrustningen.
f) För att garantera den driftsintegritet som har designats för utrustningen ska fabriksmonterade skydd eller skruvar inte tas bort.
g) Undvik situationer där utrustningen stannar på grund av tung belastning under drift. Det kan leda till att drivkomponenterna överhettas och utrustningen skadas.

h) Rör inte vid roterande delar eller tillbehör, såvida inte apparaten är bortkopplad från elnätet.
i) Rengör utrustningen regelbundet för att förhindra tuffa smutsavlagringar.
j) Använd träpellets för att driva enheten. Det är förbjudet att använda andra bränslen eller avfall.
k) Apparaten är inte en leksak. Rengöring och underhåll får inte utföras av barn utan uppsikt av någon vuxen.
l) Maskinen får inte startas tom.
m) Gör aldrig några ingrepp i utrustningens konstruktion för att ändra dess parametrar eller konstruktion.
n) Överbelasta inte apparaten.
o) Utrustningens ventilationsöppningar får aldrig övertäckas!
p) Lägg eller torka inte linne på produkten. Eventuella torktumlare och liknande anordningar bör hållas på lämpligt avstånd från produkten.
q) Felaktig användning av produkten eller felaktigt utfört underhåll kan utgöra en allvarlig risk för explosion i förbränningskammaren!
r) Använd inte produkten med dörren öppen eller med glaset krossat. Om tändsystemet är skadat får inte tändning med brännbart material forceras.
s) Rör inte fronten på enheten under drift - risk för brännskador!

OBS! Trots den säkra konstruktionen av apparaten och dess skyddsfunktioner, och trots användningen av ytterligare element som skyddar användaren, finns det fortfarande en liten risk för olycka eller skada vid användning av apparaten. Var hela tiden uppmärksam och använd sunt förnuft när du använder apparaten.

VARNING: Det är förbjudet att använda denna produkt i bilar, husvagnar, lastbilar, tält etc.

OBS! Om installationen inte har utförts i enlighet med de angivna procedurerna kan det i händelse av avbrott i strömförsörjningen hända att en del av avgaserna tränger in i rummet. I vissa fall kan det vara nödvändigt att installera en UPS-enhet för att bibehålla draget.

Expondo kan inte hållas ansvarigt på något sätt för skador på personer eller föremål till följd av att reglerna som beskrivs i ovanstående punkter inte följs och för produkter som inte installerats i enlighet med standarderna.

VARNING: Det är förbjudet att använda denna produkt i bilar, husvagnar, lastbilar, tält etc.

3. Instruktioner för användning

Enheten är utformad för att generera värme för uppvärmning av byggnader och vatten genom att bränna pellets. Den lämpar sig för permanent installation i byggnader, men den lämpar sig inte för användning i prefabricerade hus.
VIKTIGT: produkten är designad för att endast bränna träpellets, använd inte andra typer av pellets och trä. Vi rekommenderar att du använder pellets som uppfyller (eller överträffar) följande standarder:

Fukthalt (efter förbränning) enligt CEN/TS 14774-1 och ISO 687	≤12%
Askhalt (efter förbränning) enligt ISO 1171	≤0,7 % (utan bark) ≤2,0 % (med bark)
Innehåll av flyktiga ämnen (torr, askfri bas) enligt ISO 562	80 % till 88 %
Vätehalt (efter förbränning) enligt ISO 609	5,0 % till 6,5 %
Kolhalt (efter förbränning) enligt ISO 609	40 % till 50 %
Svavelhalt (efter förbränning) enligt ISO 351 och ISO 334	≤0.1%
Värmevärde enligt ISO 1928	16 900 KJ/kg till 19 500 KJ/kg
Diameter	6 mm
Längd	≤40 mm

Användning av fuktiga och/eller förorenade pellets (t.ex. hög salt- eller sandhalt) kommer att försämra enhetens funktion och prestanda. Dessutom påverkar felaktig förvaring av pellets deras effektivitet, särskilt när de inte förvaras i ett torrt rum och/eller deras struktur är skadad.
Användaren ansvarar för eventuella skador som orsakats genom icke avsedd användning.

3.1. Produktöversikt

MSW-PLT-13:

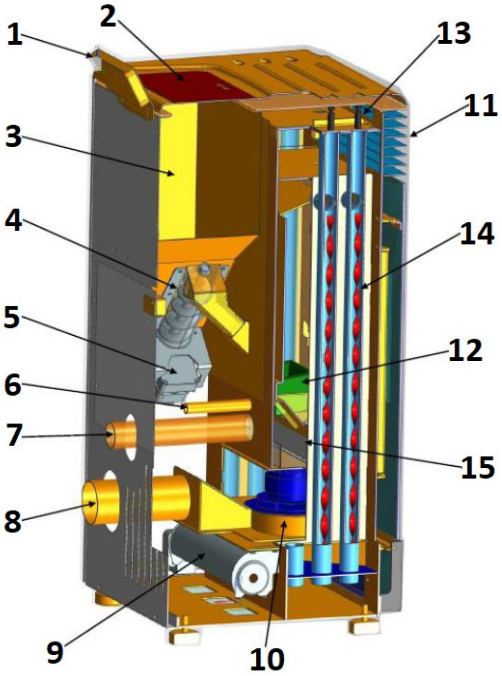

1. Kontrollpanel
2. Behållare lock
3. Ficka
4. Mask
5. Snäckmotor
6. Tändare
7. Luftintagsrör
8. Avgasrör (till skorstenen)
9. Blåsfläkt
10. Avgasfläkt
11. Värmeuttag
12. Härd
13. Knopp
14. Spiralblad
15. Askbehållare
16. PÅ/AV-brytare (på baksidan av höljet bredvid nätsladdsuttaget - syns inte på bilden)

3.2. Förberedelser inför arbetet

PLACERING AV APPARATEN

Omgivningens temperatur får inte överstiga 40°C och den relativa luftfuktigheten får inte överstiga 85%. Utrustningen ska placeras så att god luftcirkulation säkerställs. Håll det minsta rekommenderade avståndet från varje vägg på enheten. Håll enheten borta från lättantändliga material eller föremål. Utrustningen ska alltid användas på en jämn, stabil, ren, brandsäker och torr yta och utom räckhåll för barn och personer med nedsatta psykiska, sensoriska och mentala funktioner. Placera utrustningen så att stickproppen enkelt kan nås när som helst. Se till att strömförsörjningen till utrustningen överensstämmer med uppgifterna på typskylten!

Om det inte är möjligt att placera apparaten på en brandsäker yta, placera den på en icke brännbar, värmebeständig dyna med en minsta tjocklek på 15 mm och som sträcker sig utanför kaminens kontur (se tabellen med tekniska data) plus en ytterligare 150 mm från framsidan.

MONTERING AV ENHETEN

VIKTIGT: Installation, el- och vattenanslutning samt funktionstestning och underhåll får endast utföras av en auktoriserad, kvalificerad person. Installera produkten i enlighet med lokala, nationella och statliga lagar och förordningar.

Skorsten/ventilation:

Minsta nödvändiga isolerade stål - T400 (eller högre) - motståndskraftig mot sotantändning. Skorstenen ska ha en enda obligatorisk inspektionslucka ("a" på bilden nedan)/inspektionslucka (b), och hela installationen ska vara i enlighet med EN1856-1 och -2.

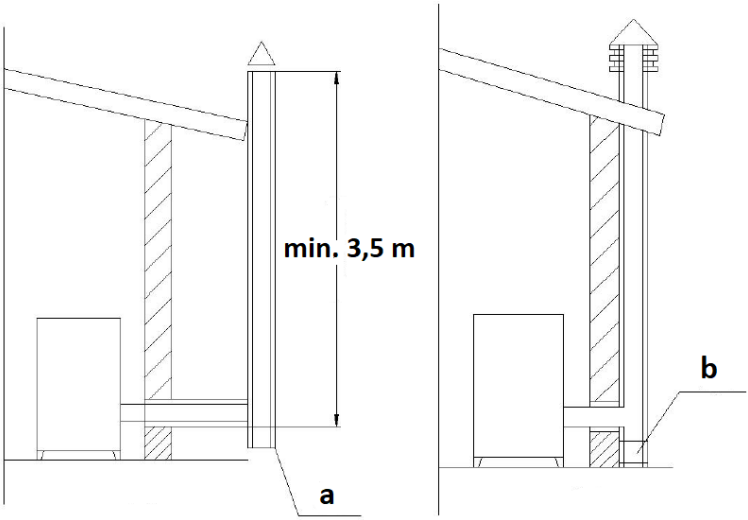

Skorstensinstallationen ska vara lufttät, vertikal, utan förträngningar, gjord av ett rökogenomträngligt material, värmeisolerad (för att undvika kondens eller kylning av röken) och resistent mot normala mekaniska påfrestningar som kommer med tiden - rekommenderas AISI 304 skorstensstål med en rund avsnitt. Installationen ska vara separerad från brandfarliga eller brännbara material med en luftspalt eller tillräckligt isolerad med material - se standard EN1443. Skorstensöppningen ska vara i samma rum som aggregatet eller högst i ett angränsande rum. Under ska finnas en sot- och kondensatuppsamlingskammare - tillgänglig genom en vattentät metalllucka.

- Platt tak

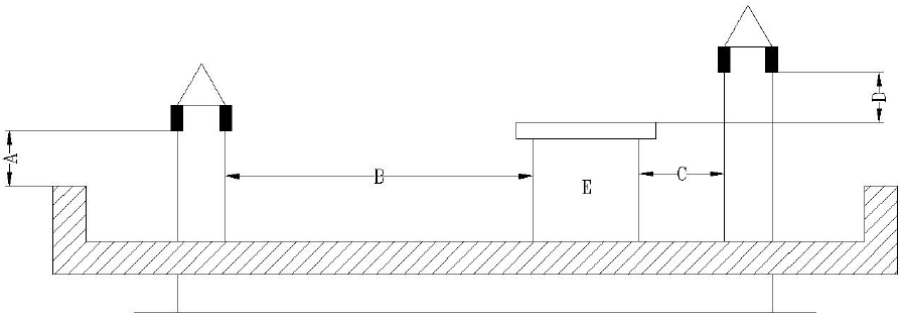

A - 0,5 m
B - avstånd >2 m
C - avstånd <2 m
D - 0,5 m
E - tech volym.

- Tak med en lutning på 15 °

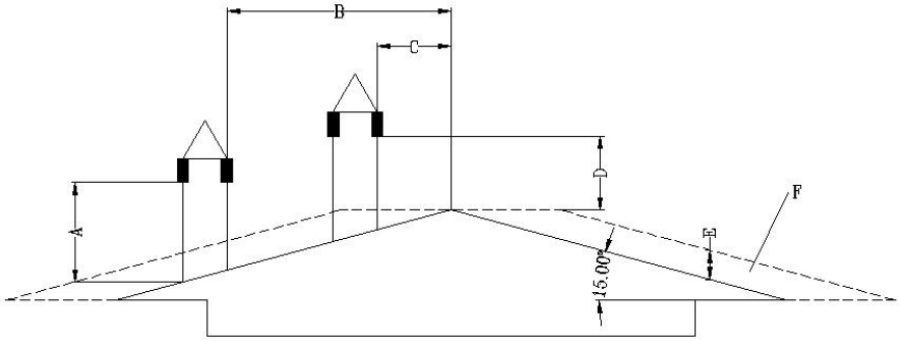

A - min. 1 m
B - avstånd >1,85 m
B - avstånd <1,85 m
D - 0,5 m över takets högsta punkt
E - 0,5 m
F - dräneringsområde

- Tak med en lutning på 30 °

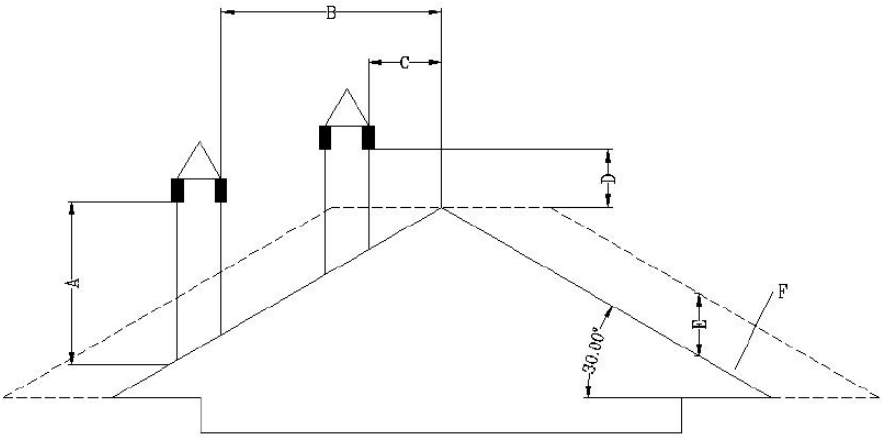

A - min. 1,3 m
B - avstånd >1,5 m
C - avstånd <1,5 m
D - 0,5 m över takets högsta punkt
E - 0,8 m
F - dräneringsområde

- Tak med en lutning på 60 °

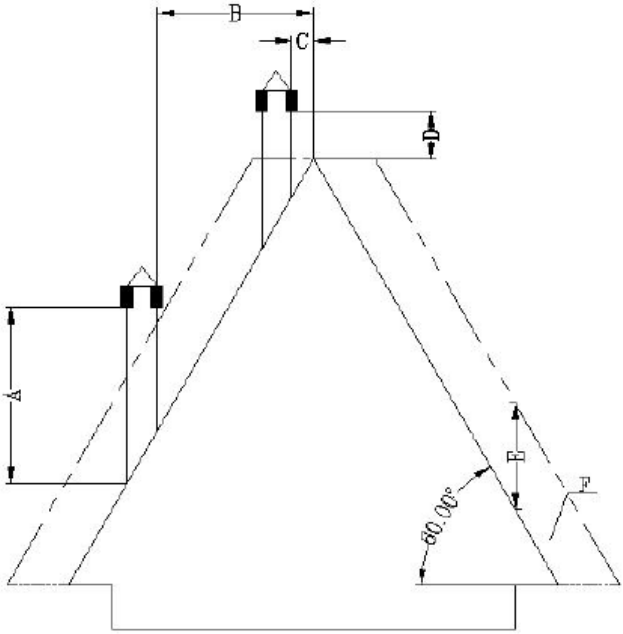

A - min. 2,6 m
B - avstånd >1,5 m
C - avstånd <1,5 m
D - 0,5 m över takets högsta punkt
E - 0,8 m
F - dräneringsområde

- Tak med en lutning på 45 grader

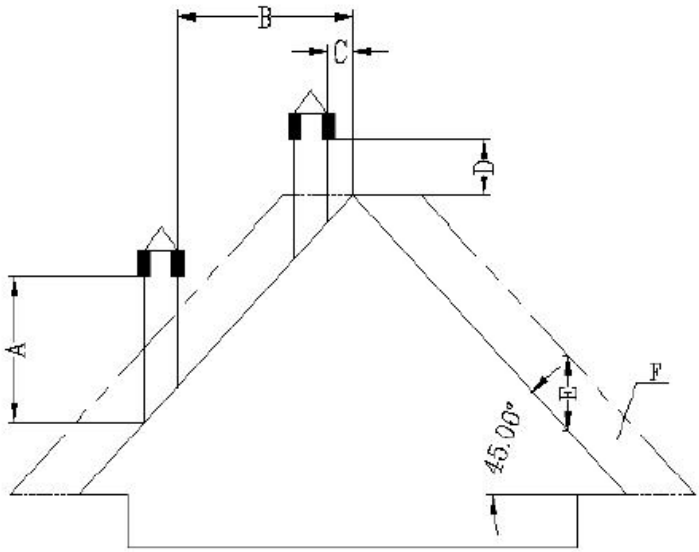

A - min. 2 m
B - avstånd >1,3 m
C - avstånd <1,3 m
D - 0,5 m över takets högsta punkt
E - 2,1 m
F - dräneringsområde

Krav för änden av skorstenen:

- Dra inte skorstenen så att den slutar i stängda eller övertäckta utrymmen (t.ex. carport, garage, vind, mezzanin, under soldäck, veranda, trappa, vestibul, etc.)
- Ytan på avgasröret kan nå riktigt höga temperaturer (upp till 160 ˚ C), så det bör ha en motståndskraftig mot höga temperaturer, icke brandfarlig varning mot risk för allvarliga brännskador eller ordentligt isolerad med obrännbart material.
- Ventilationsskorstenens ände måste vara högre än luftintagsröret. Om röken leds ut direkt genom väggen rekommenderas att det vertikala skorstensröret är minst 1,5 m långt för utomhusinstallation. Detta kommer att förhindra inträngning av rök och dess lukt tillbaka in i byggnaden när strömmen stängs av, och undvika heta ångor som kan antända träet och bränna användaren på samma gång.
- Skorstenens ände bör inte vara lägre än 1,2 m, det horisontella avståndet inte mindre än 1,2 m och det vertikala avståndet inte mindre än 0,3 m från dörrar, fönster och byggnadens gravitations-/ventilationsintag.

- Avståndet till botten av skorstenen bör vara minst 304 mm från marken och mer än 2 m från all allmän gångväg.
- Skorstenens ände bör vara minst 0,6 m bort från brandfarliga material som buskar, växter, gräs, staket, byggnadsöverhäng och intilliggande byggnader.
- En rörtyp "PL" eller "L" ska användas för rökventilation. Använd en godkänd väggrosett eller takbrandvägg på den plats där skorstenen går genom den brandfarliga takväggen.
- Alla skorstensanslutningar ska sitta tätt ihop, tvinnas ihop (om rören inte har låssystem) och tätas. Ju längre rör som ansluter till skorstenens avgasrör och ju fler armbågar det har, desto större motstånd mot rökflödet.

Installation i husbil (nederländska):

- Luftintaget till utsidan av husbilen ska alltid vara långt under skorstenens ände.
- Skorstensspetsen kräver ett lock (kapell) för att skydda huset från regn och skadedjur.
- Kaminen måste fästas säkert i golvet med skruvar.
- Kaminen ska jordas med en 8 mm eller större koppartråd.

Överspänningsskydd:

Användning av ett överspänningsskydd rekommenderas för att skydda kaminens elektriska komponenter från skador på grund av spänningsfluktuationer i det elektriska systemet.

Temperaturskydd:

Det gäller endast produkter tillverkade före 2023. Produkter tillverkade efter 2023 har en fabriksinstallerad omgivningstemperaturgivare på en plats som bestäms av tillverkaren.

För att kaminen ska fungera korrekt är det nödvändigt att installera en temperatursensor (lågspänningstermostat) i rummet där kaminen kommer att arbeta för att mäta omgivningstemperaturen. Givaren/termostaten är ansluten till baksidan av kaminen (se bilder nedan) - dess sladd ska vara utrullad och helst fästa på väggen i rummet där kaminen är placerad, men borta från avgasröret och kalla föremål som kan störa dess korrekta funktion.

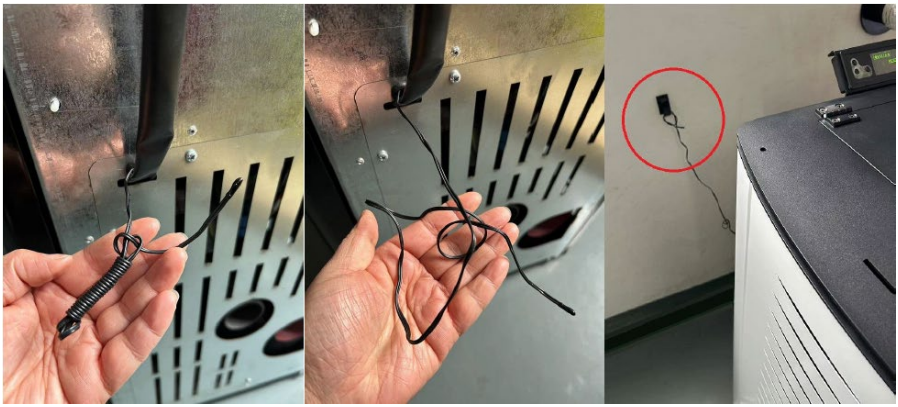

Installation av kontrollpanelen:

Fäst kontrollpanelen med displayen på baksidan av kaminen uppifrån med skruvarna. Anslut den sedan med strömkontakten - se bilderna nedan:

3.3. Användning av apparaten

3.3.1 Kontrollpanel / fjärrkontroll

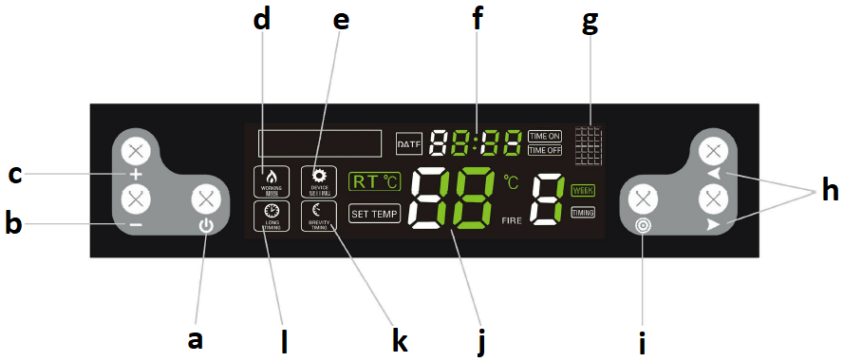

a. Enhetens på/av-knapp
b. Knapp för att minska parametern
c. Knapp för att öka parametern
d. Driftlägesindikator
e. Indikator för inställningsläge
f. Klocka
g. Infraröd port (för fjärrkontroll)
h. Funktionsval/växlingsknappar
i. Knapp för val av inställningar
j. Temperatur
k. Tidslucka indikator
l. Långtidsindikator

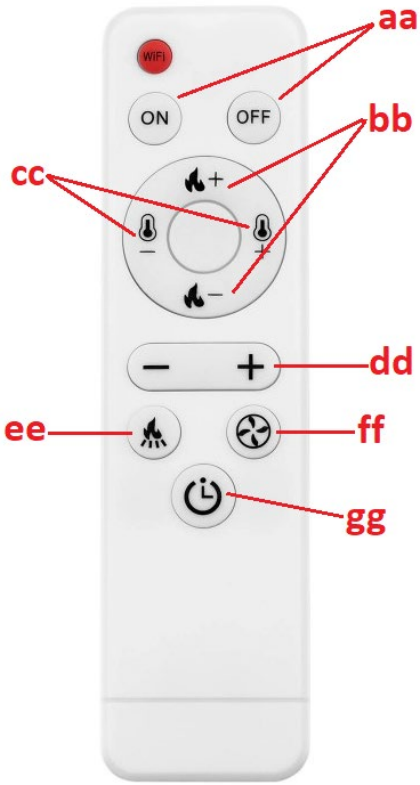

aa. Enhetens ON/OFF-knapp
bb. Knappar för inställning av tändningsnivå
cc. Inställningsknappar för temperaturnivå
dd. Knapp för att öka/minska värde för en given parameter
ee. Knapp för att ställa in pelletsmatarens driftsfrekvens
ff. Knapp för att ställa in hastigheten på frånluftsfläkten
hg. Knapp för förenklade ändringar i timerläge

3.3.2 Innan du startar för första gången

VIKTIGT: kaminen kan avge en obehaglig lukt när den används första gången - färgen inuti kommer att brinna ut. Detta är normalt och är inte ett produktfel - den obehagliga lukten bör gå över med tiden.

- Sätt pelletsen i ugnen genom att hälla i dem (det är inte nödvändigt att fylla behållaren helt).

- Ställ den röda strömbrytaren (14) i läge ON ("I") - den ska lysa, vilket betyder att kaminen har ström och börjat fungera.
- Efter uppstart går kaminsystemet in i självdiagnosproceduren och om den lyckas är enheten klar för drift.

3.3.3 Startar och jobbar

VIKTIGT: innan den tas i bruk, se till att härden (12) är fylld med pellets och att askbehållaren (13 eller 15 beroende på modell) är korrekt placerad (se bilderna nedan):

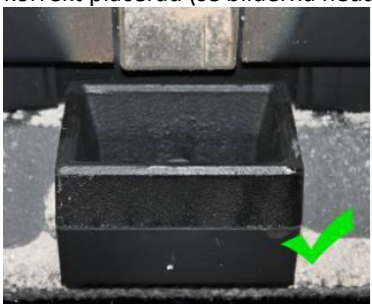

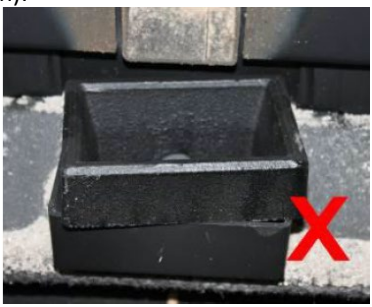

Före antändning måste resterna av oförbrända pellets avlägsnas från eldstaden.

a) Slå på/av

För att starta kaminen, sätt strömbrytaren (14 eller 16) i läge "I" och tryck på på/av-knappen (a). Enheten startar och går in i det automatiska tändningsläget, och informationen på displayen kommer att se ut så här:

På samma sätt, använd samma knapp (a) för att stänga av spisen, och displayen kommer att se följande ut:

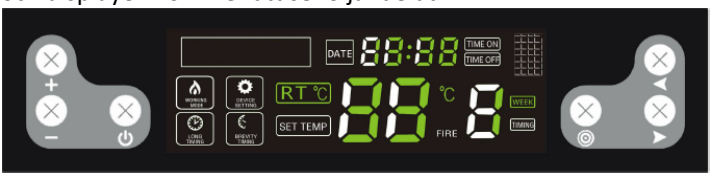

När kaminen går in i läget för automatisk askrengöring kommer displayen att se följande ut:

OBS: efter att kaminen har stängts av fortsätter elden att brinna tills pelletsen i eldstaden är helt utbränd. Under denna tid kommer båda fläktarna att gå - luftflödet och frånluftsfläkten. Förbränningstiden är ca. 15 minuter.

b) Ställa in timern för att slå på/av

Med kaminen avstängd, tryck och håll in på/av-knappen (a) för att ställa in timern på 12 timmar, dvs kaminen slås på automatiskt efter 12 timmar. När kontrollerna blinkar:

Använd parameterknapparna för att öka/minska (b/c) och omkopplingsknappen (h) för att justera tiden tills kaminen slås på.

På samma sätt kan du under driften av kaminen ställa in tiden tills den stängs av, dvs genom att trycka och hålla in på/av-knappen (a). När de blinkar:

Använd parameterknapparna för att öka/minska (b/c) och växla (h) för att justera tiden tills den stängs av.

Efter inställning av på/av-tiden kommer timern på displayen att visa var 5:e sekund hur lång tid som är kvar tills kaminen startar/stoppar.

c) Veckotimerinställning

Det är möjligt att individuellt programmera tidpunkten för påslagning och avstängning av kaminen för varje veckodag - med möjlighet till 2 omgångar att tända/släcka varje dag. För att göra detta, tryck på inställningsknappen (i) 4 gånger. Tryck på funktions-/växlingsknapparna (h) för att välja timmar och minuter och dag, och justera värdena med knapparna för att minska/öka (b/c). Efter att ha ställt in den för en viss dag kan du ställa in en andra på/av samma dag genom att trycka på båda funktions-/växlingsknapparna (h) samtidigt. Du kan också ställa in en och samma på/av-tid för varje dag i veckan.

OBS: funktionen för att slå på och av kaminen två gånger om dagen är endast tillgänglig för modeller tillverkade efter 2022.

VIKTIGT: innan du ställer in veckoschemat, ställ inte in en enda på/av-tid eftersom den enstaka inställningen har prioritet och då kommer veckoschemat inte att fungera.

För att avbryta veckotimern, tryck på inställningsknappen (i) 4 gånger, använd sedan funktions-/växlingsknapparna (h) för att välja den inställning du vill radera och tryck på värdeminskningsknappen (-) tills klockan visas (f) visar värde:

Sedan kan du välja en annan tid med växlingsknapparna (h) för att radera och upprepa stegen som beskrivs ovan. Genom att trycka och hålla in inställningsknappen återgår du till inställningsändringen:

Efter att ha raderat hela veckotimern stängs indikatorn av på displayen:

d) Temperaturinställning

Tryck på inställningsknappen (i) och om lampan:

börjar blinka, ställ in temperaturen i intervallet 10-35 ° C. Om temperaturen i det uppvärmda rummet når det inställda värdet växlar enheten automatiskt till det lägsta programmet P1 - "ekonomi".

VIKTIGT: om temperaturen i behållaren når eller överstiger 90 ° C. Kaminen stängs också av när temperaturen inuti den når 700 ° C.

e) Att tända elden och fläkten

Om du trycker på inställningsknappen (i) två gånger aktiveras alternativet för eldinställning. Om följande kontroller:

flash, ett av följande program kan väljas - P0, P1, P2, P3, P4. "P0" är ett automatiskt program, dvs kaminen anpassar automatiskt eldstaden till inställd temperatur. "P1" är ett ekonomiskt program - när den inställda temperaturen i det uppvärmda rummet uppnås, går kaminen automatiskt över till ekonomiprogrammet "P1".

VIKTIGT: i händelse av att elden mörknar och rök kommer ut ur skorstenen, bör luftflödet i förbränningskammaren accelereras.

f) Inställning av driften av pelletsmataren

Genom att trycka på knappen för ändring av inställningar (i) 3 gånger aktiveras alternativet att ställa in pelletsmatarens arbetsfrekvens. Om följande kontroller:

blinkar kan du ställa in pelletsmatarens funktion beroende på kvaliteten på de pellets som används. Justeringen är i intervallet 1-5. "3"-nivån är fabriksinställningen, medan knapparna för att minska/öka värdet (b/c) kan användas för att ändra matarens frekvens, t.ex. om du väljer nivå 2 betyder det att driftfrekvensen blir 10 % högre än fabriksinställningen för vart och ett av

programmen, dvs. pellets matas oftare och det motsatta händer för högre värden.

VIKTIGT: om temperaturen inuti kaminen når 700 ˚ C, stannar pelletsmataren tills temperaturen sjunker till 650 ˚ C.

g) Klockinställning

Genom att trycka på knappen 5 gånger kan du gå till klockinställningen. När kontrollerna:

blinkar, ställ in aktuell dag och tid med funktions-/växlingsknapparna (h).

3.3.4 Fel lyser

Störningar i kaminens korrekta funktion kan leda till att en av felkoderna visas på skärmen:

Felkod	Menande	Möjlig orsak
"E1"	Fel på rumstemperaturgivare.	• Skadad temperatursensor krets på moderkortet. • Själva temperaturgivaren är defekt. • Kalllödning.
"E2"	Termoelektrisk sensor (termoelement) fel.	• Avsättning av sot på sensorn som påverkar dess funktion. • Termoelementet defekt.
"E3"	Röktemperatursensorfel, dvs sensorn	• Inga pellets i mataren.

	ser temperaturen som för låg och det finns ingen tändning i eldstaden eller så är tändningen avstängd under drift.	• För liten mängd pellets i förbränningskammaren, elden är för låg och temperaturen i ugnen är för låg.

3.4. Rengöring och underhåll

a) Innan du rengör, byter tillbehör och när maskinen inte används, stäng av den, koppla ur den och kyl ner den.
   - Vänta tills de roterande delarna har stannat.

b) Använd endast icke-frätande rengöringsprodukter för att rengöra ytorna.

c) Spruta inte utrustningen med en vattenstråle och sänk inte ned den i vatten.

d) Se till att inget vatten tränger in genom ventilationsöppningarna i höljet.

e) Rengör ventilationsöppningarna med en borste och tryckluft.

f) Kontrollera utrustningen regelbundet med avseende på dess tekniska effektivitet och eventuella skador.

g) Lämna inte batterierna i fjärrkontrollen när den inte ska användas på en längre tid.

h) Rengör inte hostskyddet med ämnen med sura egenskaper, rengöringsmedel för medicinska ändamål, spädningsmedel, bränsle, oljor eller andra kemikalier eftersom det kan skada produkten.

i) Hur ofta kaminen ska rengöras beror främst på askhalten i pelletsen, så det rekommenderas att använda pellets med så lite aska som möjligt. Det som kommer att förlänga rengöringsintervallen för enheten.

j) Föroreningar som finns i varje pellet bildar slagg under förbränning. Det blockerar luftflödet till eldstaden, så kaminen bör kontrolleras dagligen för hål blockerade med slagg. Ta vid behov bort den genom att ta bort härden när kaminen är kall.

k) Otillräcklig mängd luft i förbränningsprocessen (ofullständig förbränning), frekventa uppstarter/avstängningar leder till bildning av sot, som ansamlas på glaset, värmeväxlaren och avgasröret. Rengör därför förbränningskammaren regelbundet genom att ta bort aska och andra föroreningar från dess inre. Kontrollera kaminen för sot minst en gång i månaden och ta bort den vid behov

l) Beroende på pelletsens kvalitet kan en del aska och en del tjära ansamlas i avgasröret. Det rekommenderas att inspektera och vid behov rengöra skorstenen var sjätte månad eller efter förbränning vartannat ton pellets.

m) För att rengöra kaminens insida rekommenderas att man använder en specialdammsugare för (kall) aska.

n) Rengöring av hjärtat - frekvens ungefär var 10:e brända påsar med pellets:

- Öppna ugnsluckan, ta bort härden och rengör den noggrant, speciellt hålen i den, t.ex. med en skruvmejsel.
- När du rengör eldstaden, rengör den keramiska brännaren försiktigt och noggrant.
- När du sätter tillbaka eldstaden på sin plats, se till att den passar exakt i hålet, så att dess ovansida är framtill på kaminen.

o) Rengöring av glaset:

- Öppna aldrig ytterdörren och rengör inte glaset när ugnen är igång, särskilt när den är varm.
- Rengör det kylda glaset med hushållspapper och lite glasrengöringsmedel.

p) Rengöring av askbehållaren:

VARNING: Öppna aldrig askbehållaren när kaminen är varm!

- Öppna spisluckan och lossa askbehållarens spärr i botten.
- Dra ut behållaren och töm den på aska.
- Ta bort eventuella rester med en specialiserad askdammsugare.
- När askbehållaren sätts in, se till att den sitter ordentligt och tätt. Annars kan sensorn upptäcka frånvaron av behållaren och stänger av kaminen som ett resultat.

q) Rekommenderade standardrengöringsintervaller:
- Härd - efter varje 5 påsar pellets
- Askbehållare - efter varje 10 påsar
- Frånluftsfläkt - efter varje 100 påsar
- Blåsluftfläkt - efter varje 50 påsar

Ta bort de använda batterierna från fjärrkontrollen på samma sätt som du installerade dem.
Lämna batteriet till enheten som ansvarar för omhändertagande av detta avfallsmaterial.

KASSERING AV ANVÄNDA APPARATER
Vid slutet av utrustningens livslängd får produkten inte slängas tillsammans med vanligt hushållsavfall, utan den ska lämnas till en insamlingsplats för återvinning av elektriska och elektroniska apparater. Detta anges med symbolen som finns på produkten, bruksanvisningen eller förpackningen. Plastmaterialen som används i utrustningen kan återanvändas enligt deras märkning. Genom att återanvända, återvinna eller tillämpa andra former av användning av avfallsmaskiner gör du ett betydande bidrag till skyddet av vår miljö.
Din lokala administration kommer att förse dig med information om lämplig avfallshanteringsplats för använda apparater .

Felsökning

Listan innehåller vanliga problem med enheten. Innan du kontaktar tillverkarens service, rekommenderas det att kontrollera om problemet kan lösas av dig själv.

Problem	Möjlig orsak	Lösning
1. Strömlampan tänds inte när strömmen slås på.	Ingen ström till ugnen eller kontrollpanelen.	Kontrollera strömförsörjningen och ledningsanslutningarna.
	Säkringen är defekt.	Byt ut säkringen på strömbrytaren eller på kontrollpanelen.
2. Skärmen tänds inte och ett pip hörs när strömmen slås på.	Lös kabelanslutning.	Kontrollera och anslut ordentligt.
	Kabelfel eller skada.	Byt ut kabeln (endast en kvalificerad elektriker kan utföra bytet) eller kontakta tillverkarens serviceavdelning.
3. Skärmen slås inte på när strömmen är på.	Se problem (1) och (2).	Se problem (1) och (2).
	Displayen är skadad.	Byt ut displayen eller kontakta tillverkarens serviceavdelning.
4. Flödesfläkten fungerar inte när ugnen är påslagen.	Efter lyckad tändning kommer flödesfläkten att börja fungera.	Vänta ett tag.
	Rökdetektorn är inte ordentligt fastsatt.	Fixera rökdetektorn korrekt eller kontakta tillverkarens serviceavdelning för reparation.
5. Skruvens axel matar inte pellets.	Detta är normalt under tändningsfasen. 20 sekunder efter att den	Vänta ett tag

	slagits på börjar den mata satsen.	
	Det finns ett problem med kopplingen mellan matningsmotorn och skruvaxeln.	A. Kontrollera att skruvarna mellan skruvaxeln och motorn inte är lösa eller inte passar. B. Kontrollera att skruvaxelmotorn inte är skadad eller att kabeln är korrekt ansluten.
	Inget bränsle i tanken.	Häll bränsle i tanken.
	Skruvens axelkanal är blockerad.	Kontrollera att skruvaxelns rör inte är blockerat.
	Skruvens axelmotor är defekt.	Kontakta tillverkarens serviceavdelning.
6. Felaktig lastmängd.	För mycket pellets för att brännas på den tid som krävs.	Justera satsmatningsinställningen till -2 eller -1 beroende på faktiska förhållanden (fabriksinställningen är 3).
	Inte tillräckligt med pellets för korrekt förbränning.	Justera satsinställningen till +2 eller +1 (fabriksinställningen är 3).
7. 15 minuter efter tändning stängs ugnen av automatiskt och visar ett tändningsfel (felkod: E3)	Brist på pellets eller utfodring av pellets är inte tillräckligt effektivt, vilket orsakar tändningsfel.	Kontrollera skruvaxelsystemet och att tanken är tom.
	Rökdetektorn kan inte korrekt detektera rökens temperatur.	Rökdetektorn är skadad eller felaktigt fastsatt, kontakta tillverkaren för

		byte eller reparation av rökdetektorn.
8. Lågan är mindre. Pellets brinner inte tillräckligt. Damm har samlats på glaset.	Inte tillräckligt med luft i förbränningskammaren	1. Kontrollera tätningsegenskaperna för tätningslisten på dörren. 2. Kontrollera att inlopps- eller avgasröret inte är igensatta 3. Öka frånluftsfläktens hastighet till -5 eller +5 (standard 0) 4. Kontakta vid behov tillverkarens service.
9. Lågan slocknar och meddelandet på displayen om brist på pellets (felkod: E3).	Ingen laddning (pellets)	Se problem (5)
	För lite pellets ger för låg röktemperatur.	Justera satsmatningstiden.
10. Uppvärmningen för svag.	Värmeväxlarrören är dammiga.	Rengör värmeväxlarröret.
11. Felaktig omgivningstemperaturgivare (felkod: E1).	Rumstemperaturgivaren är skadad eller felaktigt monterad.	Reparera sensorn, korrigera installationsmetoden eller kontakta tillverkarens serviceavdelning.
12. Röksensor defekt (felkod: E2).	Rökdetektorn är defekt eller inte korrekt fastsatt.	Reparera sensorn, korrigera installationsmetoden eller kontakta tillverkarens serviceavdelning.
13. När du slår på strömmen kan du märka att säkringen i strömbrytaren är defekt.	En kortslutning i enheten.	Kontakta tillverkarens serviceavdelning.

14. Frånluftsfläkten fungerar inte, men flödesfläkten fungerar när ugnen är påslagen.	Felaktig anslutning av frånluftsfläkt och flödesfläkt.	Byt ut frånluftsfläkten och genomströmningsfläktens anslutning.
15. Skruvens axel arbetar kontinuerligt.	Motorfel på skruvens axel.	Kontakta tillverkarens serviceavdelning.
	Kontrollera enheten för ett större fel.	Kontakta tillverkarens serviceavdelning.
16. Displayen visar den höga temperaturen i rummet (ugnar med termocirkulation).	Omgivningstemperaturse nsor defekt	Se problem (11).
	En sensor för omgivningstemperatur monterad för nära föremål med hög temperatur.	Placera omgivningstemperatursen sorn borta från föremål med hög temperatur.

Informationskrav för lokala rumsvärmare för fast bränsle

Modellidentifierare: MSW-PLT-13											
Indirekt värmefunktion: nej											
Direkt värmeeffekt: 13(kW)											
Indirekt värmeeffekt: ...(kW): NA											
Bränsle	**Föredraget bränsle (endast ett):**	**Andra lämpliga bränslen:**	**η_s [x%]:**	**Utsläpp av rumsuppvärmning vid nominell värmeeffekt (1)**				**Utsläpp av rumsuppvärmning vid minsta värmeeffekt ([1]) ([2])**			
				PM	**OGC**	**CO**	**NO_x**	**PM**	**OGC**	**CO**	**NO_x**
				[x] mg/Nm^3 (13 % O_2)				**[x] mg/Nm^3 (13 % O_2)**			
Vedstockar med fukthalt ≤ 25 %	[inga]	[inga]									
Komprimerat trä med fukthalt < 12 %	[ja]	[inga]	79,5	14	6	50	101				
Annan vedartad biomassa	[inga]	[inga]									
Icke-vedartad biomassa	[inga]	[inga]									
Antracit och torrt ångkol	[inga]	[inga]									
Hård cola	[inga]	[inga]									
Lågtemperaturkoks	[inga]	[inga]									
Bituminöst kol	[inga]	[inga]									
Brunkolsbriketter	[inga]	[inga]									
Torvbriketter	[inga]	[inga]									
Blandade fossilbränslebriketter	[inga]	[inga]									
Annat fossilt bränsle	[inga]	[inga]									

Blandade biomassa- och fossila bränslebriketter	[inga]	[inga]									
Annan blandning av biomassa och fast bränsle	[inga]	[inga]									

Egenskaper vid drift endast med det föredragna bränslet								
Punkt	**Symbol**	**Värde**	**Enhet**		**Punkt**	**Symbol**	**Värde**	**Enhet**
Värmeeffekt					**Användbar effektivitet (NCV som mottaget)**			
Nominell värmeeffekt	P_{nom}	13,1	kW		Användbar verkningsgrad vid nominell värmeeffekt	$\eta_{th,nom}$	90,2	%
Minsta värmeeffekt (indikativ)	P_{min}		kW		Användbar effektivitet vid minimal värmeeffekt (indikativ)	$\eta_{th,min}$		%
Extra elförbrukning					**Typ av värmeeffekt/rumstemperaturreglering (välj en)**			
Vid nominell värmeeffekt	el_{max}	0,087	kW		enstegs värmeeffekt, ingen rumstemperaturkontroll		[inga]	
Vid minsta värmeeffekt	el_{min}		kW		två eller flera manuella steg, ingen rumstemperaturkontroll		[inga]	
I standby-läge	el_{SB}	0,001	kW		med mekanisk termostat rumstemperaturreglering		[inga]	
Permanent krav på pilotflammaeffekt					med elektronisk rumstemperaturkontroll		[inga]	

Krav på pilotflamkraft (om tillämpligt)	P_{pilot}		kW		med elektronisk rumstemperaturkontroll plus dagtimer	[inga]	
					med elektronisk rumstemperaturkontroll plus veckotimer	[ja]	
					Andra kontrollalternativ (flera val möjliga)		
					rumstemperaturkontroll, med närvarodetektering	[ja]	
					rumstemperaturkontroll, med detektering av öppet fönster	[inga]	
					med alternativ för avståndskontroll	[ja]	
Kontaktuppgifter	Tillverkare: expondo Polska sp. z oo sp. k. ul. Nowy Kisielin-Innowacyjna 7, 66-002 Zielona Góra | Polen, EU						

Este Manual do Usuário foi traduzido usando tradução automática. Fizemos todos os esforços para garantir que a tradução seja precisa, mas observe que as traduções automatizadas não são perfeitas e não têm como objetivo substituir tradutores humanos. A versão oficial do Manual do Usuário está em inglês. Quaisquer diferenças entre a versão traduzida e o original em inglês não são juridicamente vinculativas. Caso tenha alguma dúvida sobre a precisão da tradução, consulte a versão em inglês, que é a referência oficial. Versões em outros idiomas estão disponíveis mediante solicitação através de info@expondo.com.

Dados técnicos

Descrição do parâmetro		Valor do parâmetro
Nome do produto		Fogão a pellets
Modelo		**MSW-PLT-13**
Tensão de alimentação [V~] / Frequência [Hz]		230/50
Potência de entrada nominal [W]		47-380
Classe de proteção		I
Classe IP		IPX0
Dimensões [Largura x Profundidade x Altura; mm]		610 x 500 x 940
Peso líquido/bruto [kg]		115/130
Potência térmica nominal e reduzida [kW]	Máximo	13
	Mínimo	3
Eficiência energética [%]	Mínimo	90
	Máximo	80
Teor de cinzas		0,12%
Consumo auxiliar de eletricidade [W]		47-60
Tipo de combustível		pellets de madeira
Bateria do controle remoto		Pilhas AAA LR03 1,5 V (x2)
Diâmetro do tubo de entrada [mm]		50
Diâmetro do tubo de saída [mm]		80
Distância mínima de segurança de um lado do dispositivo de materiais inflamáveis [mm]:		Direita = 1200 Voltar = 250 Esquerda = 1200
Capacidade do tanque [kg]		25
Consumo de pellets [kg/h]		0.6-3.6
Eficiência [%]		90
Área de aquecimento [≤m ^{2}]		130
Tempo de operação automática [h]		7-36

1. Descrição geral

Este manual tem como objetivo auxiliar você a utilizar o produto de forma segura e confiável. Este produto foi projetado e elaborado estritamente de acordo com indicações técnicas, usando as tecnologias e componentes mais recentes, mantendo os mais elevados padrões de qualidade.

LER ATENTAMENTE E COMPREENDER ESTE MANUAL ANTES DE INICIAR OS TRABALHOS.

Para garantir uma operação longa e confiável do dispositivo, certifique-se de operá-lo e mantê-lo adequadamente, de acordo com as diretrizes deste manual de instruções. Os dados técnicos e as especificações constantes deste manual estão atualizados. O produtor reserva-se o direito de efetuar alterações relacionadas com a melhoria da qualidade. Considerando a evolução da técnica e as possibilidades de limitação do ruído, o aparelho foi projetado e construído de modo a limitar o risco da emissão de ruído ao nível mais baixo.

Explicação dos símbolos

Este produto cumpre os requisitos das normas de segurança adequadas.

Leia as instruções antes de utilizar.

Produto reciclável.

AVISO! ou **CUIDADO!** ou **LEMBRETE!** Aplicável à situação em causa (sinal de aviso geral).

Coloque luvas de proteção.

Atenção! A superfície quente pode provocar queimaduras.
(o tubo de escape pode aquecer até 160 ˚ C durante a operação!)

Para usar apenas no interior de uma divisão.

Não cubra a unidade com nenhum material ou objeto.

ATENÇÃO! Os desenhos deste manual servem apenas para fins ilustrativos e, em alguns pormenores, podem diferir do produto real.

2. Segurança da utilização

ATENÇÃO! Ler todos os avisos e instruções de segurança. O não cumprimento dos avisos e instruções pode resultar em choque elétrico, incêndio e/ou ferimentos graves ou morte.

O termo "dispositivo" ou "produto" nos avisos e na descrição do manual refere-se a: Fogão a pellets.

2.1. Segurança elétrica

a) A ficha do dispositivo tem de combinar com a tomada. Não alterar a ficha de nenhum modo. A ficha original e uma tomada que combine reduzem o risco de choque elétrico.
b) Não tocar no aparelho com as mãos molhadas ou húmidas.
c) Não se pode usar o fio de forma incorreta. Nunca o utilize para transportar o aparelho ou para retirar a ficha de uma tomada. Manter o fio longe de fontes de calor, óleo, ponta afiadas ou peças móveis. Os fios danificados ou entrelaçados aumentam o risco de choque elétrico.
d) É proibida a utilização do dispositivo quando o cabo de alimentação estiver danificado ou com sinais evidentes de estar gasto. O cabo de alimentação danificado deve ser substituído por um eletricista qualificado ou pela assistência técnica do produto.
e) Para evitar choques elétricos, não mergulhe o cabo, a ficha ou o aparelho em água ou outros líquidos. Não utilizar o aparelho em superfícies molhadas.
f) ATENÇÃO – PERIGO DE VIDA! Durante a limpeza ou utilização do dispositivo não é permitido mergulhá-lo em água ou noutros líquidos.
g) Não se deve usar o dispositivo em divisões com muita humidade / nas imediações próximas de um depósito de água!
h) Não se pode deixar que o dispositivo se molhe. Risco de choque elétrico!

2.2. Segurança no local de trabalho

a) Manter o local de trabalho em ordem e bem iluminado. A desordem ou má iluminação podem provocar acidentes. É necessário prever, observar o que se faz e manter o bom senso durante a utilização do dispositivo.
b) Não usar o dispositivo numa zona com risco de explosão, por exemplo, na presença de líquidos inflamáveis, gazes ou pós. O dispositivo produz faíscas que podem pegar fogo ao pó ou vapores.
c) No caso de haver um dano ou irregularidade no funcionamento do dispositivo, é necessário desligá-lo imediatamente e informar uma pessoa autorizada.
d) Em caso de dúvidas sobre se o produto funciona corretamente ou no caso de se detetar um dano, deve contactar-se a assistência técnica do produtor.
e) A reparação do produto apenas pode ser feita pela assistência técnica do produtor. Não tentar efetuar reparações por conta própria!
f) Em caso de incêndio, utilize um extintor de pó ou de dióxido de carbono (CO2) (um extintor destinado a ser utilizado em aparelhos elétricos sob tensão) para o apagar.
g) Não são permitidas crianças ou pessoas não autorizadas na área de trabalho. (A falta de atenção pode resultar na perda de controle da unidade.)
h) Usar o dispositivo num espaço bem ventilado.
i) Ao começar a operar a unidade, aumente gradualmente o suprimento de ar para garantir que ela esteja funcionando corretamente. Se você notar que a unidade não está funcionando corretamente, desconecte-a imediatamente do suprimento de ar comprimido e entre em contato com o departamento de serviço do fabricante.
j) Em caso de perigo de vida ou de integridade física, acidente ou avaria, pare a unidade com o botão de PARADA DE EMERGÊNCIA!
k) É necessário verificar regularmente o estado dos autocolantes com informações de segurança. No caso dos autocolantes estarem ilegíveis, é necessário substituí-los.
l) Manter as instruções de utilização com vista à posterior utilização. No caso do dispositivo ser entregue a terceiros, é necessário entregar com este as instruções de utilização.
m) Guardar os elementos da embalagem e as pequenas peças de montagem num local não acessível às crianças.
n) Manter o aparelho afastado de crianças e animais.
o) Se este dispositivo for utilizado em conjunto com outro equipamento, as restantes instruções de utilização também devem ser seguidas.
p) Instale o produto de acordo com as leis e regulamentações locais, nacionais e estaduais. Além disso, a instalação deve ser realizada por pessoal autorizado e profissionalmente treinado para este tipo de trabalho.

Lembrete! Quando utilizar o aparelho, proteja as crianças e outras pessoas que se encontrem nas proximidades.

2.3. Segurança pessoal

a) Não opere este dispositivo se estiver cansado, doente ou sob influência de álcool, drogas ou medicamentos que possam prejudicar sua capacidade de operá-lo.
b) O dispositivo não se destina a ser usado por pessoas (incluindo crianças) com funções mentais, sensoriais ou intelectuais reduzidas ou pessoas sem experiência e/ou conhecimento, a menos que sejam supervisionadas ou tenham sido instruídas por uma pessoa responsável por sua segurança sobre como operar o dispositivo.
c) A máquina pode ser usada por pessoas fisicamente aptas, capazes de o usar e devidamente formadas, que leram as presentes instruções e foram formadas em segurança e higiene no trabalho.
d) Deve ter-se cuidado e usar o bom senso durante o trabalho com o dispositivo. Um momento de distração durante o trabalho pode provocar lesões corporais graves.
e) É necessário usar os meios de proteção pessoal exigidos para a utilização do dispositivo descritos no ponto 1 da explicação dos símbolos. A utilização de meios de proteção pessoal certificados adequados reduz o risco de lesões.
f) O dispositivo não é um brinquedo. As crianças devem ser vigiadas para garantir que não brinquem com o aparelho.

2.4. Utilização segura do dispositivo

a) Não se deve usar o dispositivo quando o interruptor ON/OFF não funcionar devidamente (não liga e não desliga). Os dispositivos que não podem ser controlados pelo interruptor são perigosos, não podem funcionar e têm de ser reparados.
b) Antes de efetuar a regulação, limpeza e manutenção do dispositivo é necessário desligá-lo da corrente. Este meio de precaução reduz o risco de acionamento acidental.
c) Manter o dispositivo em bom estado técnico. Antes de cada funcionamento, verificar se não há danos gerais ou nos elementos móveis (peças e elementos rachados ou todos os outros estados que possam influir no funcionamento seguro do dispositivo). Se estiver danificado, repare o dispositivo antes de usá-lo.

d) Manter o aparelho fora do alcance das crianças.
e) A reparação e manutenção do produto deve ser efetuada por pessoas qualificadas, usando apenas peças sobresselentes originais. Isto garante uma utilização segura.
f) Para garantir a integridade funcional projetada do dispositivo, não se deve eliminar a cobertura instalada em fábrica, nem desaparafusar os parafusos.
g) Devem evitar-se situações em que o dispositivo para durante o funcionamento devido a uma grande sobrecarga. Isto pode provocar o sobreaquecimento dos elementos propulsores e, como consequência, danos no dispositivo.
h) Não se pode tocar nas peças ou acessórios móveis, a menos que o dispositivo tenha sido desligado da corrente.
i) É necessário limpar regularmente o dispositivo para que não haja depósitos permanentes de sujidade.
j) Use pellets de madeira para alimentar a unidade. É proibido utilizar outros combustíveis ou resíduos.
k) O dispositivo não é um brinquedo. A limpeza e manutenção não podem ser efetuadas por crianças sem a supervisão de uma pessoa adulta.
l) Não inicie uma unidade vazia.
m) É proibido mexer na construção do dispositivo para alterar os seus parâmetros ou construção.
n) Não sobrecarregar o aparelho.
o) Não se podem tapar as aberturas de ventilação do dispositivo!
p) Não coloque nem seque roupas de cama sobre o produto. Todos os secadores e dispositivos similares devem ser mantidos a uma distância adequada do produto.
q) O uso incorreto do produto ou a manutenção realizada de forma inadequada podem representar um sério risco de explosão na câmara de combustão!
r) Não opere o produto com a porta aberta ou com o vidro quebrado. Se o sistema de ignição estiver danificado, a ignição com materiais inflamáveis não deve ser forçada.
s) Não toque na parte frontal da unidade durante a operação - risco de queimaduras!

ATENÇÃO! Apesar do dispositivo ter sido projetado para ser seguro, possuir os meios de proteção adequados e apesar da utilização de elementos adicionais de proteção do utilizador, continua a existir o pequeno risco de acidente ou de lesões durante o funcionamento do dispositivo. Mantenha-se alerta e use o bom senso quando utilizar o dispositivo.

AVISO: É proibido usar este produto em carros, caravanas, caminhões, tendas, etc.

ATENÇÃO! Se a instalação não tiver sido realizada de acordo com os procedimentos indicados, em caso de falha no fornecimento de energia, pode acontecer que alguns dos gases de exaustão penetrem no ambiente. Em alguns casos, pode ser necessário instalar uma unidade UPS para manter a tiragem.

A Expondo não se responsabiliza de forma alguma por danos a pessoas ou objetos resultantes do não cumprimento das regras descritas nos pontos acima mencionados e por produtos não instalados de acordo com as normas.

AVISO: É proibido usar este produto em carros, caravanas, caminhões, tendas, etc.

3. Instruções de utilização

O dispositivo foi projetado para gerar calor para aquecimento de edifícios e água por meio da queima de pellets. É adequado para instalação permanente em edifícios, porém não é adequado para uso em casas pré-fabricadas.

IMPORTANTE: o produto foi projetado para queimar somente pellets de madeira, não utilize outros tipos de pellets e madeira. Recomendamos o uso de pellets que atendam (ou excedam) os seguintes padrões:

Teor de umidade (após combustão) de acordo com CEN/TS 14774-1 e ISO 687	≤12%
Teor de cinzas (após combustão) de acordo com ISO 1171	≤0,7% (sem casca) ≤2,0% (com casca)
Conteúdo de matéria volátil (base seca e sem cinzas) de acordo com ISO 562	80% a 88%
Teor de hidrogênio (após combustão) de acordo com ISO 609	5,0% a 6,5%
Teor de carbono (após combustão) de acordo com ISO 609	40% a 50%
Teor de enxofre (após combustão) de acordo com ISO 351 e ISO 334	≤0.1%
Valor calorífico conforme ISO 1928	16.900 KJ/kg a 19.500 KJ/kg

Diâmetro	6 milímetros
Comprimento	≤40 mm

O uso de pellets úmidos e/ou contaminados (por exemplo, alto teor de sal ou areia) piorará a operação e o desempenho da unidade. Além disso, o armazenamento inadequado dos pellets afeta sua eficiência, especialmente quando eles não são mantidos em um local seco e/ou sua estrutura está danificada.

A responsabilidade por todos os danos que ocorrerem como consequência da utilização não adequada é do utilizador.

3.1. Visão geral do produto

RSU-PLT-13:

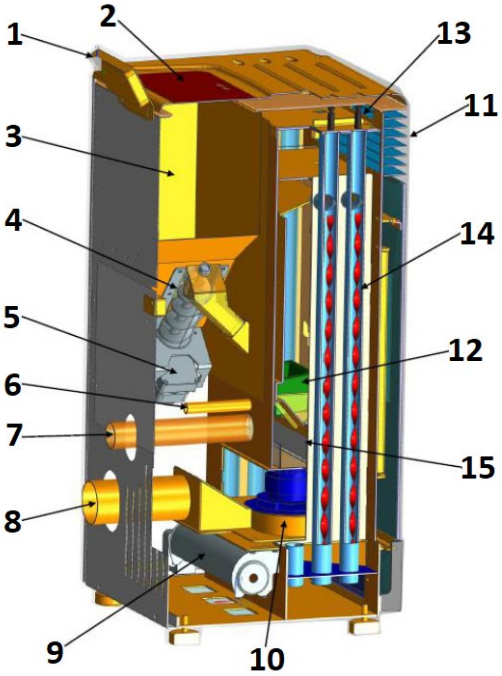

1. Painel de controlo
2. Tampa do funil
3. Funil
4. Minhoca
5. Motor sem-fim
6. Ignição
7. Tubo de entrada de ar
8. Tubo de exaustão (para a chaminé)
9. Ventilador soprador
10. Exaustor
11. Saída de calor
12. Lareira
13. Botão
14. Lâminas espirais
15. Recipiente para cinzas
16. Interruptor ON/OFF (na parte traseira do gabinete, próximo ao soquete do cabo de alimentação - não visível na imagem)

3.2. Preparação para usar

Colocação do dispositivo

A temperatura ambiente não deve exceder 40°C e a humidade relativa não deve exceder 85%. O dispositivo deve ser colocado de modo a garantir uma boa circulação do ar. Mantenha a distância mínima recomendada de cada parede da unidade. Mantenha o dispositivo longe de quaisquer materiais ou objetos inflamáveis. O dispositivo deve ser sempre usado numa superfície lisa, estável, limpa, à prova de fogo e seca, fora do alcance das crianças e de pessoas com funções psíquicas, sensoriais e mentais limitadas. O dispositivo deve ser colocado de modo a, em qualquer momento, ser possível aceder à ficha elétrica. É necessário lembrar-se de que a alimentação elétrica do dispositivo deve corresponder aos dados indicados na placa de classificação!

Caso não seja possível colocar o aparelho sobre uma superfície à prova de fogo, coloque-o sobre uma base não inflamável e resistente ao calor, com espessura mínima de 15 mm e que ultrapasse o contorno do fogão (consulte a tabela de dados técnicos), mais 150 mm adicionais da parte frontal.

MONTAGEM DO DISPOSITIVO

IMPORTANTE: A instalação, a conexão elétrica e hidráulica, bem como os testes funcionais e a manutenção devem ser realizados somente por uma pessoa autorizada e qualificada. Instale o produto de acordo com as leis e regulamentações locais, nacionais e estaduais.

Chaminé/ventilação:

Aço isolado mínimo exigido - T400 (ou superior) - resistente à ignição por fuligem. A chaminé deve ter uma única portinhola de inspeção obrigatória ("a" na imagem abaixo)/tampa de inspeção (b), e toda a instalação deve estar de acordo com a norma EN1856-1 e -2.

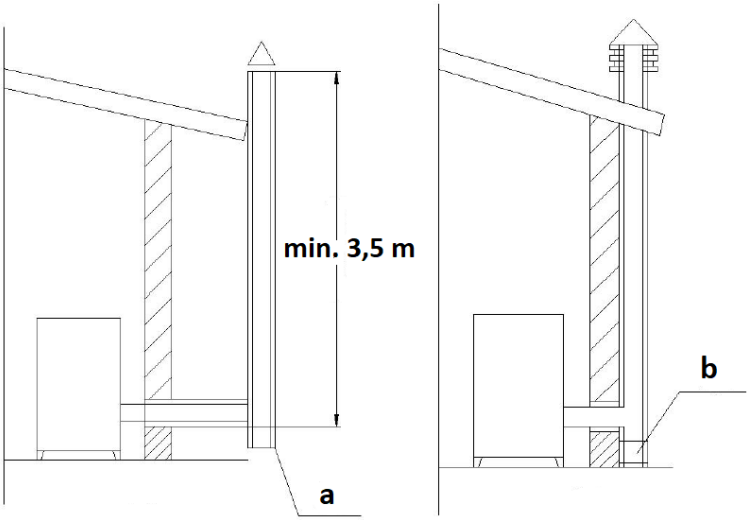

A instalação da chaminé deve ser hermética, vertical, sem estreitamentos, feita de material impermeável à fumaça, termicamente isolada (para evitar condensação ou resfriamento da fumaça) e resistente às tensões mecânicas normais que surgem com o tempo - recomenda-se chaminé de aço AISI 304 com seção redonda. A instalação deve ser separada de materiais inflamáveis ou combustíveis por um espaço de ar ou adequadamente isolada com materiais - consulte a norma EN1443. A abertura da chaminé deve estar no mesmo cômodo da unidade ou, no máximo, em um cômodo adjacente. Embaixo deve haver uma câmara de coleta de fuligem e condensado, acessível através de uma escotilha metálica à prova d'água.

- Telhado plano

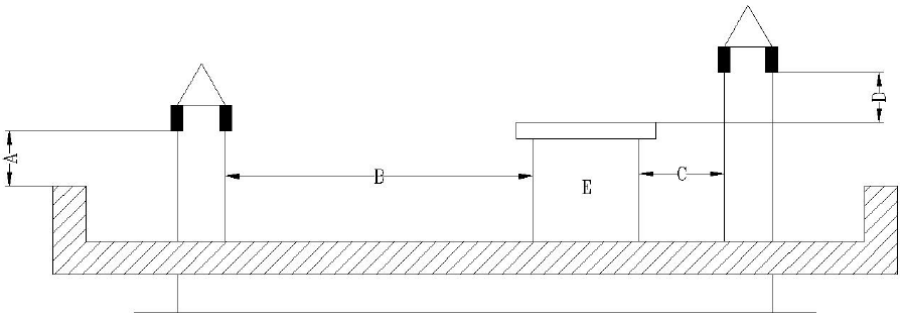

A - 0,5 m
B - distância >2 m
C - distância <2 m
D - 0,5 m
Volume de E-tech.

- Telhado com inclinação de 15 º

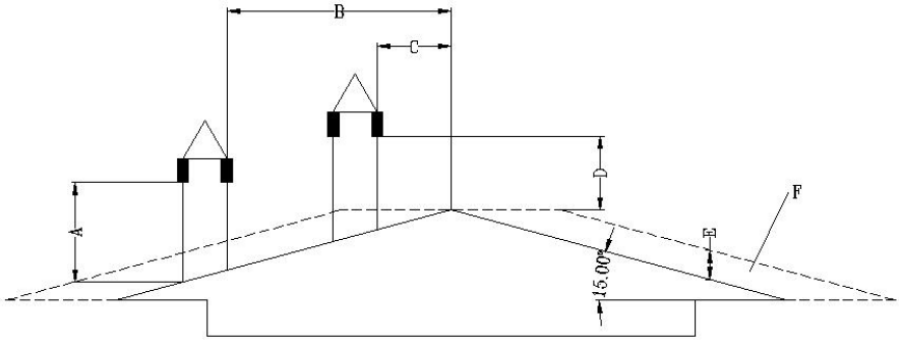

A - mínimo 1 m
B - distância >1,85 m
B - distância <1,85 m
D - 0,5 m acima do ponto mais alto do telhado
E - 0,5 m
F - área de drenagem

- Telhado com inclinação de 30 º

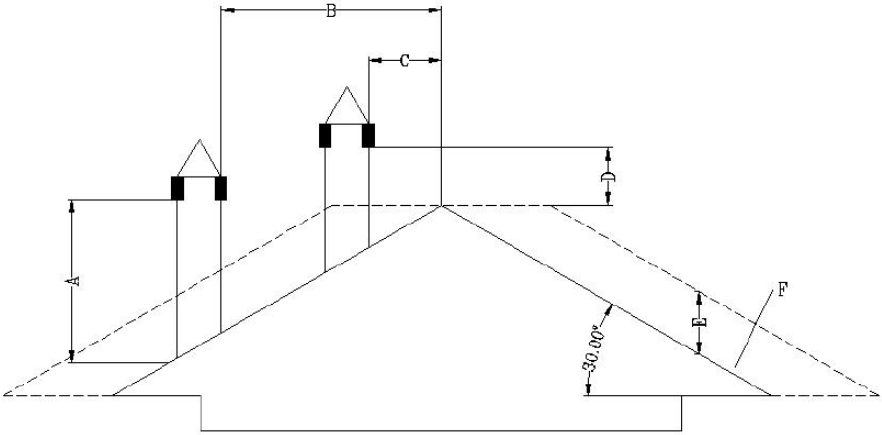

A - mínimo 1,3 m
B - distância >1,5 m
C - distância <1,5 m
D - 0,5 m acima do ponto mais alto do telhado
E - 0,8 m
F - área de drenagem

- Telhado com inclinação de 60 º

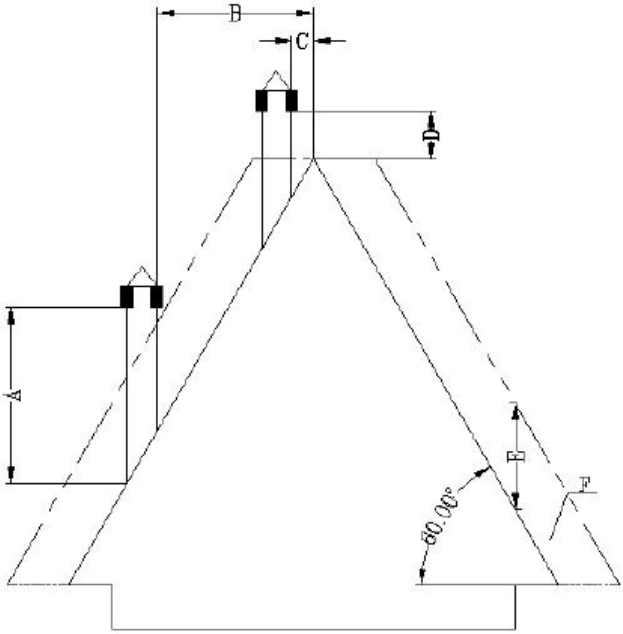

A - mínimo 2,6 m
B - distância >1,5 m
C - distância <1,5 m
D - 0,5 m acima do ponto mais alto do telhado
E - 0,8 m
F - área de drenagem

- Telhado com inclinação de 45 graus

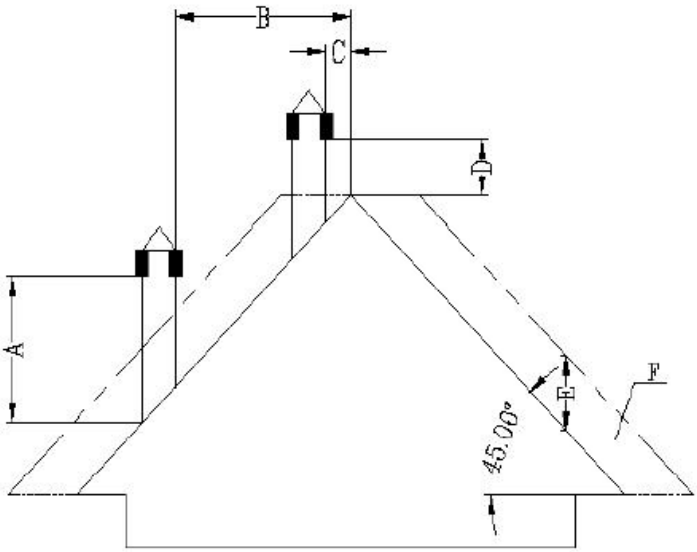

A - mínimo 2 m
B - distância >1,3 m
C - distância <1,3 m
D - 0,5 m acima do ponto mais alto do telhado
E - 2,1 m
F - área de drenagem

Requisitos para a extremidade da chaminé:

- Não direcione a chaminé para espaços fechados ou cobertos (por exemplo, garagem coberta, sótão, mezanino, sob o terraço, varanda, escada, vestíbulo, etc.)
- A superfície do tubo de escape pode atingir temperaturas realmente altas (até 160 ˚ C), por isso deve ter um material resistente a altas temperaturas, não inflamável e com advertência contra risco de queimaduras graves ou devidamente isolado com material não inflamável.
- A extremidade da chaminé de ventilação deve ficar mais alta que o tubo de entrada de ar. Se a fumaça for descarregada diretamente através da parede, é recomendável que o tubo da chaminé vertical tenha pelo menos 1,5 m de comprimento para instalação externa. Isso evitará a entrada de fumaça e seu odor de volta no prédio quando a energia for desligada, além de evitar vapores quentes que podem incendiar a madeira e queimar o usuário ao mesmo tempo.
- A extremidade da chaminé não deve estar a menos de 1,2 m, a distância horizontal não deve ser menor que 1,2 m e a distância vertical não deve

ser menor que 0,3 m das portas, janelas e entradas de gravidade/ventilação do edifício.

- A distância do fundo da chaminé deve ser de pelo menos 304 mm do solo e mais de 2 m de qualquer passagem pública.
- A extremidade da chaminé deve estar a pelo menos 0,6 m de distância de materiais inflamáveis, como arbustos, plantas, gramas, cercas, beirais de edifícios e edifícios adjacentes.
- Para ventilação de fumaça deve ser utilizado um tubo do tipo "PL" ou "L". Utilize uma roseta de parede ou uma parede corta-fogo de teto aprovada no local onde a chaminé passa pela parede inflamável do teto.
- Todas as conexões da chaminé devem se encaixar firmemente, ser torcidas juntas (se os canos não tiverem um sistema de travamento) e seladas. Quanto mais longo for o tubo conectado ao escapamento da chaminé e quanto mais cotovelos ele tiver, maior será a resistência ao fluxo de fumaça.

Instalação em uma casa móvel (holandês):

- A entrada de ar para o exterior do trailer deve estar sempre bem abaixo do final da chaminé.
- A ponta da chaminé requer uma cobertura (cobertura) para proteger a casa da chuva e de pragas.
- O fogão deve ser firmemente fixado ao chão com parafusos.
- O fogão deve ser aterrado com um fio de cobre de 8 mm ou maior.

Proteção contra sobretensão:

Recomenda-se o uso de um protetor contra sobretensão para proteger os componentes elétricos do fogão contra danos causados por flutuações de tensão no sistema elétrico.

Proteção de temperatura:

Aplica-se somente a produtos fabricados antes de 2023. Os produtos fabricados após 2023 têm um sensor de temperatura ambiente instalado de fábrica em um local determinado pelo fabricante.

Para o bom funcionamento do fogão, é necessário instalar um sensor de temperatura (termostato de baixa tensão) no ambiente em que o fogão irá funcionar para medir a temperatura ambiente. O sensor/termostato é conectado na parte traseira do fogão (veja as fotos abaixo) - seu cabo deve ser desenrolado e, de preferência, fixado na parede do ambiente em que o fogão está localizado, mas longe do cano de exaustão e de objetos frios que possam interferir no seu funcionamento correto.

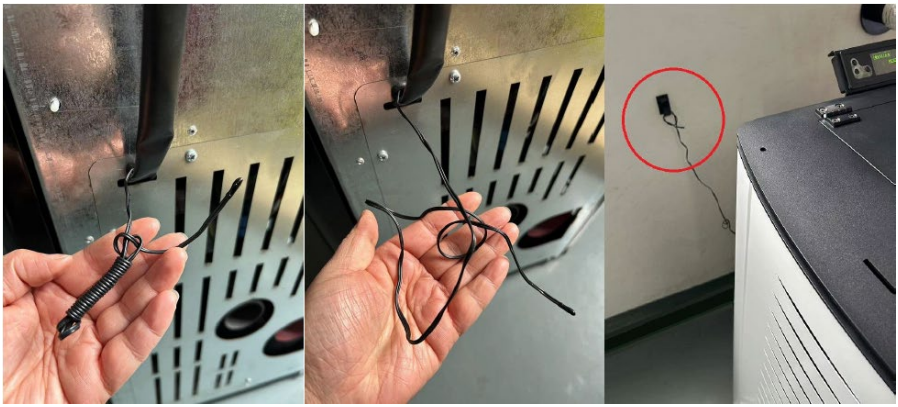

<u>Instalação do painel de controle:</u>
Fixe o painel de controle com o visor na parte traseira do fogão, por cima, com os parafusos. Em seguida, conecte-o ao plugue de alimentação - veja as imagens abaixo:

3.3. Utilização do dispositivo

3.3.1 Painel de controle / controle remoto

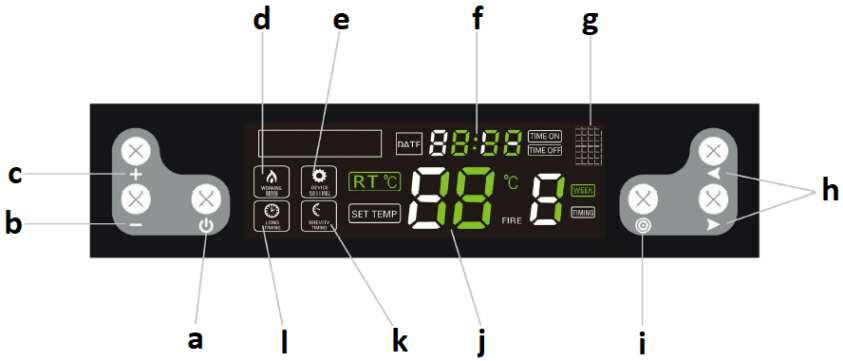

a. Botão liga/desliga do dispositivo
b. Botão de diminuição de parâmetro
c. Botão de aumento de parâmetro
d. Indicador do modo de operação
e. Indicador do modo de configuração
f. Relógio
g. Porta infravermelha (para controle remoto)
h. Botões de seleção/troca de funções
i. Botão de seleção de configurações
j. Temperatura
k. Indicador de intervalo de tempo
l. Indicador de tempo longo

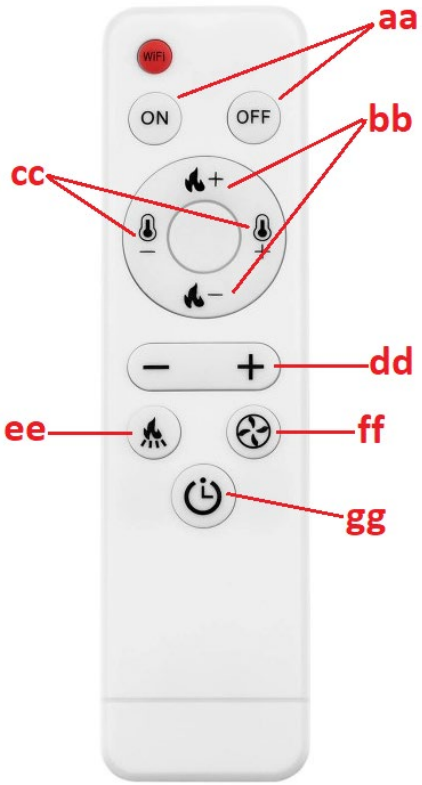

aaa. Botão ON/OFF do dispositivo
bb. Botões para definir o nível de ignição
cc. Botões de ajuste de nível de temperatura
dd. Botão de aumento/diminuição de valor para um parâmetro fornecido
ee. Botão para definir a frequência de operação do alimentador de pellets
ss. Botão para definir a velocidade do exaustor
hg. Botão para alterações simplificadas no modo temporizador

3.3.2 Antes de iniciar pela primeira vez

IMPORTANTE: o fogão pode exalar um odor desagradável quando usado pela primeira vez - a tinta interna queimará. Isso é normal e não é um defeito do produto - o odor desagradável deve passar com o tempo.

- Coloque os pellets no forno despejando-os (não é necessário encher completamente o funil).

- Coloque o interruptor vermelho (14) na posição ON ("I") - ele deve acender, o que significa que o fogão está ligado e começou a funcionar.
- Após a inicialização, o sistema do fogão entrará no procedimento de autodiagnóstico e, se for bem-sucedido, o dispositivo estará pronto para operação.

3.3.3 Iniciando e trabalhando

IMPORTANTE: antes de colocar em funcionamento, certifique-se de que a lareira (12) esteja cheia de pellets e que o recipiente para cinzas (13 ou 15 dependendo do modelo) esteja corretamente posicionado (veja as fotos abaixo):

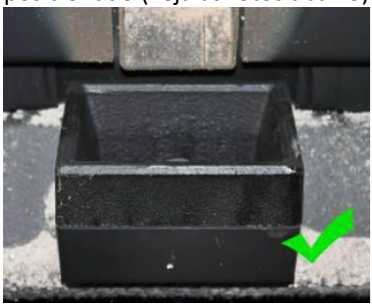

Antes da ignição, os restos de pellets não queimados devem ser removidos da lareira.

a) Ligar/desligar

Para ligar o fogão, coloque o interruptor de energia (14 ou 16) na posição "I" e pressione o botão liga/desliga (a). O dispositivo iniciará e entrará no modo de ignição automática, e as informações no visor ficarão assim:

Da mesma forma, utilize o mesmo botão (a) para desligar o fogão, e o display ficará como segue:

Quando o fogão entra no modo de limpeza automática de cinzas, o visor será o seguinte:

OBSERVAÇÃO: após desligar o fogão, o fogo continuará queimando até que os pellets na lareira estejam completamente queimados. Durante esse tempo, ambos os ventiladores funcionarão: o de fluxo de ar e o de exaustão. O tempo de combustão é de aproximadamente 15 minutos.

b) Configurando o timer para ligar/desligar

Com o fogão desligado, pressione e segure o botão liga/desliga (a) para programar o timer para 12 horas, ou seja, o fogão ligará automaticamente após 12 horas. Quando os controles estão piscando:

Utilize os botões de aumento/diminuição dos parâmetros (b/c) e o botão de comutação (h) para regular o tempo até o acendimento do fogão.

Da mesma forma, durante o funcionamento do fogão, você pode programar o tempo até que ele seja desligado, ou seja, pressionando e segurando o botão liga/desliga (a). Quando eles piscam:

Use os botões de aumento/diminuição (b/c) e alternância (h) do parâmetro para ajustar o tempo até que ele seja desligado.

Após definir o tempo de ligar/desligar, o timer no visor mostrará a cada 5 segundos quanto tempo falta para o fogão ligar/desligar.

c) Configuração do temporizador semanal

É possível programar individualmente o horário de ligar e desligar o fogão para cada dia da semana - com a opção de 2 ciclos de ligar/desligar por dia. Para isso, pressione o botão de seleção de configurações (i) 4 vezes. Pressione os botões de função/comutação (h) para selecionar as horas, os minutos e o dia, e ajuste os valores com os botões de diminuir/aumentar (b/c). Depois de configurá-lo para um determinado dia, você pode definir um segundo modo de ligar/desligar no mesmo dia pressionando os dois botões de função/troca (h) ao mesmo tempo. Você também pode definir um único horário para ligar/desligar para cada dia da semana.

OBSERVAÇÃO: a função de ligar e desligar o fogão duas vezes ao dia só está disponível para modelos produzidos após 2022.

IMPORTANTE: antes de definir o cronograma semanal, não defina um único horário para ligar/desligar, pois a configuração única tem prioridade e o cronograma semanal não funcionará.

Para cancelar o temporizador semanal, pressione o botão de configurações (i) 4 vezes, depois use os botões de função/troca (h) para selecionar a configuração que deseja excluir e pressione

o botão de diminuição de valor (-) até que o visor do relógio (f) mostre o valor:

Depois você pode selecionar outro horário com os botões de alternância (h) para excluir e repetir os passos descritos acima. Pressionar e segurar o botão de configurações retorna à alteração de configuração:

Após apagar todo o cronômetro semanal, o indicador será desligado no visor:

d) Configuração de temperatura

Pressione o botão de configurações (i) e se a luz:

começa a piscar, ajuste a temperatura na faixa de 10-35 ° C. Se a temperatura na sala aquecida atingir o valor definido, o dispositivo mudará automaticamente para o programa mais baixo P1 - "economia".

IMPORTANTE: se a temperatura no reservatório atingir ou ultrapassar 90 ° C. O fogão também desliga quando a temperatura interna atinge 700 ˚ C.

e) Acendimento do fogo e do soprador

Pressionar o botão de configurações (i) duas vezes ativará a opção de configuração de fogo. Se os seguintes controles:

flash, um dos seguintes programas pode ser selecionado - P0, P1, P2, P3, P4. “P0” é um programa automático, ou seja, o fogão ajusta automaticamente o nível de fogo à temperatura definida. "P1" é um programa econômico - quando a temperatura definida no ambiente aquecido for atingida, o fogão mudará automaticamente para o programa econômico "P1".

IMPORTANTE: caso o fogo escureça e saia fumaça pela chaminé, o fluxo de ar na câmara de combustão deve ser acelerado.

f) Configuração da operação do alimentador de pellets

Pressionar o botão de alteração de configurações (i) 3 vezes ativará a opção de configuração da frequência de operação do alimentador de pellets. Se os seguintes controles:

estão piscando, você pode definir a operação do alimentador de pellets dependendo da qualidade dos pellets usados. O ajuste

está na faixa de 1 a 5. O nível "3" é a configuração de fábrica, enquanto os botões de aumento/diminuição de valor (b/c) podem ser usados para alterar a frequência do alimentador, por exemplo, se você selecionar o nível 2, isso significa que a frequência de operação será 10% maior que a configuração de fábrica para cada um dos programas, ou seja, os pellets serão alimentados com mais frequência e o oposto acontecerá para valores mais altos.

IMPORTANTE: se a temperatura dentro do fogão atingir 700 ˚ C, o alimentador de pellets irá parar até que a temperatura caia para 650 ˚ C.

g) Configuração do relógio

Pressionar o botão 5 vezes permite que você vá para a configuração do relógio. Quando os controles:

estiverem piscando, ajuste o dia e a hora atuais com os botões de função/comutação (h).

3.3.4 Luzes de erro

Perturbações no bom funcionamento do fogão podem resultar na exibição de um dos códigos de erro no ecrã:

Código de erro	Significado	Causa possível
"E1"	Erro no sensor de temperatura ambiente.	• Circuito do sensor de temperatura danificado na placa-mãe. • O próprio sensor de temperatura está com defeito.

		• Solda fria.
"E2"	Erro no sensor termoelétrico (termopar).	• Deposição de fuligem no sensor afetando seu funcionamento. • Termopar com defeito.
"E3"	Erro no sensor de temperatura de fumaça, ou seja, o sensor detecta que a temperatura está muito baixa e não há ignição na lareira ou a ignição é desligada durante a operação.	• Não há pellets no alimentador. • Quantidade muito pequena de pellets na câmara de combustão, o fogo está muito baixo e a temperatura na fornalha está muito baixa.

3.4. Limpeza e manutenção

a) Antes de limpar, substituir acessórios e quando a máquina não estiver em uso, desligue-a, desconecte-a da tomada e deixe-a esfriar.
   - Esperar até que os elementos em movimento parem.

b) • Para limpar a superfície é necessário aplicar apenas produtos que não contenham substâncias abrasivas.

c) É proibido salpicar o dispositivo com um fluxo de água ou mergulhá-lo em água.

d) É necessário ter atenção para não entrar água através das aberturas de ventilação da caixa.

e) As aberturas de ventilação devem ser limpas com um pincel e ar comprimido.

f) É necessário fazer uma inspeção regular do dispositivo para verificar a sua eficácia técnica e todos os danos.

g) Não deixe as pilhas no controle remoto quando ele não for usado por um longo período.

h) Não limpar o dispositivo com uma substância ácida, produtos médicos, diluentes, combustíveis, óleos ou outras substâncias químicas. Isto pode provocar danos no dispositvo.

i) A frequência de limpeza do fogão depende principalmente do teor de cinzas nos pellets, por isso é recomendável utilizar pellets com o mínimo de cinzas possível. Isso aumentará os intervalos de limpeza do dispositivo.

j) Contaminantes presentes em cada pellet formam escória durante a combustão. Ele bloqueia o fluxo de ar para a lareira, por isso o fogão deve ser verificado diariamente para verificar se há furos bloqueados com escória. Se necessário, remova-o retirando a lareira quando o fogão estiver frio.

k) Quantidade insuficiente de ar no processo de combustão (combustão incompleta), partidas/desligamentos frequentes levam à formação de fuligem, que se acumula no vidro, no trocador de calor e no tubo de escape. Por isso, limpe regularmente a câmara de combustão, removendo cinzas e outras impurezas do seu interior. Verifique se há fuligem no fogão pelo menos uma vez por mês e remova-a se necessário

l) Dependendo da qualidade dos pellets, algumas cinzas e um pouco de alcatrão podem se acumular no tubo de escape. Recomenda-se inspecionar e, se necessário, limpar a chaminé a cada seis meses ou após a queima de cada 2 toneladas de pellets.

m) Para limpar o interior do fogão, recomenda-se utilizar um aspirador de pó especializado para cinzas (frias).

n) Limpeza do coração - frequência aproximadamente a cada 10 sacos de pellets queimados:

- Abra a porta do forno, remova a lareira e limpe-a cuidadosamente, especialmente os furos, usando, por exemplo, uma chave de fenda.
- Ao limpar a lareira, limpe com cuidado e delicadeza o queimador de cerâmica.
- Ao recolocar a lareira no lugar, certifique-se de que ela se encaixe exatamente no furo, de modo que sua parte superior fique na frente do fogão.

o) Limpeza do vidro:

- Nunca abra a porta da frente e não limpe o vidro enquanto o forno estiver em funcionamento, especialmente quando estiver quente.
- Limpe o vidro resfriado com toalhas de papel e um pouco de limpador de vidros.

p) Limpeza do recipiente de cinzas:

ATENÇÃO: nunca abra o depósito de cinzas quando o fogão estiver quente!

- Abra a porta do fogão e solte as travas do recipiente de cinzas na parte inferior.
- Retire o recipiente e esvazie-o de cinzas.
- Remova quaisquer resíduos com um aspirador de cinzas especializado.
- Ao inserir o recipiente de cinzas, certifique-se de que ele esteja encaixado com precisão e firmeza. Caso contrário, o sensor pode detectar a ausência do recipiente e desligar o fogão.

q) Intervalos de limpeza padrão recomendados:

- Lareira - após cada 5 sacos de pellets
- Recipiente para cinzas - após cada 10 sacos
- Exaustor - após cada 100 sacos
- Ventilador de ar soprado - após cada 50 sacos

Remova as pilhas usadas do controle remoto da mesma forma que você as instalou.
Depositar a bateria no recipiente adequado para descarte destes materiais.

ELIMINAÇÃO DE DISPOSITIVOS USADOS
No fim do período de utilização, não é permitido eliminar o presente produto com o lixo doméstico normal, mas entregá-lo num ponto de recolha e reciclagem de

dispositivos elétricos e eletrónicos. Isto é informado pelo símbolo existente no produto, nas instruções de utilização ou na embalagem. As matérias usadas no dispositivo podem ser reaproveitados de acordo com a sua função. Ao reutilizar, reciclar ou aplicar outras formas de uso de máquinas usadas, você contribui significativamente para a proteção do nosso meio ambiente.
Contactar as autoridades locais para obter informações sobre as instalações de reciclagem locais.

Resolução de problemas

A lista contém problemas comuns com o dispositivo. Antes de entrar em contato com o serviço de assistência técnica do fabricante, é recomendável verificar se o problema pode ser resolvido por você mesmo.

Problema	Causa possível	Solução
1. O LED de energia não acende quando a energia é ligada.	Não há energia no forno ou no painel de controle.	Verifique a fonte de alimentação e as conexões da fiação.
	O fusível está com defeito.	Substitua o fusível no interruptor ou no painel de controle.
2. A tela de exibição não acende e um bipe é ouvido quando a energia é ligada.	Conexão de cabo solta.	Verifique e conecte corretamente.
	Falha ou dano no cabo.	Substitua o cabo (somente um eletricista qualificado pode fazer a substituição) ou entre em contato com o departamento de serviço do fabricante.
3. A tela de exibição não liga quando a energia é ligada.	Veja os problemas (1) e (2).	Veja os problemas (1) e (2).
	O visor está danificado.	Substitua o visor ou entre em contato com o

		departamento de serviço do fabricante.
4. O ventilador de fluxo não funciona quando o forno está ligado.	Após a ignição bem-sucedida, o ventilador de fluxo começará a funcionar.	Espere um pouco.
	O detector de fumaça não está conectado corretamente.	Conserte corretamente o detector de fumaça ou entre em contato com o departamento de serviço do fabricante para reparo.
5. O eixo do sem-fim não alimenta pellets.	Isso é normal durante a fase de ignição. 20 segundos após ligá-lo, ele começará a alimentar o lote.	Espere um pouco
	Há um problema com a conexão entre o motor de alimentação e o eixo do sem-fim.	A. Verifique se os parafusos entre o eixo do trado e o motor não estão soltos ou não encaixam. B. Verifique se o motor do eixo do trado não está danificado ou se o cabo está conectado corretamente.
	Não há combustível no tanque.	Coloque combustível no tanque.
	O canal do eixo do trado está bloqueado.	Verifique se o tubo do eixo do trado não está bloqueado.
	O motor do eixo do trado está com defeito.	Entre em contato com o departamento de assistência técnica do fabricante.

6. Quantidade de carga incorreta.	Muito pellet para queimar no tempo necessário.	Ajuste a configuração de alimentação em lote para -2 ou -1, dependendo das condições reais (a configuração padrão de fábrica é 3).
	Não há pellets suficientes para uma combustão adequada.	Ajuste a configuração de alimentação em lote para +2 ou +1 (a configuração padrão de fábrica é 3).
7. 15 minutos após a ignição, o forno desliga-se automaticamente e apresenta um erro de ignição (código de erro: E3)	Falta de pellets ou alimentação de pellets não é eficaz o suficiente, o que causa falha de ignição.	Verifique o sistema do eixo do sem-fim e se o tanque está vazio.
	O detector de fumaça não consegue detectar corretamente a temperatura da fumaça.	O detector de fumaça está danificado ou conectado incorretamente. Entre em contato com o fabricante para substituição ou reparo do detector de fumaça.
8. A chama é menor. Os pellets não estão queimando o suficiente. Há poeira acumulada no vidro.	Não há ar suficiente na câmara de combustão	1. Verifique as propriedades de vedação da faixa de vedação na porta. 2. Verifique se o tubo de entrada ou o tubo de escape não estão obstruídos 3. Aumente a velocidade do ventilador de exaustão para -5 ou +5 (padrão 0) 4. Se necessário, entre em contato com o serviço de

		assistência técnica do fabricante.
9. A chama apaga-se e no visor aparece a mensagem sobre a falta de pellets (código de erro: E3).	Sem custo (pelotas)	Ver problema (5)
	Muito pouco pellet resulta em uma temperatura de fumaça muito baixa.	Ajuste o tempo de alimentação do lote.
10. Aquecimento muito fraco.	Os tubos de troca de calor estão empoeirados.	Limpe o tubo de troca de calor.
11. Sensor de temperatura ambiente com defeito (código de erro: E1).	O sensor de temperatura ambiente está danificado ou conectado incorretamente.	Repare o sensor, corrija o método de instalação ou entre em contato com o departamento de serviço do fabricante.
12. Sensor de fumaça com defeito (código de erro: E2).	O detector de fumaça está com defeito ou não está conectado corretamente.	Repare o sensor, corrija o método de instalação ou entre em contato com o departamento de serviço do fabricante.
13. Ao ligar a energia, você pode perceber que o fusível no interruptor está com defeito.	Um curto-circuito no dispositivo.	Entre em contato com o departamento de assistência técnica do fabricante.
14. O exaustor não funciona, mas o ventilador de fluxo funciona quando o forno é ligado.	Conexão incorreta do exaustor e do ventilador de fluxo.	Substitua o exaustor e a conexão do ventilador de fluxo.
15. O eixo do trado funciona continuamente.	Falha no motor do eixo do trado.	Entre em contato com o departamento de assistência técnica do fabricante.

	Verifique se há alguma falha grave no dispositivo.	Entre em contato com o departamento de assistência técnica do fabricante.
16. O visor mostra a temperatura alta do ambiente (fornos com termocirculação).	Sensor de temperatura ambiente com defeito	Veja o problema (11).
	Um sensor de temperatura ambiente montado muito perto de objetos de alta temperatura.	Coloque o sensor de temperatura ambiente longe de objetos de alta temperatura.

Requisitos de informação para aquecedores de ambiente locais de combustível sólido

Identificador(es) do modelo: MSW-PLT-13											
Funcionalidade de aquecimento indireto: não											
Saída de calor direta: 13(kW)											
Produção de calor indireta: ...(kW): NA											
Combustível	**Combustível preferido (apenas um):**	**Outros combustíveis adequados:**	**η_s [x%]:**	**Emissões de aquecimento ambiente na potência calorífica nominal (1)**				**Emissões de aquecimento ambiente com saída de calor mínima (1) (2)**			
				PM	**OGC**	**CO**	**NÃO $_x$**	**PM**	**OGC**	**CO**	**NÃO $_x$**
				[x] mg/ ^{Nm3} (13 % $_{O2}$)				**[x] mg/ ^{Nm3} (13 % $_{O2}$)**			
Toras de madeira com teor de umidade ≤ 25%	[não]	[não]									
Madeira comprimida com teor de umidade < 12%	[sim]	[não]	79,5	14	6	50	101				
Outra biomassa lenhosa	[não]	[não]									
Biomassa não lenhosa	[não]	[não]									
Antracito e carvão seco a vapor	[não]	[não]									
Coca-cola dura	[não]	[não]									
Coca-Cola de baixa temperatura	[não]	[não]									
Carvão betuminoso	[não]	[não]									

Briquetes de linhito	[não]	[não]									
Briquetes de turfa	[não]	[não]									
Briquetes de combustíveis fósseis misturados	[não]	[não]									
Outros combustíveis fósseis	[não]	[não]									
Briquetes de biomassa e combustível fóssil misturados	[não]	[não]									
Outra mistura de biomassa e combustível sólido	[não]	[não]									

Características ao operar apenas com o combustível preferido								
Item	**Símbolo**	**Valor**	**Unidade**		**Item**	**Símbolo**	**Valor**	**Unidade**
Saída de calor					**Eficiência útil (NCV conforme recebido)**			
Saída de calor nominal	P_{nome}	13,1	kW		Eficiência útil na saída de calor nominal	$\eta_{th,\ nome}$	90,2	%
Saída de calor mínima (indicativa)	$P_{mínimo}$		kW		Eficiência útil com saída de calor mínima (indicativa)	$\eta_{o,min}$		%
Consumo auxiliar de eletricidade					**Tipo de saída de calor/controle de temperatura ambiente**			

					(selecione uma)		
Na saída de calor nominal	o máximo	0,087	kW		saída de calor de estágio único, sem controle de temperatura ambiente	[não]	
Na saída de calor mínima	o minuto		kW		dois ou mais estágios manuais, sem controle de temperatura ambiente	[não]	
Em modo de espera	o SB	0,001	kW		com termostato mecânico controle de temperatura ambiente	[não]	
Requisito de potência da chama piloto permanente					com controle eletrônico de temperatura ambiente	[não]	
Requisito de potência da chama piloto (se aplicável)	Piloto P		kW		com controle eletrônico de temperatura ambiente e temporizador diurno	[não]	
					com controle eletrônico de temperatura ambiente e temporizador semanal	[sim]	
					Outras opções de controle (múltiplas seleções possíveis)		
					controle de temperatura ambiente, com detecção de presença	[sim]	
					controle de temperatura ambiente, com detecção de janela aberta	[não]	
					com opção de controle de distância	[sim]	
Detalhes de contato	Fabricante: expondo Polska sp. z oo sp. k. rua. Nowy Kisielin-Innowacyjna 7, 66-002 Zielona Góra | Polónia, UE						

Táto používateľská príručka bola preložená pomocou strojového prekladu. Vyvinuli sme maximálne úsilie, aby bol preklad presný, ale upozorňujeme, že automatické preklady nie sú dokonalé a nie sú určené na to, aby nahradili ľudských prekladateľov. Oficiálna verzia používateľskej príručky je v angličtine. Akékoľvek rozdiely medzi preloženou verziou a originálnou angličtinou nie sú právne záväzné. Ak máte akékoľvek otázky týkajúce sa presnosti prekladu, pozrite si anglickú verziu, ktorá je oficiálnou referenciou. Ďalšie jazykové verzie sú k dispozícii na vyžiadanie na adrese info@expondo.com.

Technické údaje

Popis parametra		Hodnota parametra
Názov produktu		Peletová pec
Model		**MSW-PLT-13**
Napájacie napätie [V~] / Frekvencia [Hz]		230/50
Menovitý príkon [W]		47-380
Trieda ochrany		I
Trieda IP		IPX0
Rozmery [šírka x hĺbka x výška; mm]		610 x 500 x 940
Čistá/brutto hmotnosť [kg]		115/130
Menovitý a redukovaný tepelný výkon [kW]	Maximálne	13
	Minimálne	3
Energetická účinnosť [%]	Minimálne	90
	Maximálne	80
Obsah popola		0,12%
Spotreba prídavnej elektriny [W]		47-60
Druh paliva		drevené pelety
Batéria diaľkového ovládania		AAA LR03 1,5 V (x2)
Priemer prívodného potrubia [mm]		50
Priemer výstupného potrubia [mm]		80
Minimálna bezpečná vzdialenosť bočnej strany zariadenia od horľavých materiálov [mm]:		Vpravo = 1200 Späť = 250 Vľavo = 1200
Kapacita nádrže [kg]		25
Spotreba peliet [kg/h]		0.6-3.6
Účinnosť [%]		90
Vykurovacia plocha [≤m ^{2}]		130
Čas automatickej prevádzky [h]		7-36

1. Všeobecný popis

Tento návod vám má pomôcť pri bezpečnom a spoľahlivom používaní. Produkt je navrhnutý a vyrobený presne podľa technických špecifikácií s použitím najnovších technológií a komponentov a pri dodržaní najvyšších štandardov kvality.

PRED ZAČATÍM PRÁCE SI POZORNE PREČÍTAJTE TENTO NÁVOD A POROZUMEJTE MU.

Na zabezpečenie dlhej a spoľahlivej prevádzky zariadenia sa uistite, že ho obsluhujete a udržiavate v súlade s pokynmi v tomto návode na použitie. Technické údaje a špecifikácie uvedené v tejto používateľskej príručke sú aktuálne. Výrobca si vyhradzuje právo na zmeny za účelom zlepšenia kvality. S ohľadom na technický pokrok a možnosť zníženia hluku je jednotka navrhnutá a postavená tak, aby riziká vyplývajúce z emisií hluku boli znížené na najnižšiu možnú úroveň.

Legenda

Výrobok spĺňa príslušné bezpečnostné normy.

Pred použitím si prečítajte pokyny.

Výrobok sa musí recyklovať.

VAROVANIE! alebo **POZOR!** alebo **UPOZORNENIE!** Platí pre danú situáciu (všeobecné výstražné znamenie).

Používajte ochranné rukavice.

Pozor! Horúci povrch môže spôsobiť popáleniny!
(výfukové potrubie sa môže počas prevádzky zahriať až na 160 ^{o} C!)

Používajte iba v interiéri.

Nezakrývajte jednotku žiadnymi materiálmi ani predmetmi.

UPOZORNENIE! Nákresy v tejto príručke slúžia len na ilustráciu a niektoré detaily sa môžu líšiť od skutočného výrobku.

2. Bezpečnosť pri používaní

POZOR! Prečítajte si všetky bezpečnostné upozornenia a pokyny. Nedodržanie upozornení a pokynov môže mať za následok úraz elektrickým prúdom, požiar a/alebo vážne zranenie alebo dokonca smrť.

Pojem „zariadenie“ alebo „produkt“ vo varovaniach a v popise návodu sa vzťahuje na: Peletový sporák.

2.1. Elektrická bezpečnosť

a) Zástrčka musí pasovať do zásuvky. Zástrčku nijako neupravujte. Používanie originálnych zástrčiek a kompatibilných zásuviek znižuje riziko úrazu elektrickým prúdom.
b) Nedotýkajte sa zariadenia mokrými alebo vlhkými rukami.
c) Kábel používajte len na určené účely. Nikdy ho nepoužívajte na prenášanie zariadenia ani na vytiahnutie zástrčky zo zásuvky. Kábel udržujte mimo zdrojov tepla, oleja, ostrých hrán alebo pohyblivých častí. Poškodené alebo zamotané káble zvyšujú riziko úrazu elektrickým prúdom.
d) Zariadenie nepoužívajte, ak je napájací kábel poškodený alebo vykazuje známky opotrebovania. Poškodený napájací kábel by mal vymeniť kvalifikovaný elektrikár alebo servisné stredisko výrobcu.
e) Aby ste predišli úrazu elektrickým prúdom, neponárajte kábel, zástrčku ani zariadenie do vody alebo iných kvapalín. Zariadenie nepoužívajte na mokrých povrchoch.
f) POZOR – OHROZENIE ŽIVOTA! Pri čistení zariadenie nikdy neponárajte do vody ani iných tekutín.
g) Nepoužívajte zariadenie vo veľmi vlhkom prostredí alebo v bezprostrednej blízkosti vodných nádrží.
h) Zabráňte namočeniu zariadenia. Nebezpečenstvo úrazu elektrickým prúdom!

2.2. Bezpečnosť na pracovisku

a) Udržujte pracovný priestor upratanÿ a dobre osvetlený. Neporiadok alebo slabé osvetlenie môže viesť k nehodám. Buďte predvídaví, sledujte, čo robíte, a pri používaní jednotky používajte zdravý rozum.
b) Nepoužívajte jednotku vo výbušnom prostredí, napríklad v prítomnosti horľavých kvapalín, plynov alebo prachu. Jednotka produkuje iskry, ktoré môžu zapáliť prach alebo výpary.
c) Ak zistíte akékoľvek poškodenie alebo nezrovnalosti v prevádzke jednotky, okamžite ju vypnite a nahláste to oprávnenej osobe.
d) Ak si nie ste istí, či výrobok funguje správne, alebo ak zistíte poškodenie, obráťte sa na servisné stredisko výrobcu.
e) Opravy výrobku môže vykonávať len servisné stredisko výrobcu. Nepokúšajte sa zariadenie opraviť sami!
f) V prípade požiaru použite na uhasenie práškový hasiaci prístroj alebo hasiaci prístroj s oxidom uhličitým (CO2)(určený na hasenie elektrických zariadení pod napätím).
g) V pracovnom priestore nesmú byť deti ani neoprávnené osoby. (Nepozornosť môže viesť k strate kontroly nad jednotkou.)
h) Zariadenie používajte v dobre vetranom priestore.
i) Na začiatku prevádzky jednotky postupne zvyšujte prívod vzduchu do jednotky, aby ste sa uistili, že funguje správne. Ak zistíte, že jednotka nefunguje správne, okamžite ju odpojte od prívodu stlačeného vzduchu a kontaktujte servisné oddelenie výrobcu.
j) V prípade ohrozenia života alebo zdravia, nehody alebo poruchy zastavte jednotku pomocou tlačidla NÚDZOVÉHO ZASTAVENIA!
k) Pravidelne kontrolujte stav bezpečnostných nálepiek. Ak sú nečitateľné, vymeňte ich.
l) Túto používateľskú príručku si ponechajte k dispozícii pre budúce použitie. Ak toto zariadenie odovzdáte tretej strane, je potrebné spolu s ním odovzdať aj príručku.
m) Obalové prvky a malé montážne diely uchovávajte na mieste, ku ktorému nemajú prístup deti.
n) Zariadenie uchovávajte mimo dosahu detí a zvierat.
o) Ak toto zariadenie používate spolu s iným zariadením, je potrebné dodržiavať aj ostatné pokyny na používanie.
p) Produkt nainštalujte v súlade s miestnymi, národnými a štátnymi zákonmi a predpismi. Inštaláciu musí navyše vykonať autorizovaný personál odborne vyškolený na tento typ prác.

Upozornenie! Pri používaní zariadenia chráňte deti a ostatné okolostojace osoby.

2.3. Osobná bezpečnosť

a) Nepracujte s týmto zariadením, ak ste unavení, chorí alebo pod vplyvom alkoholu, drog alebo liekov, ktoré by mohli zhoršiť vašu schopnosť ovládať zariadenie.
b) Zariadenie nie je určené na to, aby ho používali osoby (vrátane detí) so zníženými duševnými, zmyslovými alebo intelektuálnymi funkciami alebo osoby, ktoré nemajú skúsenosti a/alebo znalosti, pokiaľ nie sú pod dozorom alebo neboli poučené osobou zodpovednou za ich bezpečnosť, ako obsluhovať. zariadení.
c) Jednotku môžu obsluhovať osoby, ktoré sú telesne spôsobilé, schopné ju obsluhovať a vhodne zaškolené, ktoré si prečítali tento návod na obsluhu a boli preškolené o bezpečnosti a ochrane zdravia pri práci.
d) Pri obsluhe tohto zariadenia buďte opatrní a zdravý rozum. Chvíľková nepozornosť počas prevádzky môže viesť k vážnemu zraneniu osôb.
e) Pri prevádzke jednotky používajte osobné ochranné prostriedky, ako je uvedené v časti 1 vysvetlenia symbolov. Používanie vhodných schválených osobných ochranných prostriedkov znižuje riziko zranenia.
f) Zariadenie nie je hračka. Na deti by sa malo dohliadať, aby sa zabezpečilo, že sa so spotrebičom nebudú hrať.

2.4. Bezpečné používanie zariadenia

a) Zariadenie nepoužívajte, ak spínač "ON/OFF" nefunguje správne (t. j. nezapne a nevypne zariadenie). Zariadenia, ktoré sa nedajú zapnúť a vypnúť pomocou vypínača "ON/OFF", sú nebezpečné, nemali by sa prevádzkovať a je potrebné ich opraviť.
b) Pred začatím nastavovania, čistenia a údržby odpojte zariadenie od elektrickej siete. Takéto opatrenia znížia riziko náhodného spustenia zariadenia.
c) Udržujte jednotku v dobrom prevádzkovom stave. Pred každým použitím skontrolujte, či nie je všeobecne poškodené, najmä či pohyblivé súčasti nie sú prasknuté alebo či nie sú poškodené prvky, prípadne či nie sú prítomné iné podmienky, ktoré môžu ovplyvniť bezpečnú prevádzku zariadenia. Ak je zariadenie poškodené, pred použitím ho nechajte opraviť.
d) Zariadenie uchovávajte mimo dosahu detí.
e) Opravu alebo údržbu zariadenia by mali vykonávať kvalifikované osoby a používať pri nej iba originálne náhradné diely. Tým sa zaistí bezpečné používanie.

f) Aby sa zabezpečila funkčná integrita zariadenia, neodstraňujte ochranné kryty namontované z výroby a neuvoľňujte žiadne skrutky.
g) Vyhnite sa situáciám, keď zariadenie prestane počas používania fungovať v dôsledku nadmerného zaťaženia. Môže to viesť k prehriatiu prvkov pohonu a poškodeniu zariadenia.
h) Nedotýkajte sa kĺbových častí alebo príslušenstva, pokiaľ zariadenie nebolo odpojené od zdroja napájania.
i) Zariadenie pravidelne čistite, aby ste zabránili usadzovaniu odolných nečistôt.
j) Na napájanie jednotky používajte drevené pelety. Je zakázané používať iné palivá alebo odpad.
k) Zariadenie nie je hračka. Čistenie a údržbu nesmú vykonávať deti bez dozoru dospelej osoby.
l) Neštartujte prázdnu jednotku.
m) Je zakázané zasahovať do zariadenia s cieľom zmeniť jeho parametre alebo konštrukciu.
n) Zariadenie nepreťažujte.
o) Nezakrývajte vetracie otvory!
p) Na výrobok neklaďte ani nesušte bielizeň. Všetky sušičky a podobné zariadenia by mali byť umiestnené vo vhodnej vzdialenosti od produktu.
q) Nesprávne používanie výrobku alebo neodborne vykonaná údržba môže predstavovať vážne nebezpečenstvo výbuchu v spaľovacej komore!
r) Neprevádzkujte výrobok s otvorenými dvierkami alebo s rozbitým sklom. Ak je zapaľovací systém poškodený, zapaľovanie horľavými materiálmi sa nesmie vynútiť.
s) Počas prevádzky sa nedotýkajte prednej časti jednotky - hrozí nebezpečenstvo popálenia!

UPOZORNENIE! Napriek bezpečnej konštrukcii zariadenia a jeho ochranným prvkom, ako aj použitiu ďalších prvkov chrániacich obsluhujúcu osobu existuje pri používaní zariadenia mierne riziko nehody alebo poranenia. Pri používaní zariadenia buďte ostražití a používajte zdravý rozum.

UPOZORNENIE: Je zakázané používať tento výrobok v autách, karavanoch, nákladných autách, stanoch atď.

POZOR! Ak inštalácia nebola vykonaná v súlade s uvedenými postupmi, v prípade výpadku napájania sa môže stať, že časť výfukových plynov prenikne do miestnosti. V niektorých prípadoch môže byť potrebné nainštalovať jednotku UPS, aby sa zachoval ťah. Spoločnosť Expondo nezodpovedá žiadnym spôsobom za škody na osobách alebo predmetoch vyplývajúce z nedodržania pravidiel opísaných vo vyššie uvedených bodoch a za produkty, ktoré nie sú nainštalované v súlade s normami.

UPOZORNENIE: Je zakázané používať tento výrobok v autách, karavanoch, nákladných autách, stanoch atď.

3. Návod na obsluhu

Zariadenie je určené na výrobu tepla na vykurovanie budov a vody spaľovaním peliet. Je vhodný pre trvalú inštaláciu v budovách, nie je však vhodný pre použitie v montovaných domoch.

DÔLEŽITÉ: Výrobok je určený len na spaľovanie drevených peliet, nepoužívajte iné druhy peliet a dreva. Odporúčame používať pelety, ktoré spĺňajú (alebo prekračujú) nasledujúce normy:

Obsah vlhkosti (po spaľovaní) podľa CEN/TS 14774-1 a ISO 687	≤12%
Obsah popola (po spaľovaní) podľa ISO 1171	≤ 0,7 % (bez kôry) ≤ 2,0 % (s kôrou)
Obsah prchavých látok (suchý, bezpopolový základ) podľa ISO 562	80 % až 88 %
Obsah vodíka (po spaľovaní) podľa ISO 609	5,0 % až 6,5 %
Obsah uhlíka (po spaľovaní) podľa ISO 609	40 % až 50 %
Obsah síry (po spaľovaní) podľa ISO 351 a ISO 334	≤0.1%
Výhrevnosť podľa ISO 1928	16 900 KJ/kg až 19 500 KJ/kg
Priemer	6 mm
Dĺžka	≤ 40 mm

Použitie vlhkých a/alebo kontaminovaných peliet (napr. vysoký obsah soli alebo piesku) zhorší prevádzku a výkon jednotky. Tiež nesprávne skladovanie peliet

ovplyvňuje ich účinnosť, najmä ak nie sú skladované v suchej miestnosti a/alebo je poškodená ich štruktúra.

Používateľ je zodpovedný za akékoľvek škody spôsobené neúmyselným používaním zariadenia.

3.1. Prehľad produktu

MSW-PLT-13:

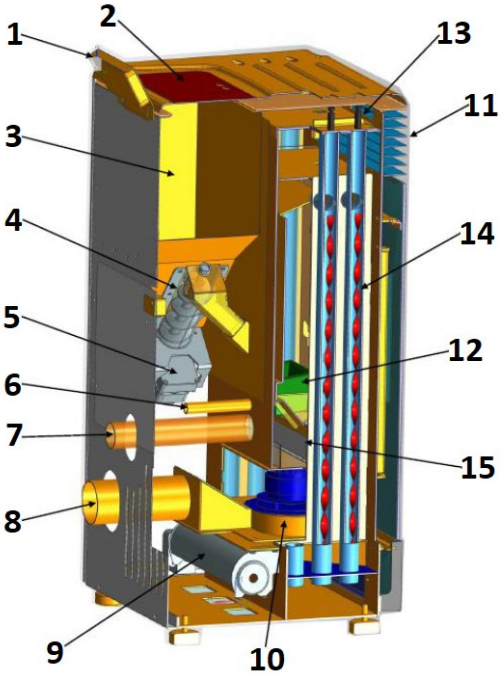

1. Ovládací panel
2. Veko zásobníka
3. Hopper
4. Červ
5. Šnekový motor
6. zapaľovač
7. Rúrka na prívod vzduchu
8. Výfukové potrubie (do komína)
9. Ventilátor ventilátora
10. Výfukový ventilátor
11. Výstup tepla
12. Ohnisko
13. Gombík
14. Špirálové čepele
15. Nádoba na popol
16. Vypínač ON/OFF (na zadnej strane krytu vedľa zásuvky napájacieho kábla - nie je vidieť na obrázku)

3.2. Príprava na použitie

UMIESTNENIE JEDNOTKY

Teplota prostredia nesmie byť vyššia ako 40 °C a relatívna vlhkosť by mala byť nižšia ako 85 %. Zabezpečte dobré vetranie miestnosti, v ktorej sa zariadenie používa. Dodržiavajte minimálnu odporúčanú vzdialenosť od každej steny jednotky. Udržujte zariadenie mimo dosahu akýchkoľvek horľavých materiálov alebo predmetov. Prístroj vždy prevádzkujte na rovnom, stabilnom, čistom, ohňovzdornom a suchom povrchu a mimo dosahu detí a osôb s narušenými duševnými, zmyslovými a intelektuálnymi funkciami. Zariadenie umiestnite tak, aby ste mali vždy prístup k zástrčke. Napájací kábel pripojený k zariadeniu musí byť riadne uzemnený a musí zodpovedať technickým údajom na štítku výrobku.
Ak nie je možné umiestniť spotrebič na ohňovzdorný povrch, položte ho na nehorľavú, žiaruvzdornú podložku s minimálnou hrúbkou 15 mm a presahujúcu obrys kachlí (pozri tabuľku technických údajov) plus ďalších 150 mm spredu.

MONTÁŽ ZARIADENIA

DÔLEŽITÉ: Inštaláciu, elektrické a vodovodné pripojenie, ako aj funkčné testovanie a údržbu smie vykonávať len oprávnená, kvalifikovaná osoba. Produkt nainštalujte v súlade s miestnymi, národnými a štátnymi zákonmi a predpismi.

Komín/vetranie:

Minimálne požadovaná izolovaná oceľ - T400 (alebo vyššia) - odolná voči vznieteniu sadzí. Komín by mal mať jeden povinný revízny otvor ("a" na obrázku nižšie)/revíznu klapku (b) a celá inštalácia by mala byť v súlade s normami EN1856-1 a -2.

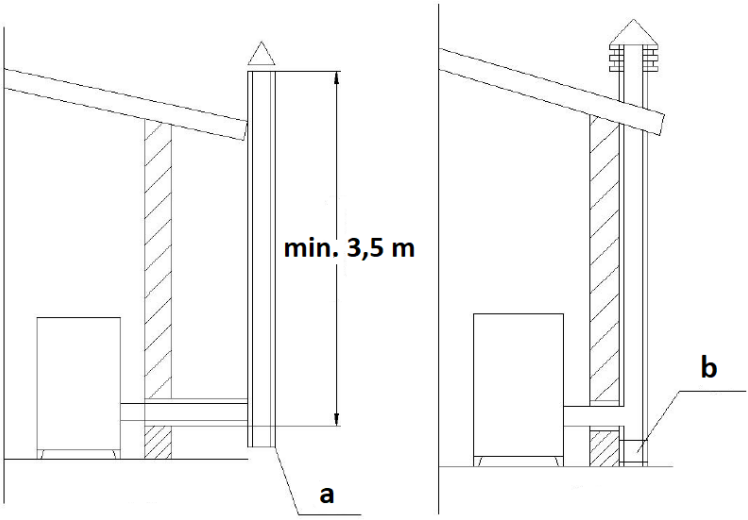

Inštalácia komína by mala byť vzduchotesná, zvislá, bez akýchkoľvek zúžení, vyrobená z materiálu nepriepustného pre dym, tepelne izolovaná (aby sa zabránilo kondenzácii alebo ochladzovaniu dymu) a odolná voči bežnému mechanickému namáhaniu prichádzajúcemu časom - odporúčaná komínová oceľ AISI 304 s obl. oddiele. Inštalácia by mala byť oddelená od horľavých alebo horľavých materiálov vzduchovou medzerou alebo primerane izolovaná materiálmi - pozri normu EN1443. Komínový otvor musí byť v tej istej miestnosti ako jednotka alebo maximálne v susednej miestnosti. Pod ňou musí byť zberná komora sadzí a kondenzátu – prístupná cez vodotesný kovový poklop.

- Plochá strecha

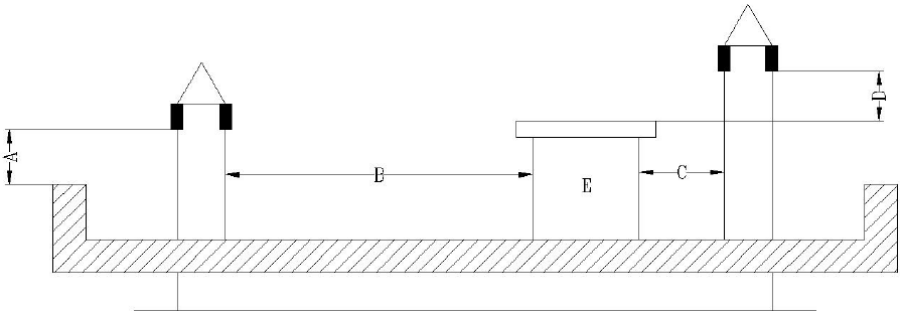

A - 0,5 m
B - vzdialenosť >2 m
C - vzdialenosť <2 m
D - 0,5 m
E - tech objem.

- Strecha so sklonom 15 °

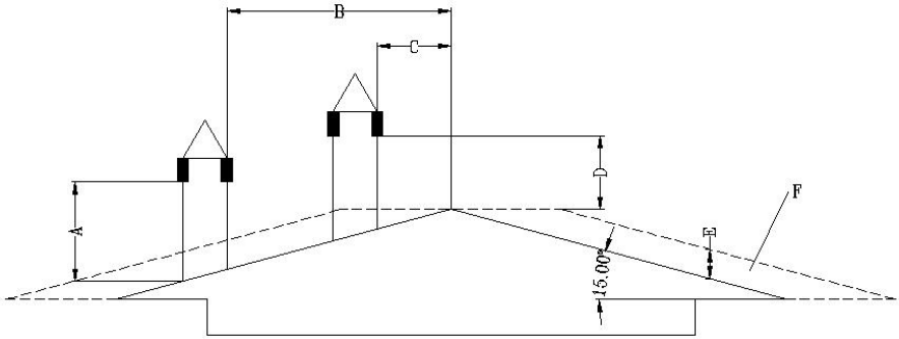

A - min. 1 m
B - vzdialenosť >1,85 m
B - vzdialenosť <1,85 m
D - 0,5 m nad najvyšším bodom strechy

E - 0,5 m
F - drenážna oblasť

- Strecha so sklonom 30 °

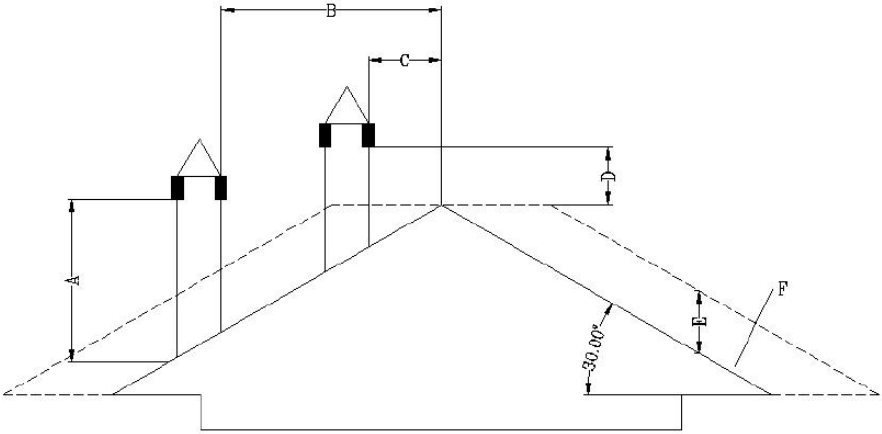

A - min. 1,3 m
B - vzdialenosť >1,5 m
C - vzdialenosť <1,5 m
D - 0,5 m nad najvyšším bodom strechy
E - 0,8 m
F - drenážna oblasť

- Strecha so sklonom 60 °

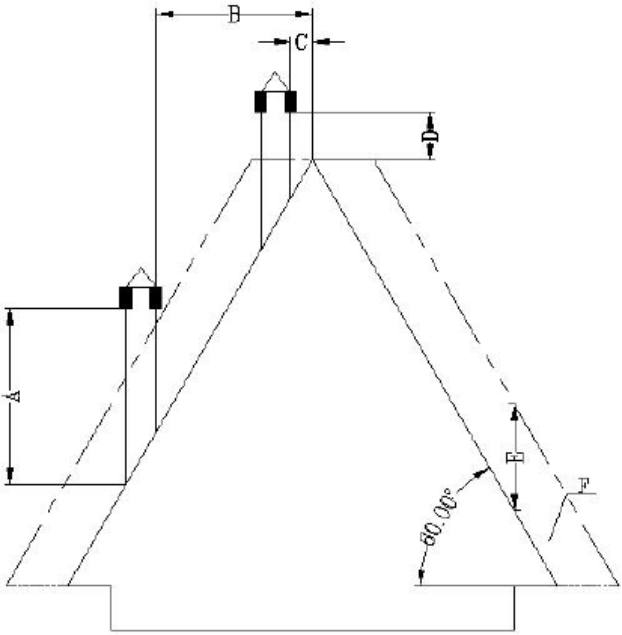

A - min. 2,6 m
B - vzdialenosť >1,5 m
C - vzdialenosť <1,5 m
D - 0,5 m nad najvyšším bodom strechy
E - 0,8 m
F - drenážna oblasť

- Strecha so sklonom 45 stupňov

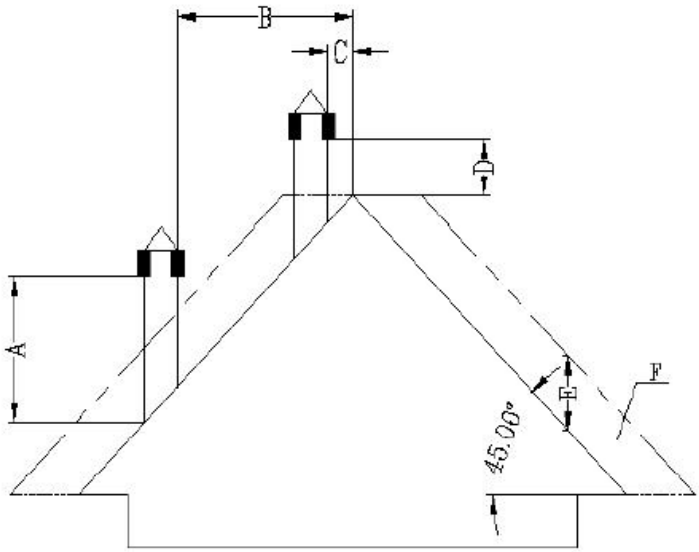

A - min. 2 m
B - vzdialenosť >1,3 m
C - vzdialenosť <1,3 m
D - 0,5 m nad najvyšším bodom strechy
E - 2,1 m
F - drenážna oblasť

Požiadavky na koniec komína:

- Neveďte komín do uzavretých alebo zastrešených priestorov (napr. prístrešok pre auto, garáž, podkrovie, medziposchodie, pod slnečnou terasou, veranda, schodisko, zádverie atď.)
- Povrch výfukového potrubia môže dosahovať naozaj vysoké teploty (až 160 ˚ C), preto by mal mať odolné voči vysokým teplotám, nehorľavé varovanie pred rizikom ťažkého popálenia alebo správne izolované nehorľavým materiálom.
- Koniec vetracieho komína musí byť vyššie ako potrubie na prívod vzduchu. Ak je dym odvádzaný priamo cez stenu, odporúča sa, aby zvislé komínové potrubie bolo pre vonkajšiu inštaláciu dlhé aspoň 1,5 m. Zabráni sa tak prenikaniu dymu a jeho zápachu späť do budovy po vypnutí prúdu a zabráni sa tým horúcim výparom, ktoré môžu zapáliť drevo a zároveň popáliť užívateľa.
- Koniec komína by nemal byť nižší ako 1,2 m, horizontálna vzdialenosť minimálne 1,2 m a vertikálna vzdialenosť minimálne 0,3 m od dverí, okien a gravitačných/vetracích vstupov budovy.

- Vzdialenosť dna komína by mala byť minimálne 304 mm od zeme a viac ako 2 m od akéhokoľvek verejného chodníka.
- Koniec komína by mal byť vzdialený najmenej 0,6 m od horľavých materiálov ako sú kríky, rastliny, trávy, ploty, presahy budov a priľahlé budovy.
- Na odvetrávanie dymu je potrebné použiť potrubie typu „PL“ alebo „L“. V mieste, kde komín prechádza horľavou stropnou stenou, použite schválenú nástennú rozetu alebo stropnú stenu.
- Všetky komínové spoje by mali do seba tesne priliehať, mali by byť skrútené (ak potrubia nemajú uzamykací systém) a utesnené. Čím dlhšia je rúra napojená na výfukové potrubie komína a čím viac kolien má, tým väčší je odpor voči prúdeniu dymu.

Inštalácia v mobilnom dome (holandský):

- Prívod vzduchu von z mobilného domu by mal byť vždy hlboko pod koncom komína.
- Špička komína vyžaduje kryt (striešku), ktorý chráni dom pred dažďom a škodcami.
- Kachle musia byť bezpečne pripevnené k podlahe pomocou skrutiek.
- Kachle musia byť uzemnené medeným drôtom s priemerom 8 mm alebo väčším.

Ochrana proti prepätiu:

Na ochranu elektrických komponentov kachlí pred poškodením v dôsledku kolísania napätia v elektrickom systéme sa odporúča použiť prepäťovú ochranu.

Teplotná ochrana:

Vzťahuje sa len na produkty vyrobené pred rokom 2023. Výrobky vyrobené po roku 2023 majú vo výrobe nainštalovaný snímač okolitej teploty na mieste určenom výrobcom.

Pre správnu funkciu kachlí je potrebné v miestnosti, v ktorej budú kachle pracovať, namontovať teplotný snímač (nízkonapäťový termostat) na meranie okolitej teploty. Senzor/termostat sa pripája na zadnú stranu kachlí (pozri obrázky nižšie) - jeho šnúra by mala byť rozvinutá a najlepšie pripevnená k stene miestnosti, v ktorej sa kachle nachádzajú, ale ďaleko od výfukového potrubia a studených predmetov, ktoré by mohli zasahovať do jeho správnej činnosti.

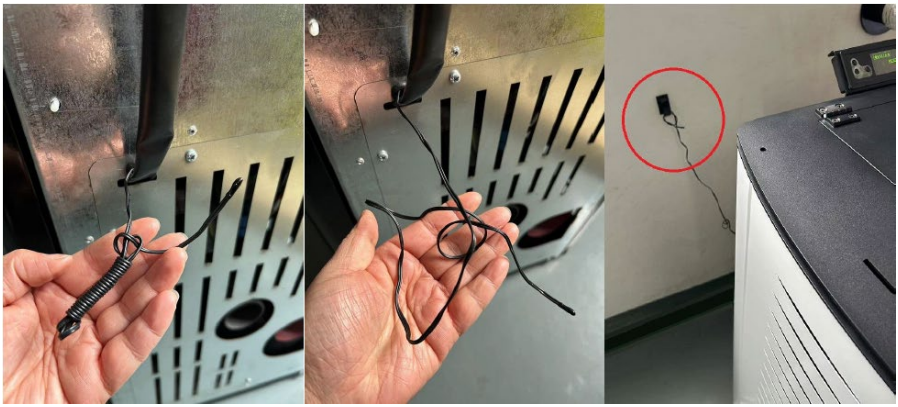

Inštalácia ovládacieho panela:

Ovládací panel s displejom pripevnite na zadnú stranu kachlí zhora pomocou skrutiek. Potom ho pripojte k napájacej zástrčke - pozrite si obrázky nižšie:

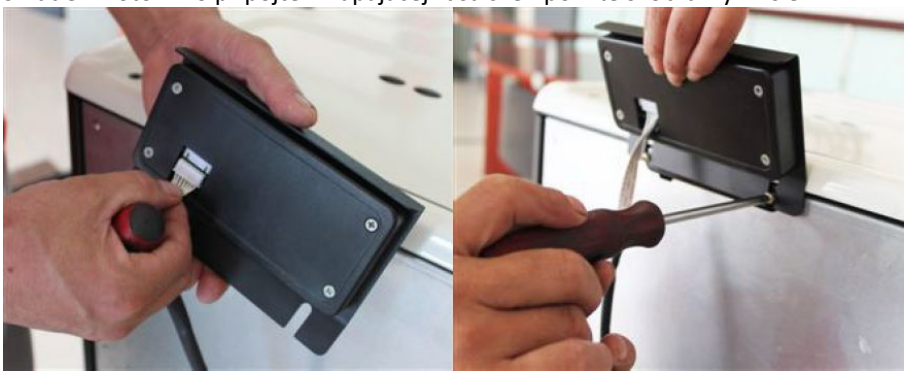

3.3. Používanie zariadenia

3.3.1 Ovládací panel / diaľkové ovládanie

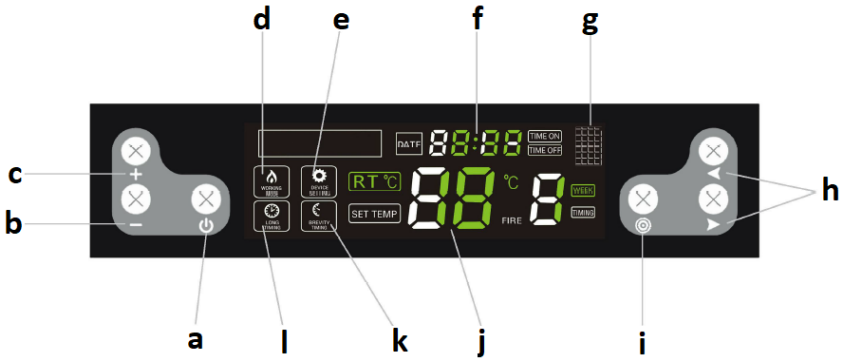

a. Tlačidlo zapnutia/vypnutia zariadenia
b. Tlačidlo na zníženie parametrov
c. Tlačidlo na zvýšenie parametrov
d. Indikátor prevádzkového režimu
e. Indikátor režimu nastavenia
f. Hodiny
g. Infračervený port (na diaľkové ovládanie)
h. Tlačidlá na výber / prepínanie funkcií
i. Tlačidlo výberu nastavení
j. Teplota
k. Indikátor časového úseku
l. Indikátor dlhého času

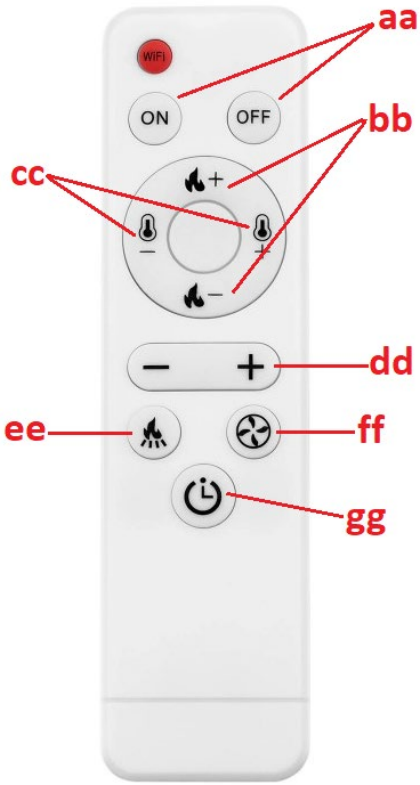

aa. Tlačidlo ON/OFF zariadenia
bb. Tlačidlá na nastavenie úrovne zapaľovania
cc. Tlačidlá nastavenia úrovne teploty
dd. Tlačidlo na zvýšenie/zníženie hodnoty pre daný parameter
ee. Tlačidlo na nastavenie pracovnej frekvencie podávača peliet
ff. Tlačidlo na nastavenie rýchlosti odsávacieho ventilátora
hg. Tlačidlo pre zjednodušené zmeny v režime časovača

3.3.2 Pred prvým spustením

DÔLEŽITÉ: kachle môžu pri prvom použití vydávať nepríjemný zápach - farba vo vnútri vyhorí. Je to normálne a nie je to chyba produktu – nepríjemný zápach by mal časom prejsť.

- Pelety vkladajte do pece nasypaním (nie je potrebné úplne naplniť násypku).

- Nastavte červený vypínač (14) do polohy ON ("I") - mal by sa rozsvietiť, čo znamená, že kachle sú pod napätím a začali pracovať.
- Po spustení prejde kachlový systém do samodiagnostického procesu a v prípade úspechu je zariadenie pripravené na prevádzku.

3.3.3 Štartovanie a práca

DÔLEŽITÉ: pred uvedením do prevádzky sa uistite, že je ohnisko (12) naplnené peletami a že nádoba na popol (13 alebo 15 podľa modelu) je správne umiestnená (pozri obrázky nižšie):

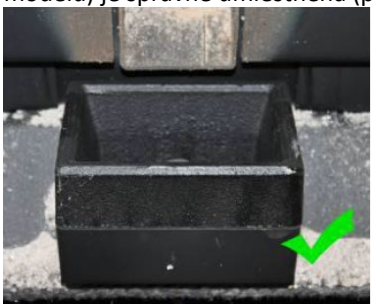

Pred zapálením treba z ohniska odstrániť zvyšky nespálených peliet.

a) Zapínanie/vypínanie

Na spustenie kachlí prepnite hlavný vypínač (14 alebo 16) do polohy „I“ a stlačte tlačidlo zapnutia/vypnutia (a). Zariadenie sa spustí a vstúpi do režimu automatického zapaľovania a informácie na displeji budú vyzerať takto:

Podobne použite rovnaké tlačidlo (a) na vypnutie kachlí a displej bude vyzerať takto:

Keď kachle prejdú do režimu automatického čistenia popola, displej bude vyzerať takto:

POZNÁMKA: po vypnutí kachlí bude oheň pokračovať v horení, kým pelety v ohnisku úplne nevyhoria. Počas tejto doby budú bežať obidva ventilátory – prúdový aj výfukový. Doba horenia je cca. 15 minút.

b) Nastavenie časovača na zapnutie/vypnutie

Keď je sporák vypnutý, stlačte a podržte tlačidlo zapnutia/vypnutia (a), aby ste nastavili časovač na 12 hodín, tj kachle sa automaticky zapnú po 12 hodinách. Keď ovládacie prvky blikajú:

Pomocou tlačidiel na zvýšenie/zníženie parametrov (b/c) a spínacím tlačidlom (h) nastavte čas do zapnutia kachlí.

Rovnakým spôsobom môžete počas prevádzky kachlí nastaviť čas do vypnutia, teda stlačením a podržaním tlačidla zapnutia/vypnutia (a). Keď blikajú:

Pomocou tlačidiel zvýšenia/zníženia (b/c) a prepínania (h) nastavte čas do vypnutia.

Po nastavení času zapnutia/vypnutia časovač na displeji každých 5 sekúnd zobrazí, koľko času zostáva do spustenia/zastavenia kachlí.

c) Nastavenie týždenného časovača

Na každý deň v týždni je možné individuálne naprogramovať čas zapnutia a vypnutia kachlí - s možnosťou 2 kôl zapnutia/vypnutia každý deň. Za týmto účelom stlačte 4-krát tlačidlo voľby nastavení (i). Stlačením funkčných/prepínacích tlačidiel (h) vyberte hodiny, minúty a deň a upravte hodnoty pomocou tlačidiel zníženia/zvýšenia (b/c). Po nastavení na daný deň môžete nastaviť druhé zapnutie/vypnutie v ten istý deň súčasným stlačením oboch funkčných/prepínacích tlačidiel (h). Môžete tiež nastaviť jeden a ten istý čas zapnutia/vypnutia pre každý deň v týždni.

POZNÁMKA: funkcia zapínania a vypínania kachlí dvakrát denne je dostupná len pre modely vyrobené po roku 2022.

DÔLEŽITÉ: Pred nastavením týždenného časového plánu nenastavujte jediný čas zapnutia/vypnutia, pretože jedno nastavenie má prioritu a potom týždenný plán nebude fungovať.

Ak chcete zrušiť týždenný časovač, stlačte 4-krát tlačidlo nastavení (i), potom pomocou tlačidiel funkcií/prepínania (h) vyberte nastavenie, ktoré chcete vymazať, a stláčajte tlačidlo na zníženie hodnoty (-), kým sa na displeji nezobrazí hodiny (f). ukazuje hodnotu:

Potom môžete pomocou prepínacích tlačidiel (h) vybrať iný čas na vymazanie a zopakovať kroky popísané vyššie. Stlačením a podržaním tlačidla nastavení sa vrátite k zmene nastavenia:

Po vymazaní celého týždenného časovača indikátor na displeji zhasne:

d) Nastavenie teploty

Stlačte tlačidlo nastavenia (i) a ak sa rozsvieti:

začne blikať, nastavte teplotu v rozsahu 10-35 ° C. Ak teplota vo vykurovanej miestnosti dosiahne nastavenú hodnotu, prístroj sa automaticky prepne na najnižší program P1 – „economy“.

DÔLEŽITÉ: ak teplota v zásobníku dosiahne alebo prekročí 90 ° C. Kachle sa tiež vypnú, keď teplota v nich dosiahne 700 ° C.

e) Založenie ohňa a dúchadla

Dvojitým stlačením tlačidla nastavenia (i) sa aktivuje možnosť nastavenia ohňa. Ak nasledujúce ovládacie prvky:

flash, je možné zvoliť jeden z nasledujúcich programov - P0, P1, P2, P3, P4. "P0" je automatický program, to znamená, že kachle automaticky prispôsobia úroveň ohňa nastavenej teplote. „P1“ je ekonomický program – po dosiahnutí nastavenej teploty vo vykurovanej miestnosti sa kachle automaticky prepnú na ekonomický program „P1“.

DÔLEŽITÉ: v prípade, že oheň stmavne a z komína vychádza dym, treba urýchliť prúdenie vzduchu v spaľovacej komore.

f) Nastavenie činnosti podávača peliet

3x stlačenie tlačidla zmeny nastavenia (i) aktivuje možnosť nastavenia pracovnej frekvencie podávača peliet. Ak nasledujúce ovládacie prvky:

blikajú, môžete nastaviť chod podávača peliet v závislosti od kvality používaných peliet. Nastavenie je v rozsahu 1-5. Úroveň "3" je továrenské nastavenie, pričom tlačidlami na

zníženie/zvýšenie hodnoty (b/c) je možné meniť frekvenciu podávača, napr. ak zvolíte úroveň 2, znamená to, že prevádzková frekvencia bude 10% vyššia ako je továrenské nastavenie pre každý z programov, tj pelety sa budú podávať častejšie a pri vyšších hodnotách sa stane opak.

DÔLEŽITÉ: ak teplota vo vnútri kachlí dosiahne 700 ˚ C, podávač peliet sa zastaví, kým teplota neklesne na 650 ˚ C.

g) Nastavenie hodín

5-krát stlačenie tlačidla vám umožní prejsť na nastavenie hodín. Keď ovládacie prvky:

blikajú, nastavte aktuálny deň a čas pomocou funkčných/prepínacích tlačidiel (h).

3.3.4 Chybové svetlá

Poruchy správnej prevádzky kachlí môžu mať za následok zobrazenie jedného z chybových kódov na obrazovke:

Kód chyby	Význam	Možná príčina
"E1"	Chyba snímača izbovej teploty.	• Poškodený obvod snímača teploty na základnej doske. • Samotný snímač teploty je chybný. • Studená spájka.

"E2"	Chyba termoelektrického snímača (termočlánku).	• Usadzovanie sadzí na snímači ovplyvňujúce jeho činnosť. • Vadný termočlánok.
"E3"	Chyba snímača teploty dymu, tj snímač vidí príliš nízku teplotu a v ohnisku nie je zapálenie alebo je zapaľovanie počas prevádzky vypnuté.	• Žiadne pelety v podávači. • Príliš malé množstvo peliet v spaľovacej komore, oheň je príliš nízky a teplota v peci je príliš nízka.

3.4. Čistenie a údržba

a) Pred čistením, výmenou príslušenstva a keď sa stroj nepoužíva, vypnite ho, odpojte zo siete a nechajte vychladnúť.
   - Počkajte, kým sa rotujúce prvky nezastavia.

b) Na čistenie povrchov používajte len nekorozívne čistiace prostriedky.

c) Zariadenie nestriekajte prúdom vody ani ho neponárajte do vody.

d) Dbajte na to, aby sa cez vetracie otvory v kryte nedostala voda.

e) Pomocou kefy a stlačeného vzduchu vyčistite vetracie otvory.

f) Vykonávajte pravidelné prehliadky jednotky, kontrolu technickej spôsobilosti a prípadných poškodení.

g) Nenechávajte batérie v diaľkovom ovládači, keď ho nebudete dlhší čas používať.

h) Nečistite zariadenie kyslými látkami, medicínskymi produktmi, riedidlami, palivom, olejom alebo inými chemikáliami, pretože by to mohlo poškodiť zariadenie.

i) Frekvencia čistenia kachlí závisí najmä od obsahu popola v peletách, preto sa odporúča používať pelety s čo najmenším množstvom popola. To predĺži intervaly čistenia zariadenia.

j) Kontaminanty prítomné v každej pelete tvoria počas spaľovania trosku. Blokuje prúdenie vzduchu do ohniska, preto by sa kachle mali denne kontrolovať, či nemajú otvory upchaté troskou. V prípade potreby ho odstráňte odstránením ohniska, keď je sporák studený.

k) Nedostatočné množstvo vzduchu v procese spaľovania (nedokonalé spaľovanie), časté spúšťanie/odstavovanie vedie k tvorbe sadzí, ktoré sa hromadia na skle, výmenníku a výfukovom potrubí. Spaľovaciu komoru preto pravidelne čistite odstránením popola a iných nečistôt z jej vnútra. Aspoň raz za mesiac skontrolujte, či kachle neobsahujú sadze a v prípade potreby ich odstráňte

l) V závislosti od kvality peliet sa môže vo výfukovom potrubí nahromadiť trochu popola a trochu dechtu. Komín sa odporúča kontrolovať a v prípade potreby čistiť každých šesť mesiacov alebo po spálení každé 2 tony peliet.

m) Na čistenie vnútra kachlí sa odporúča použiť špeciálny vysávač na (studený) popol.

n) Čistenie srdca - frekvencia približne každých 10 spálených vriec peliet:

- Otvorte dvierka pece, vyberte ohnisko a dôkladne ho vyčistite, najmä otvory v ňom, napr. pomocou skrutkovača.
- Pri čistení ohniska starostlivo a jemne očistite keramický horák.
- Pri ukladaní ohniska späť na svoje miesto dbajte na to, aby presne zapadlo do otvoru tak, aby jeho horná strana bola v prednej časti kachlí.

o) Čistenie skla:

- Nikdy neotvárajte predné dvierka a nečistite sklo, keď je rúra v prevádzke, najmä keď je horúca.
- Vychladnuté sklo očistite papierovými utierkami a trochou čističa skla.

p) Čistenie nádoby na popol:

POZOR: nikdy neotvárajte nádobu na popol, keď sú kachle horúce!

- Otvorte dvierka kachlí a uvoľnite západky nádoby na popol v spodnej časti.
- Vytiahnite nádobu a vyprázdnite ju od popola.
- Prípadné zvyšky odstráňte pomocou špeciálneho vysávača popola.
- Pri vkladaní nádoby na popol sa uistite, že presne a pevne sedí. V opačnom prípade môže snímač zistiť neprítomnosť nádoby a v dôsledku toho kachle vypnúť.

q) Odporúčané štandardné intervaly čistenia:
- Ohnisko - po každom 5 vrecúškach peliet
- Nádoba na popol - po každých 10 vreciach
- Odsávací ventilátor - po každých 100 vreciach
- Fúkací ventilátor - po každých 50 vreciach

Vybité batérie vyberte z diaľkového ovládača rovnakým spôsobom, akým ste ich vložili.
Batérie vráťte do zariadenia zodpovedného za ich likvidáciu.

LIKVIDÁCIA POUŽITÝCH ZARIADENÍ
Toto zariadenie nevyhadzujte do komunálneho odpadu. Odovzdajte ho na recyklačnom a zbernom mieste elektrických zariadení. Toto je označené symbolom na produkte, návode na obsluhu alebo obale. Materiály použité v tomto spotrebiči sú recyklovateľné podľa ich označenia. Opätovným použitím, recykláciou alebo aplikáciou iných foriem využitia odpadových strojov výrazne prispievate k ochrane nášho životného prostredia.
Informácie o miestnom recyklačnom zariadení získate od miestnych úradov.

Riešenie problémov

Zoznam obsahuje bežné problémy so zariadením. Pred kontaktovaním servisu výrobcu sa odporúča skontrolovať, či problém nedokážete vyriešiť sami.

Problém	Možná príčina	Riešenie
1. Kontrolka LED napájania sa nerozsvieti, keď je napájanie zapnuté.	Rúra ani ovládací panel nie sú napájané.	Skontrolujte napájanie a zapojenie káblov.
	Poistka je chybná.	Vymeňte poistku na spínači alebo na ovládacom paneli.
2. Po zapnutí napájania sa obrazovka nerozsvieti a ozve sa pípnutie.	Uvoľnené káblové pripojenie.	Skontrolujte a pripojte správne.
	Porucha alebo poškodenie kábla.	Vymeňte kábel (výmenu môže vykonať iba kvalifikovaný elektrikár) alebo kontaktujte servisné oddelenie výrobcu.
3. Obrazovka sa nezapne, keď je napájanie zapnuté.	Pozri problém (1) a (2).	Pozri problém (1) a (2).
	Displej je poškodený.	Vymeňte displej alebo kontaktujte servisné oddelenie výrobcu.
4. Prietokový ventilátor nefunguje, keď je rúra zapnutá.	Po úspešnom zapálení začne fungovať prietokový ventilátor.	Chvíľu počkajte.
	Detektor dymu nie je správne pripojený.	Správne upevnite detektor dymu alebo požiadajte o opravu servisné oddelenie výrobcu.
	Toto je normálne počas fázy zapaľovania. 20	Chvíľu počkajte

5. Hriadeľ šneku nepodáva pelety.	sekúnd po zapnutí začne dávku podávať.	
	Vyskytol sa problém so spojením medzi podávacím motorom a hriadeľom závitovky.	A. Skontrolujte, či skrutky medzi hriadeľom závitovky a motorom nie sú uvoľnené alebo či nesedia. B. Skontrolujte, či motor hriadeľa závitovky nie je poškodený alebo či je kábel správne pripojený.
	V nádrži nie je palivo.	Nalejte palivo do nádrže.
	Kanál hriadeľa šneku je zablokovaný.	Skontrolujte, či nie je upchaté potrubie hriadeľa šneku.
	Motor šnekového hriadeľa je chybný.	Kontaktujte servisné oddelenie výrobcu.
6. Nesprávne množstvo náplne.	Príliš veľa peliet na spálenie v požadovanom čase.	Upravte nastavenie dávkového podávania na -2 alebo -1 v závislosti od skutočných podmienok (predvolené nastavenie z výroby je 3).
	Nedostatok peliet na správne spaľovanie.	Upravte nastavenie dávkového podávania na +2 alebo +1 (predvolené nastavenie od výroby je 3).
7. 15 minút po zapálení sa rúra automaticky vypne a zobrazí sa chyba zapaľovania (kód chyby: E3)	Nedostatok peliet alebo podávanie peliet nie je dostatočne účinné, čo spôsobuje poruchu zapaľovania.	Skontrolujte systém hriadeľa závitovky a či je nádrž prázdna.

	Detektor dymu nedokáže správne zistiť teplotu dymu.	Detektor dymu je poškodený alebo nesprávne pripevnený, kontaktujte výrobcu so žiadosťou o výmenu alebo opravu detektora dymu.
8. Plameň je menší. Pelety nie sú dostatočne horiace. Na skle sa nahromadil prach.	Nedostatok vzduchu v spaľovacej komore	1. Skontrolujte tesniace vlastnosti tesniacej lišty na dverách. 2. Skontrolujte, či nie je upchaté prívodné alebo výfukové potrubie 3. Zvýšte rýchlosť výfukového ventilátora na -5 alebo +5 (predvolené 0) 4. V prípade potreby kontaktujte servis výrobcu.
9. Plameň zhasne a na displeji sa zobrazí hlásenie o nedostatku peliet (kód chyby: E3).	Bez poplatku (pelety)	Pozri problém (5)
	Príliš málo peliet má za následok príliš nízku teplotu dymu.	Upravte čas dávkového podávania.
10. Príliš slabé zahrievanie.	Rúry výmenníka tepla sú zaprášené.	Vyčistite rúrku výmenníka tepla.
11. Chybný snímač okolitej teploty (kód chyby: E1).	Snímač izbovej teploty je poškodený alebo nesprávne pripojený.	Opravte snímač, opravte spôsob inštalácie alebo kontaktujte servisné oddelenie výrobcu.
12. Porucha snímača dymu (kód chyby: E2).	Detektor dymu je chybný alebo nie je správne pripojený.	Opravte snímač, opravte spôsob inštalácie alebo kontaktujte servisné oddelenie výrobcu.

13. Keď zapnete napájanie, môžete si všimnúť, že poistka vo vypínači je chybná.	Skrat v zariadení.	Kontaktujte servisné oddelenie výrobcu.
14. Odťahový ventilátor nefunguje, ale prietokový ventilátor funguje, keď je rúra zapnutá.	Nesprávne pripojenie odťahového ventilátora a prietokového ventilátora.	Vymeňte výfukový ventilátor a pripojenie prietokového ventilátora.
15. Hriadeľ šneku pracuje nepretržite.	Porucha motora šnekového hriadeľa.	Kontaktujte servisné oddelenie výrobcu.
	Skontrolujte, či na zariadení nedošlo k závažnej poruche.	Kontaktujte servisné oddelenie výrobcu.
16. Displej zobrazuje vysokú teplotu v miestnosti (rúry s termocirkuláciou).	Chybný snímač okolitej teploty	Pozri problém (11).
	Snímač okolitej teploty namontovaný príliš blízko k predmetom s vysokou teplotou.	Umiestnite snímač okolitej teploty ďalej od predmetov s vysokou teplotou.

Informačné požiadavky na lokálne ohrievače priestoru na tuhé palivo

Identifikátor(y) modelu: MSW-PLT-13											
Funkcia nepriameho ohrevu: nie											
Priamy tepelný výkon: 13 (kW)											
Nepriamy tepelný výkon: ...(kW): neuvádza sa											
Palivo	**Preferované palivo (iba jedno):**	**Iné vhodné palivo (palivá):**	**η_s [x %]:**	**Emisie vykurovania priestorov pri menovitom tepelnom výkone (1)**				**Emisie vykurovania priestorov pri minimálnom tepelnom výkone (1) (2)**			
				PM	**OGC**	**CO**	**NIE_x**	**PM**	**OGC**	**CO**	**NIE_x**
				[x] mg/ ^{Nm3} (13 % $_{O2}$)				**[x] mg/ ^{Nm3} (13 % $_{O2}$)**			
Drevené polená s obsahom vlhkosti ≤ 25 %	[nie]	[nie]									
Lisované drevo s obsahom vlhkosti < 12 %	[áno]	[nie]	79,5	14	6	50	101				
Ostatná drevná biomasa	[nie]	[nie]									
Nedrevná biomasa	[nie]	[nie]									
Antracit a suché uhlie	[nie]	[nie]									
Tvrdý koks	[nie]	[nie]									
Nízkoteplotný koks	[nie]	[nie]									
Bitúmenové uhlie	[nie]	[nie]									
Lignitové brikety	[nie]	[nie]									
Rašelinové brikety	[nie]	[nie]									

Brikety zo zmiešaných fosílnych palív	[nie]	[nie]									
Iné fosílne palivo	[nie]	[nie]									
Brikety z biomasy a fosílnych palív	[nie]	[nie]									
Iná zmes biomasy a tuhého paliva	[nie]	[nie]									

Charakteristiky pri prevádzke len s preferovaným palivom								
Položka	**Symbol**	**Hodnota**	**Jednotka**		**Položka**	**Symbol**	**Hodnota**	**Jednotka**
Tepelný výkon					**Užitočná účinnosť (NCV, ako bolo prijaté)**			
Nominálny tepelný výkon	P_{nom}	13,1	kW		Užitočná účinnosť pri menovitom tepelnom výkone	$\eta_{th,nom}$	90,2	%
Minimálny tepelný výkon (orientačný)	P_{min}		kW		Užitočná účinnosť pri minimálnom tepelnom výkone (orientačná)	$\eta_{th,min}$		%
Spotreba pomocnej elektriny					**Typ tepelného výkonu/regulácia izbovej teploty (vyberte jednu)**			
Pri menovitom tepelnom výkone	el_{max}	0,087	kW		jednostupňový tepelný výkon, žiadna regulácia izbovej teploty		[nie]	
Pri minimálnom tepelnom výkone	el_{min}		kW		dva alebo viac manuálnych stupňov, žiadna regulácia izbovej teploty		[nie]	

V pohotovostnom režime	el_{SB}	0,001	kW		s mechanickým termostatom na reguláciu izbovej teploty	[nie]	
Požiadavka na stály výkon zapaľovacieho plameňa					s elektronickou reguláciou teploty v miestnosti	[nie]	
Požiadavka na výkon pilotného plameňa (ak je k dispozícii)	P_{pilot}		kW		s elektronickou reguláciou izbovej teploty a denným časovačom	[nie]	
					s elektronickou reguláciou izbovej teploty a týždenným časovačom	[áno]	
					Ďalšie možnosti ovládania (možnosť viacerých výberov)		
					ovládanie izbovej teploty s detekciou prítomnosti	[áno]	
					ovládanie izbovej teploty, s detekciou otvoreného okna	[nie]	
					s možnosťou ovládania vzdialenosti	[áno]	
Kontaktné údaje	Výrobca: expondo Polska sp. z oo sp. k. ul. Nowy Kisielin-Innowacyjna 7, 66-002 Zielona Góra | Poľsko, EÚ						

Това ръководство за потребителя е преведено чрез машинен превод. Положихме всички усилия, за да гарантираме, че преводът е точен, но имайте предвид, че автоматизираните преводи не са перфектни и не са предназначени да заменят човешки преводачи. Официалната версия на ръководството за потребителя е на английски език. Всички разлики между преведената версия и оригиналния английски не са правно обвързващи. Ако имате някакви въпроси относно точността на превода, моля, вижте английската версия, която е официалната справка. Повече езикови версии са достъпни при заявка чрез info@expondo.com.

Технически данни

Описание на параметъра		Стойност на параметъра
Име на продукта		Пелетна камина
Модел		**MSW-PLT-13**
Захранващо напрежение [V~] / Честота [Hz]		230/50
Номинална входна мощност [W]		47-380
Клас на безопасност		аз
IP клас		IPX0
Размери [ширина x дълбочина x височина; mm]		610 x 500 x 940
Нетно/бруто тегло [kg]		115/130
Номинална и намалена топлинна мощност [kW]	Максимум	13
	Минимална	3
Енергийна ефективност [%]	Минимална	90
	Максимум	80
Съдържание на пепел		0,12%
Спомагателна консумация на електроенергия [W]		47-60
Тип гориво		дървесни пелети
Батерия за дистанционно управление		AAA LR03 1.5V (x2)
Диаметър на входната тръба [mm]		50
Диаметър на изходящата тръба [mm]		80
Минимално безопасно разстояние на страната на устройството от запалими материали [mm]:		Вдясно = 1200 Гръб = 250 Ляво = 1200
Капацитет на резервоара [kg]		25
Разход на пелети [kg/h]		0.6-3.6
Ефективност [%]		90
Отоплителна площ [≤m ^{2}]		130
Време за автоматична работа [h]		7-36

1. Общо описание

Това ръководство има за цел да ви помогне за безопасна и надеждна употреба. Продуктът е проектиран и произведен стриктно в съответствие с техническите спецификации, използвайки най-новите технологии и компоненти и поддържайки най-високите стандарти за качество.

ПРОЧЕТЕТЕ ВНИМАТЕЛНО И РАЗБЕРЕТЕ ТОВА РЪКОВОДСТВО, ПРЕДИ ДА ЗАПОЧНЕТЕ РАБОТАТА.

За да осигурите дълга и надеждна работа на устройството, уверете се, че го използвате и поддържате правилно в съответствие с указанията в това ръководство с инструкции. Техническите данни и спецификации в това ръководство са актуални. Производителят си запазва правото да прави промени с цел подобряване на качеството. Като се има предвид техническият прогрес и възможността за намаляване на шума, уредът е проектиран и изграден по такъв начин, че рисковете, произтичащи от шумовите емисии, да бъдат намалени до възможно най-ниското ниво.

Обяснение на символите

Продуктът отговаря на приложимите стандарти за безопасност.

Прочетете ръководството преди употреба.

Рециклируем продукт.

ВНИМАНИЕ! или **ПРЕДУПРЕЖДЕНИЕ!** или **ЗАПОМНЕТЕ!** описване на ситуация (общ предупредителен знак).

Носете защитни ръкавици.

Внимание! Горещата повърхност може да причини изгаряния! (изпускателната тръба може да се нагрее до 160 ° C по време на работа!)

Само за вътрешна употреба.

Не покривайте устройството с никакви материали или предмети.

ВНИМАНИЕ! Цифрите в това ръководство са само илюстративни и може да се различават в някои детайли от действителния външен вид на продукта.

2. Безопасност при употреба

ВНИМАНИЕ! Прочетете всички предупреждения и инструкции за безопасност. Неспазването на предупрежденията и инструкциите може да доведе до токов удар, пожар и/или сериозно нараняване или смърт.

Терминът "устройство" или "продукт" в предупрежденията и в описанието на ръководството се отнася до:
камина на пелети.

2.1. Електрическа безопасност

a) Щепселът на това устройство трябва да влиза в контакта. Не модифицирайте щепсела по никакъв начин. Оригиналните щепсели и съвпадащите контакти намаляват риска от токов удар.
b) Не докосвайте устройството с мокри или влажни ръце.
c) Не използвайте кабела по непредвиден начин. Никога не го използвайте за носене на устройството или за изваждане на щепсела от контакта. Дръжте кабела далеч от източници на топлина, масло, остри ръбове или движещи се части. Повредените или заплетени кабели увеличават риска от токов удар.
d) Не използвайте уреда, ако захранващият кабел е повреден или показва признаци на износване. Повреден захранващ кабел трябва да се смени от квалифициран електротехник или сервизен отдел на производителя.
e) За да избегнете токов удар, не потапяйте кабела, щепсела или самото устройство във вода или друга течност. Не използвайте уреда върху мокри повърхности.
f) ВНИМАНИЕ – ОПАСНОСТ ЗА ЖИВОТА! Когато почиствате или използвате уреда, никога не го потапяйте във вода или други течности.
g) Не използвайте уреда в помещения с много висока влажност / в непосредствена близост до резервоари за вода!
h) Не позволявайте машината да се намокри. Опасност от токов удар!

2.2. Безопасност на работното място

a) Поддържайте работното място подредено и добре осветено. Разстройството или лошото осветление могат да доведат до инциденти. Бъдете предвидливи, внимавайте какво правите и използвайте здравия разум, когато използвате уреда.
b) Не използвайте уреда в експлозивна зона, например в присъствието на запалими течности, газове или прах. Устройството произвежда искри, които могат да запалят прах или изпарения.
c) Ако установите повреда или нередност в работата на уреда, незабавно го изключете и докладвайте на упълномощено лице.
d) Ако имате някакви съмнения дали продуктът работи правилно или дали е повреден, свържете се със сервизния отдел на производителя.
e) Ремонт на устройството може да се извършва само от сервиза на производителя. Не се опитвайте да ремонтирате продукта сами!
f) В случай на открит пламък или пожар, използвайте само пожарогасители със сух прах или сняг (CO2), за да гасите оборудването под напрежение.
g) Не се допускат деца или неупълномощени лица в работната зона. (Невниманието може да доведе до загуба на контрол върху уреда.)
h) Използвайте уреда в добре проветриво помещение.
i) Когато започнете да работите с уреда, постепенно увеличете подаването на въздух към уреда, за да сте сигурни, че работи правилно. Ако забележите, че устройството не работи правилно, незабавно го изключете от захранването със сгъстен въздух и се свържете със сервизния отдел на производителя.
j) При опасност за живота или здравето, злополука или повреда, спрете уреда с бутона АВАРИЙНО ИЗКЛЮЧВАНЕ!
k) Проверявайте редовно състоянието на стикерите за безопасност. Сменете ги, ако са нечетливи.
l) Запазете тези инструкции за употреба за бъдещи справки. Ако продуктът трябва да бъде предаден на трета страна, предайте го с това ръководство за потребителя.
m) Съхранявайте компонентите на опаковката и малките монтажни части далеч от деца.
n) Пазете уреда далеч от деца и животни.
o) Когато използвате този продукт заедно с други устройства, следвайте и другите инструкции за употреба.
p) Инсталирайте продукта в съответствие с местните, националните и държавните закони и разпоредби. Освен това монтажът трябва да се

извършва от оторизиран персонал, професионално обучен за този вид работа.

Запомнете! Пазете децата и другите минувачи в безопасност, докато работят с оборудването.

2.3. Лична безопасност

a) Не работете с това устройство, ако сте уморени, болни или под въздействието на алкохол, наркотици или лекарства, които могат да нарушат способността ви да работите с устройството.
b) Устройството не е предназначено да се използва от лица (включително деца) с намалени умствени, сетивни или интелектуални функции или лица без опит и/или познания, освен ако не са под надзор или са инструктирани от лице, отговорно за тяхната безопасност, как да работят устройството.
c) Уредът може да се управлява от лица, които са физически годни, способни да работят с него и подходящо обучени, които са прочели това ръководство за употреба и са обучени за безопасност и здраве при работа.
d) Бъдете внимателни и здрав разум, когато работите с този уред. Миг невнимание по време на работа може да доведе до сериозно нараняване.
e) Използвайте лични предпазни средства, както се изисква, когато работите с уреда, както е посочено в Раздел 1 от обяснението на символите. Използването на подходящи, одобрени лични предпазни средства намалява риска от нараняване.
f) Продуктът не е играчка. Децата трябва да се наблюдават, за да се гарантира, че не си играят с уреда.

2.4. Безопасно използване на устройството

a) Не използвайте устройството, ако превключвателят за ВКЛ./ИЗКЛ. не функционира правилно (не се включва и изключва). Устройствата, които не могат да се управляват от превключвателя, не са безопасни, не могат да работят и трябва да бъдат ремонтирани.
b) Изключете устройството от захранването преди настройка, почистване или обслужване. Тази предпазна мярка намалява риска от случайно стартиране.

c) Поддържайте уреда в добро работно състояние. Проверявайте преди всяка употреба за общи повреди или повреди на движещи се части (пукнатини в части и компоненти или всяко друго състояние, което може да повлияе на безопасната работа на устройството). Ако е повредено, поправете устройството преди употреба.
d) Съхранявайте продукта на недостъпно за деца място.
e) Ремонтите и поддръжката трябва да се извършват от квалифициран персонал, като се използват само оригинални резервни части. Това ще гарантира безопасността на употреба.
f) За да осигурите проектираната оперативна цялост на устройството, не отстранявайте фабрично инсталираните капаци и не разхлабвайте винтовете.
g) Избягвайте ситуации, при които устройството спира при големи натоварвания по време на работа. Това може да причини прегряване на задвижващите елементи и последваща повреда на оборудването.
h) Не докосвайте движещи се части или аксесоари, освен ако устройството не е изключено от контакта.
i) Почиствайте устройството редовно, за да предотвратите трайно натрупване на мръсотия.
j) Използвайте дървесни пелети за захранване на уреда. Забранено е използването на други горива или отпадъци.
k) Продуктът не е играчка. Почистването и поддръжката не трябва да се извършват от деца без надзор на възрастен.
l) Не пускайте празен модул.
m) Не подправяйте устройството, за да промените неговата работа или дизайн.
n) Не претоварвайте устройството.
o) Не блокирайте вентилационните отвори на уреда!
p) Не поставяйте и не сушете бельо върху продукта. Всички сушилни и подобни устройства трябва да се държат на подходящо разстояние от продукта.
q) Неправилното използване на продукта или неправилно извършената поддръжка може да създаде сериозен риск от експлозия в горивната камера!
r) Не работете с продукта с отворена врата или със счупено стъкло. Ако системата за запалване е повредена, запалването със запалими материали не трябва да се принуждава.
s) Не докосвайте предната част на уреда по време на работа - опасност от изгаряне!

ВНИМАНИЕ! Въпреки че продуктът е проектиран да бъде безопасен и има подходящи предпазни мерки и въпреки

допълнителните функции за безопасност, предоставени на потребителя, все още съществува малък риск от злополука или нараняване при работа с продукта. Препоръчва се повишено внимание и здрав разум при използване на продукта.

ПРЕДУПРЕЖДЕНИЕ: Забранено е използването на този продукт в автомобили, каравани, камиони, палатки и др.

ВНИМАНИЕ! Ако инсталацията не е извършена в съответствие с посочените процедури, в случай на повреда в захранването може да се случи част от изгорелите газове да проникнат в помещението. В някои случаи може да е необходимо да се инсталира UPS устройство, за да се поддържа течението.

Expondo не носи каквато и да било отговорност за щети на лица или предмети, произтичащи от неспазване на правилата, описани в горепосочените точки, и за продукти, които не са монтирани в съответствие със стандартите.

ПРЕДУПРЕЖДЕНИЕ: Забранено е използването на този продукт в автомобили, каравани, камиони, палатки и др.

3. Указания за употреба

Устройството е предназначено за генериране на топлина за отопление на сгради и вода чрез изгаряне на пелети. Подходящ е за постоянен монтаж в сгради, но не е подходящ за използване в сглобяеми къщи.

ВАЖНО: продуктът е предназначен за изгаряне само на дървесни пелети, не използвайте други видове пелети и дърва. Препоръчваме да използвате пелети, които отговарят (или надвишават) следните стандарти:

Съдържание на влага (след изгаряне) съгласно CEN/TS 14774-1 и ISO 687	≤12%
Съдържание на пепел (след изгаряне) съгласно ISO 1171	≤0,7% (без кората) ≤2,0% (с кората)
Съдържание на летливи вещества (суха, безпепелна основа) съгласно ISO 562	80% до 88%
Съдържание на водород (след изгаряне) съгласно ISO 609	5,0% до 6,5%

Съдържание на въглерод (след изгаряне) съгласно ISO 609	40% до 50%
Съдържание на сяра (след изгаряне) съгласно ISO 351 и ISO 334	≤0.1%
Калоричност съгласно ISO 1928	16 900 KJ/kg до 19 500 KJ/kg
Диаметър	6 мм
Дължина	≤40 мм

Използването на влажни и/или замърсени пелети (напр. високо съдържание на сол или пясък) ще влоши работата и работата на уреда. Също така, неправилното съхранение на пелетите влияе върху ефективността им, особено когато не се съхраняват в сухо помещение и/или структурата им е нарушена.

Потребителят е отговорен за всички щети в резултат на неправилна употреба.

3.1. Преглед на продукта

MSW-PLT-13:

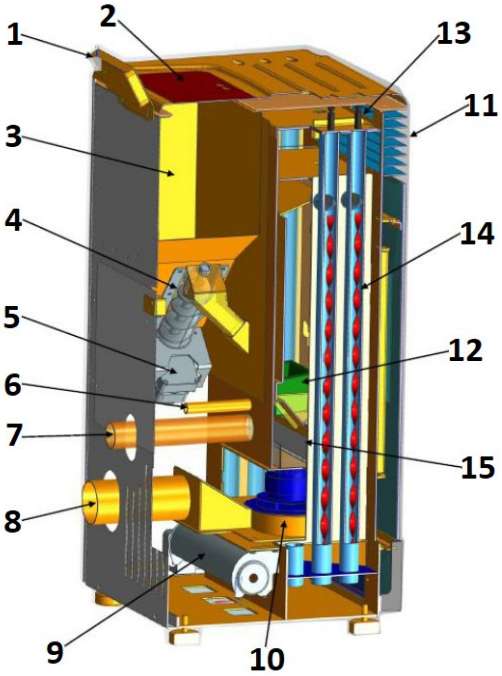

1. Контролен панел
2. Капак на бункера
3. Хопър
4. Червей
5. Червячен двигател
6. възпламенител
7. Входяща тръба за въздух
8. Изпускателна тръба (към комина)
9. Вентилатор
10. Изпускателен вентилатор
11. Изход за топлина
12. огнище
13. Копче
14. Спирални остриета
15. Контейнер за пепел
16. Превключвател за ВКЛЮЧВАНЕ/ИЗКЛЮЧВАНЕ (на гърба на корпуса до гнездото на захранващия кабел - не се вижда на снимката)

3.2. Подготовка за операция

ПОЗИЦИОНИРАНЕ НА УРЕДА

Температурата на околната среда не трябва да надвишава 40°C, а влажността на околната среда не трябва да надвишава 85%. Поставете уреда по начин, който осигурява добра циркулация на въздуха. Спазвайте минималното препоръчително разстояние от всяка стена на модула. Дръжте устройството далече от всякакви запалими материали или предмети. Винаги работете с уреда на равна, стабилна, чиста, огнеупорна и суха повърхност и извън обсега на деца и лица с увредени умствени, сетивни и интелектуални функции. Поставете уреда по такъв начин, че щепселът да може да бъде достигнат по всяко време. Уверете се, че захранването на уреда отговаря на указаното на идентификационната табела!

Ако не е възможно да поставите уреда върху огнеупорна повърхност, поставете го върху незапалима, топлоустойчива подложка с минимална дебелина 15 mm и излизаща извън очертанията на печката (вижте таблицата с технически данни) плюс допълнителни 150 мм отпред.

МОНТАЖ НА УСТРОЙСТВОТО

ВАЖНО: Монтажът, електрическото и водното свързване, както и функционалното тестване и поддръжката трябва да се извършват само от оторизирано, квалифицирано лице. Инсталирайте продукта в съответствие с местните, националните и държавните закони и разпоредби.

<u>Комин/вентилация:</u>

Минимално необходима изолирана стомана - T400 (или по-висока) - устойчива на запалване на сажди. Коминът трябва да има един задължителен ревизионен люк ("a" на снимката по-долу)/ревизионна клапа (b) и цялата инсталация трябва да бъде в съответствие с EN1856-1 и -2.

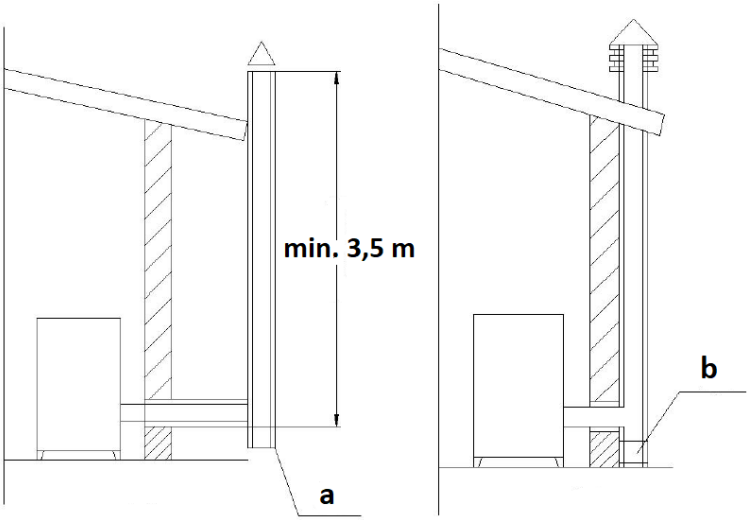

Коминната инсталация трябва да бъде херметична, вертикална, без никакви стеснения, направена от димонепропусклив материал, топлоизолирана (за да се избегне кондензация или охлаждане на дима) и устойчива на нормални механични натоварвания, идващи с времето - препоръчва се стомана за комин AISI 304 с кръгла раздел. Инсталацията трябва да бъде отделена от запалими или запалими материали чрез въздушна междина или подходящо изолирана с материали - вижте стандарт EN1443. Отворът на комина трябва да е в същата стая като модула или най-много в съседна стая. Отдолу трябва да има камера за събиране на сажди и кондензат - достъпна през водоустойчив метален люк.

- Плосък покрив

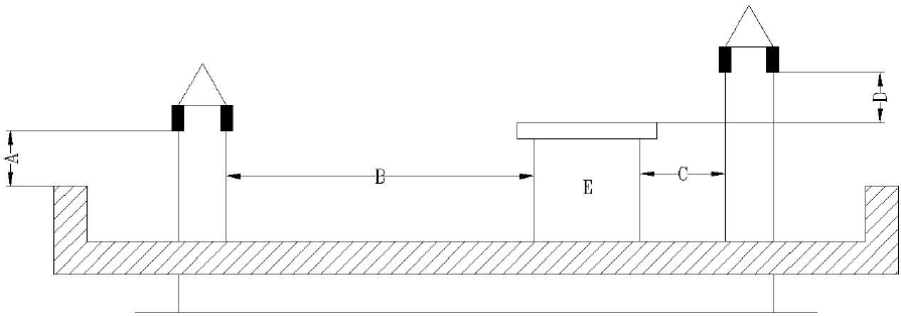

A - 0,5м
B - разстояние >2 m
C - разстояние <2 m
D - 0,5м
E - технически обем.

- Покрив с наклон 15o

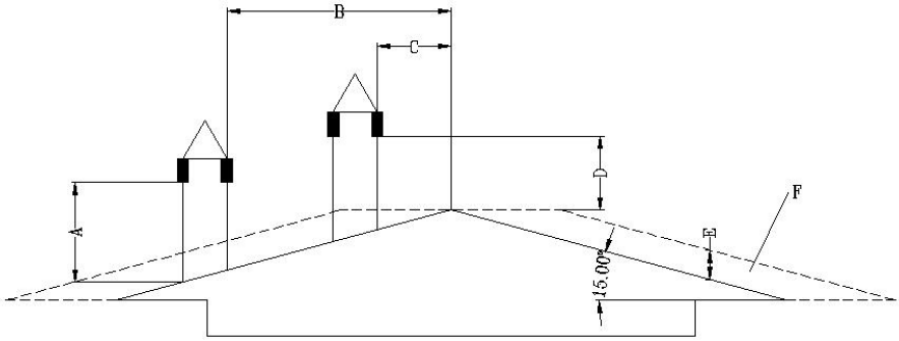

A - мин. 1 м
B - разстояние >1,85 m
B - разстояние <1,85 m
D - 0,5 m над най-високата точка на покрива
E - 0,5м
F - дренажна зона

- Покрив с наклон 30o

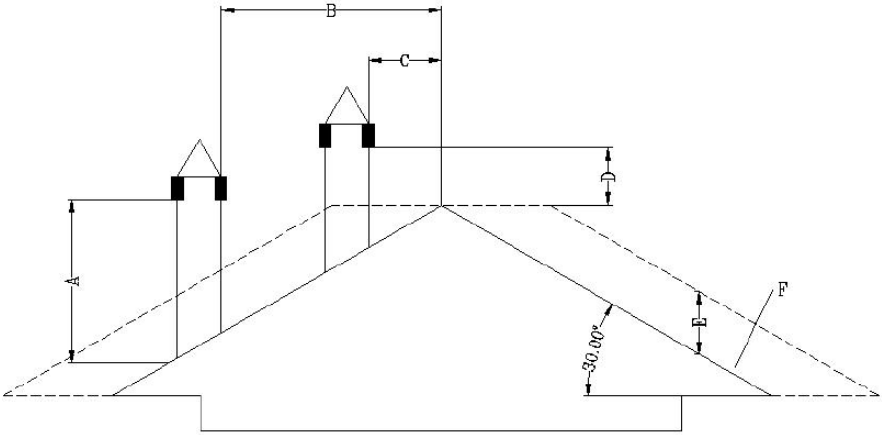

A - мин. 1,3 м
B - разстояние >1,5 m
C - разстояние <1,5 m
D - 0,5 m над най-високата точка на покрива
E - 0,8м
F - дренажна зона

- Покрив с наклон 60o

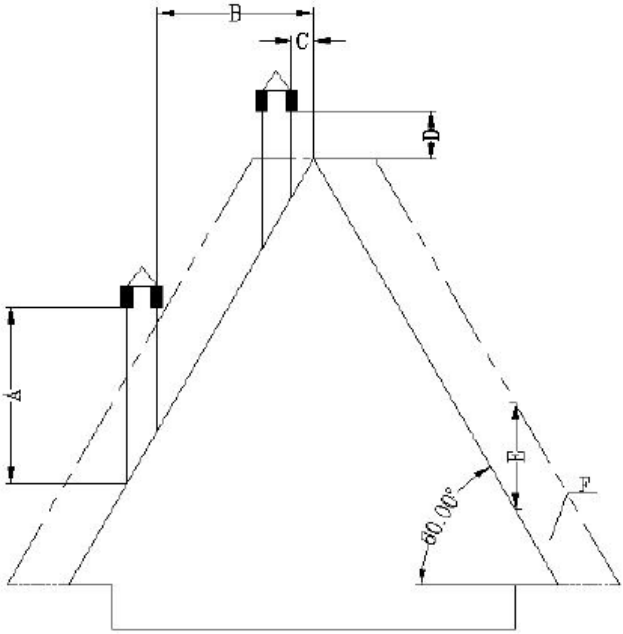

A - мин. 2,6 м
B - разстояние >1,5 m
C - разстояние <1,5 m
D - 0,5 m над най-високата точка на покрива
E - 0,8м
F - дренажна зона

- Покрив с наклон 45 градуса

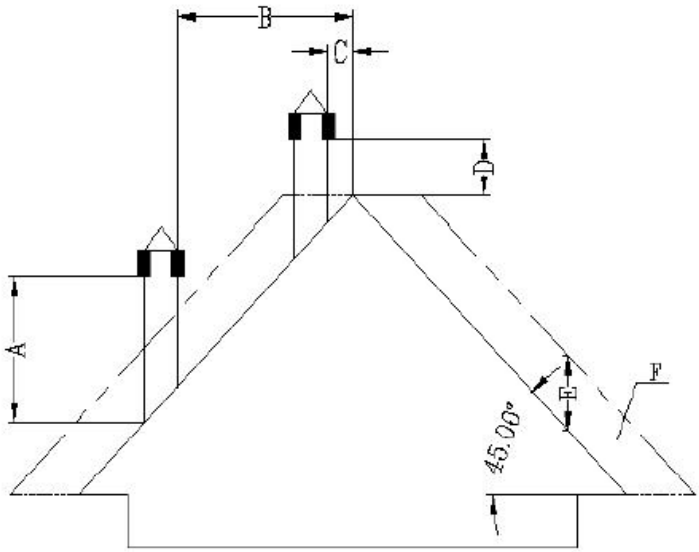

A - мин. 2 м
B - разстояние >1,3 m
C - разстояние <1,3 m
D - 0,5 m над най-високата точка на покрива
E - 2,1м
F - дренажна зона

<u>Изисквания за края на комина:</u>

- Не прокарвайте комина така, че да завършва в затворени или покрити пространства (напр. навес, гараж, таван, мецанин, под слънчевата тераса, веранда, стълбище, вестибюл и т.н.)
- Повърхността на изпускателната тръба може да достигне наистина високи температури (до 160 ˚ C), така че трябва да има устойчиво на високи температури, незапалимо предупреждение срещу риск от сериозни изгаряния или правилно изолирано с незапалим материал.
- Краят на вентилационния комин трябва да е по-висок от тръбата за входящ въздух. Ако димът се отвежда директно през стената, препоръчително е вертикалната коминна тръба да бъде с дължина най-малко 1,5 m за външен монтаж. Това ще предотврати навлизането на дим и неговата миризма обратно в сградата, когато захранването е изключено, и ще избегне горещите пари, които могат да запалят дървата и същевременно да изгорят потребителя.
- Краят на комина не трябва да е по-нисък от 1,2 m, хоризонталното разстояние не по-малко от 1,2 m, а вертикалното разстояние не по-

малко от 0,3 m от вратите, прозорците и гравитационните/вентилационни отвори на сградата.

- Разстоянието до дъното на комина трябва да бъде най-малко 304 mm от земята и повече от 2 m от всяка обществена пътека.
- Краят на комина трябва да е на разстояние най-малко 0,6 m от запалими материали като храсти, растения, треви, огради, надвеси на сгради и съседни сгради.
- За димна вентилация трябва да се използва тръба тип "PL" или "L". Използвайте одобрена стенна розетка или таванна защитна стена на мястото, където коминът преминава през запалимата стена на тавана.
- Всички връзки на комина трябва да прилягат плътно една към друга, да са усукани заедно (ако тръбите нямат заключваща система) и да са запечатани. Колкото по-дълга е тръбата, свързваща изпускателната тръба на комина и колкото повече колена има, толкова по-голямо е съпротивлението на потока дим.

Инсталиране в мобилен дом (холандски):

- Входящият въздух от външната страна на мобилния дом винаги трябва да е доста под края на комина.
- Върхът на комина изисква покритие (навес), за да предпази къщата от дъжд и вредители.
- Печката трябва да бъде здраво закрепена към пода с винтове.
- Печката трябва да бъде заземена с меден проводник 8 mm или по-голям.

Защита от пренапрежение:

Препоръчва се използването на предпазител от пренапрежение, за да предпазите електрическите компоненти на печката от повреда поради колебания на напрежението в електрическата система.

Температурна защита:

Прилага се само за продукти, произведени преди 2023 г. Продуктите, произведени след 2023 г., имат фабрично монтиран сензор за околна температура на място, определено от производителя.

За правилната работа на камината е необходимо в помещението, в което ще работи камината, да се монтира температурен сензор (термостат за ниско напрежение), който да измерва околната температура. Сензорът/термостатът се свързва към задната страна на печката (вижте снимките по-долу) - кабелът му трябва да се развие и за предпочитане да се закрепи към стената на стаята, в която се намира печката, но далеч от

изпускателната тръба и студени предмети, които могат пречат на правилната му работа.

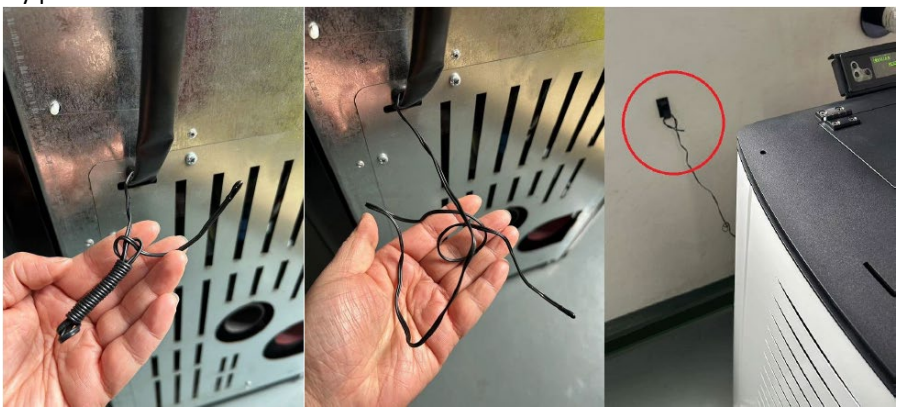

Монтаж на контролния панел:

Прикрепете контролния панел с дисплея към задната част на печката отгоре с винтовете. След това го свържете със захранващия щепсел - вижте снимките по-долу:

3.3. Работа с апарата

3.3.1 Контролен панел / дистанционно управление

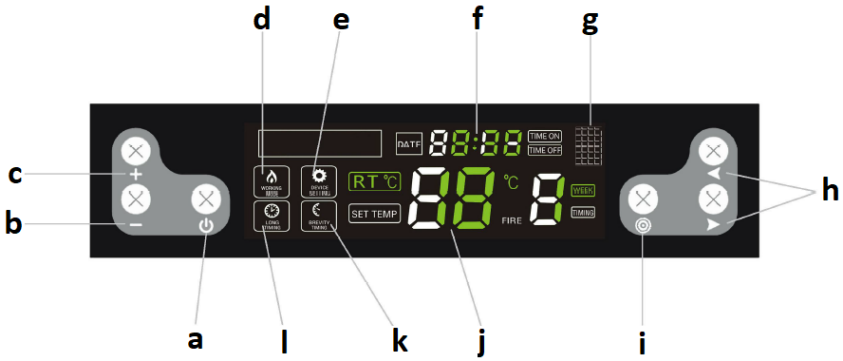

a. Бутон за включване/изключване на устройството
b. Бутон за намаляване на параметрите
c. Бутон за увеличаване на параметрите
d. Индикатор за режим на работа
e. Индикатор за режим на настройка
f. Часовник
g. Инфрачервен порт (за дистанционно управление)
h. Бутони за избор/превключване на функции
i. Бутон за избор на настройки
j. температура
k. Индикатор за времеви интервал
l. Индикатор за дълго време

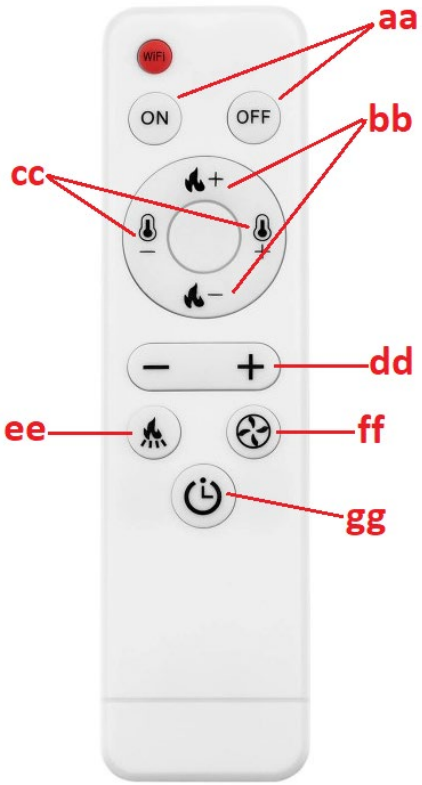

aa. Бутон за ВКЛ./ИЗКЛ. на устройството
bb. Бутони за настройка на степента на запалване
вв. Бутони за настройка на нивото на температурата
дд Бутон за увеличаване/намаляване на даден параметър
ее. Бутон за настройка на работната честота на пелетоподаващото устройство
ff. Бутон за настройка на скоростта на изпускателния вентилатор
hg. Бутон за опростени промени в режим на таймер

3.3.2 Преди стартиране за първи път

ВАЖНО: печката може да излъчи неприятна миризма при първото използване - боята вътре ще изгори. Това е нормално и не е дефект на продукта - неприятната миризма трябва да премине с времето.

- Поставете пелетите в пещта, като ги изсипете вътре (не е необходимо да пълните бункера докрай).
- Поставете червения ключ за захранване (14) на позиция ON ("I") - той трябва да светне, което означава, че печката има захранване и е започнала да работи.
- След стартиране системата на печката ще премине в процедура за самодиагностика и при успех устройството е готово за работа.

3.3.3 Стартиране и работа

ВАЖНО: преди да го пуснете в експлоатация, уверете се, че огнището (12) е пълно с пелети и че контейнерът за пепел (13 или 15 в зависимост от модела) е правилно позиционираи (вижте снимките по-долу):

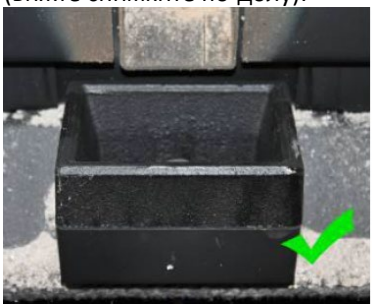

Преди запалване остатъците от неизгорелите пелети трябва да се отстранят от огнището.

а) Включване/изключване

За да стартирате камината, поставете ключа за захранване (14 или 16) в положение "I" и натиснете бутона за включване/изключване (а). Устройството ще стартира и ще влезе в режим на автоматично запалване, а информацията на дисплея ще изглежда така:

По същия начин използвайте същия бутон (а), за да изключите печката и дисплеят ще бъде както следва:

Когато камината влезе в режим на автоматично почистване на пепелта, дисплеят ще бъде както следва:

ЗАБЕЛЕЖКА: след изключване на печката, огънят ще продължи да гори до пълното изгаряне на пелетите в огнището. През това време ще работят и двата вентилатора - въздушният и изпускателният. Времето за горене е прибл. 15 минути.

b) Настройка на таймера за включване/изключване

При изключена печка натиснете и задръжте бутона за включване/изключване (a), за да настроите таймера за 12 часа, т.е. печката ще се включи автоматично след 12 часа. Когато контролите мигат:

Използвайте бутоните за увеличаване/намаляване на параметъра (b/c) и бутона за превключване (h), за да регулирате времето до включване на печката.

По същия начин по време на работа на печката можете да зададете времето до изключване, т.е. чрез натискане и задържане на бутона за включване/изключване (a). Когато мигат:

Използвайте бутоните за увеличаване/намаляване на параметъра (b/c) и превключване (h), за да регулирате времето до изключване.

След като настроите времето за включване/изключване, таймерът на дисплея ще показва на всеки 5 секунди колко време остава до стартиране/спиране на печката.

c) Настройка на седмичния таймер

Има възможност за индивидуално програмиране на времето за включване и изключване на печката за всеки ден от седмицата - с възможност за 2 кръга на включване/изключване всеки ден. За да направите това, натиснете бутона за избор на настройки (i) 4 пъти. Натиснете бутоните за функция/превключване (h), за да изберете часовете и минутите и деня, и регулирайте стойностите с бутоните за намаляване/увеличаване (b/c). След като го настроите за даден ден, можете да зададете второ включване/изключване на същия ден, като натиснете едновременно двата бутона за функция/превключване (h). Можете също да зададете едно и също време за включване/изключване за всеки ден от седмицата.

ЗАБЕЛЕЖКА: функцията за включване и изключване на печката два пъти на ден е достъпна само за модели, произведени след 2022 г.

ВАЖНО: преди да зададете седмичния часови график, не задавайте единичен час за включване/изключване, тъй като единичната настройка има приоритет и тогава седмичният график няма да работи.

За да отмените седмичния таймер, натиснете бутона за настройки (i) 4 пъти, след това използвайте бутоните за функция/превключване (h), за да изберете настройката, която искате да изтриете, и натиснете бутона за намаляване на стойността (-), докато дисплеят на часовника (f) показва стойност:

След това можете да изберете друго време с бутоните за превключване (h), за да изтриете и повторете стъпките, описани по-горе. Натискането и задържането на бутона за настройки връща към промяната на настройката:

След изтриване на целия седмичен таймер индикаторът ще изгасне на дисплея:

d) Настройка на температурата

Натиснете бутона за настройки (i) и ако светлината светне:

започне да мига, настройте температурата в диапазона 10-35 ° C. Ако температурата в отопляемото помещение достигне зададената стойност, уредът автоматично ще превключи на най-ниската програма P1 - "икономична".

ВАЖНО: ако температурата в бункера достигне или надвиши 90 ° C. Печката също ще се изключи, когато температурата в нея достигне 700 ° C.

е) Подклаждане на огъня и духалката

Натискането на бутона за настройки (i) два пъти ще активира опцията за настройка на огъня. Ако следните контроли:

флаш, може да се избере една от следните програми - P0, P1, P2, P3, P4. "P0" е автоматична програма, т.е. печката автоматично настройва степента на огън до зададената температура. "P1" е икономична програма - при достигане на зададената температура в отопляемото помещение камината автоматично преминава на икономична програма "P1".

ВАЖНО: в случай, че огънят потъмнее и от комина излиза дим, въздушният поток в горивната камера трябва да се ускори.

f) Настройка на работата на пелетоподаващото устройство

Натискането на бутона за промяна на настройките (i) 3 пъти ще активира опцията за настройка на работната честота на пелетоподаващото устройство. Ако следните контроли:

мигат, можете да настроите работата на захранващото устройство за пелети в зависимост от качеството на използваните пелети. Корекцията е в диапазона 1-5. Нивото "3" е фабричната настройка, докато бутоните за намаляване/увеличаване на стойността (b/c) могат да се използват за промяна на честотата на захранващото устройство, например ако изберете ниво 2, това означава, че работната честота ще бъде 10% по-висока от фабричната настройка за всяка от програмите, т.е. пелетите ще се подават по-често, а при по-високи стойности ще се случи обратното.

ВАЖНО: ако температурата вътре в камината достигне 700 ˚ C, захранващото устройство за пелети ще спре, докато температурата падне до 650 ˚ C.

g) Настройка на часовника

Натискането на бутона 5 пъти ви позволява да преминете към настройката на часовника. Когато контролите:

мигат, задайте текущия ден и час с бутоните за функция/превключване (h).

3.3.4 Светлини за грешка

Смущения в правилната работа на печката могат да доведат до показване на един от кодовете за грешка на екрана:

Код на грешка	Смисъл	Възможна причина
"E1"	Грешка на сензора за стайна температура.	• Повредена верига на температурния датчик на дънната платка. • Самият температурен сензор е дефектен. • Студена спойка.
"E2"	Грешка на термоелектрическия сензор (термодвойка).	• Отлагането на сажди върху сензора, което засяга неговата работа. • Дефектна термодвойка.
"E3"	Грешка в сензора за температура на дима, т.е. сензорът вижда температурата като твърде ниска и няма запалване в огнището или запалването е изключено по време на работа.	• Няма пелети в хранилката. • Твърде малко количество пелети в горивната камера, огънят е твърде слаб и температурата в пещта е твърде ниска.

3.4. Почистване и поддръжка

а) Преди почистване, смяна на аксесоари и когато машината не се използва, изключете я, извадете щепсела и я охладете.

- Изчакайте, докато въртящите се части спрат.

b) Използвайте само некорозивни почистващи препарати за почистване на повърхностите.
c) Не пръскайте уреда със струя вода и не го потапяйте във вода.
d) Уверете се, че през вентилационните отвори в корпуса не влиза вода.
e) Почистете вентилационните отвори с четка и сгъстен въздух.
f) Извършвайте редовни проверки на уреда, като проверявате техническата изправност и евентуалните повреди.
g) Не оставяйте батериите в дистанционното управление, когато то няма да се използва дълго време.
h) Не почиствайте устройството с киселинни вещества, медицински продукти, разредители, гориво, масло или други химикали, тъй като това може да го повреди.
i) Честотата на почистване на камината зависи основно от съдържанието на пепел в пелетите, затова е препоръчително да се използват пелети с възможно най-малко пепел. Това ще удължи интервалите на почистване на устройството.
j) Замърсителите, присъстващи във всяка пелета, образуват шлака по време на горене. Той блокира притока на въздух към огнището, така че печката трябва да се проверява всеки ден за дупки, запушени с шлака. При нужда го отстранете, като махнете огнището, когато печката е студена.
k) Недостатъчното количество въздух в процеса на горене (непълно изгаряне), честите стартирания/изключвания водят до образуване на сажди, които се натрупват върху стъклото, топлообменника и изпускателната тръба. Затова почиствайте редовно горивната камера, като отстранявате пепелта и други нечистотии от вътрешността й. Проверявайте печката за сажди поне веднъж месечно и ги отстранявайте, ако е необходимо
l) В зависимост от качеството на пелетите в изпускателната тръба може да се натрупа малко пепел и малко катран. Препоръчва се проверка и при необходимост почистване на комина на всеки шест месеца или след изгаряне на всеки 2 тона пелети.
m) За вътрешно почистване на камината се препоръчва използването на специализирана прахосмукачка за (студена) пепел.
n) Почистване на сърцето - честота приблизително на всеки 10 изгорели торби с пелети:
    - Отворете вратата на пещта, извадете огнището и го почистете добре, особено дупките в него, напр. с помощта на отвертка.
    - Когато почиствате огнището, внимателно и деликатно почиствайте керамичната горелка.
    - Когато връщате огнището на мястото му, уверете се, че влиза точно в отвора, така че горната му страна да е отпред на печката.

o) Почистване на стъклото:

- Никога не отваряйте предната врата и не почиствайте стъклото, докато фурната работи, особено когато е гореща.
- Почистете охладеното стъкло с хартиени кърпи и малко препарат за почистване на стъкло.

p) Почистване на контейнера за пепел:

ВНИМАНИЕ: никога не отваряйте контейнера за пепел, когато печката е гореща!

- Отворете вратата на печката и разхлабете ключалките на контейнера за пепел отдолу.
- Издърпайте контейнера и го изпразнете от пепелта.
- Отстранете всякакви остатъци със специализирана прахосмукачка за пепел.
- Когато поставяте контейнера за пепел, уверете се, че пасва точно и плътно. В противен случай сензорът може да установи липсата на съда и в резултат на това да изключи печката.

q) Препоръчителни стандартни интервали на почистване:
- Огнище - след всеки 5 чувала с пелети
- Контейнер за пепел - след всеки 10 чувала
- Изпускателен вентилатор - след всеки 100 торби
- Вентилатор за обдухване - след всеки 50 торби

Отстранете използваните батерии от дистанционното управление по същия начин, както сте ги поставили.
Върнете батериите в отдел, отговорен за изхвърлянето им.

ИЗВЪРШВАНЕ НА ОТПАДЪЧНИ УРЕДИ
В края на полезния си живот този продукт не трябва да се изхвърля с обикновените битови отпадъци, а трябва да се занесе в събирателен пункт за рециклиране на електрическо и електронно оборудване. Това се указва от символа върху продукта, инструкциите за експлоатация или опаковката. Материалите, използвани в този уред, могат да се рециклират според тяхната маркировка. Чрез повторно използване, рециклиране или прилагане на други форми на използване на отпадъчни машини, вие допринасяте значително за опазването на околната среда.
Вашата местна администрация ще ви предостави информация относно подходящия пункт за изхвърляне на използвани уреди .

Отстраняване на неизправности

Списъкът съдържа често срещани проблеми с устройството. Преди да се свържете със сервиза на производителя, препоръчително е да проверите дали проблемът може да бъде решен сами.

проблем	Възможна причина	Решение
1. Светодиодът на захранването не свети, когато захранването е включено.	Няма захранване към фурната или контролния панел.	Проверете захранването и връзките на кабелите.
	Предпазителят е дефектен.	Сменете предпазителя на превключвателя или на контролния панел.

2. Екранът на дисплея не свети и се чува звуков сигнал при включване на захранването.	Разхлабена кабелна връзка.	Проверете и свържете правилно.
	Повреда или повреда на кабела.	Сменете кабела (само квалифициран електротехник може да извърши подмяната) или се свържете със сервизния отдел на производителя.
3. Екранът на дисплея не се включва, когато захранването е включено.	Вижте проблем (1) и (2).	Вижте проблем (1) и (2).
	Дисплеят е повреден.	Сменете дисплея или се свържете със сервизния отдел на производителя.
4. Вентилаторът не работи, когато фурната е включена.	След успешно запалване вентилаторът на потока ще започне да работи.	Изчакайте малко.
	Детекторът за дим не е правилно закрепен.	Фиксирайте правилно детектора за дим или се свържете със сервизния отдел на производителя за ремонт.
5. Валът на шнека не подава пелети.	Това е нормално по време на фазата на запалване. 20 секунди след включване, той ще започне да захранва партидата.	Изчакайте малко
	Има проблем с връзката между захранващия двигател и вала на шнека.	А. Проверете дали винтовете между вала на шнека и двигателя не

		са разхлабени или не пасват. B. Проверете дали двигателят на шнековия вал не е повреден или дали кабелът е правилно свързан.
	Няма гориво в резервоара.	Налейте гориво в резервоара.
	Каналът на вала на шнека е блокиран.	Проверете дали тръбата на вала на шнека не е блокирана.
	Двигателят на шнековия вал е дефектен.	Свържете се със сервизния отдел на производителя.
6. Неправилно количество на зареждане.	Твърде много пелети за изгаряне за необходимото време.	Регулирайте настройката за партидно подаване на -2 или -1 в зависимост от действителните условия (фабричната настройка по подразбиране е 3).
	Няма достатъчно пелети за правилно изгаряне.	Регулирайте настройката за партидно подаване на +2 или +1 (фабричната настройка по подразбиране е 3).
7. 15 минути след запалването, фурната се изключва автоматично и показва грешка при запалването (код на грешка: E3)	Липсата на пелети или подаването на пелети не е достатъчно ефективно, което причинява неуспешно запалване.	Проверете системата на шнековия вал и дали резервоарът е празен.

	Детекторът за дим не може да открие правилно температурата на дима.	Детекторът за дим е повреден или неправилно закрепен, свържете се с производителя за подмяна или ремонт на детектора за дим.
8. Пламъкът е по-малък. Пелетите не горят достатъчно. Върху стъклото се е натрупал прах.	Няма достатъчно въздух в горивната камера	1. Проверете уплътнителните свойства на уплътнителната лента на вратата. 2. Проверете дали входната тръба или изпускателната тръба не са запушени 3. Увеличете скоростта на изпускателния вентилатор до -5 или +5 (по подразбиране 0) 4. При необходимост се свържете със сервиза на производителя.
9. Пламъкът изгасва и на дисплея се появява съобщение за липса на пелети (код на грешка: E3).	Без такса (пелети)	Вижте проблема (5)
	Твърде малкото пелети води до твърде ниска температура на дима.	Регулирайте времето за партидно подаване.
10. Отоплението е твърде слабо.	Топлообменните тръби са прашни.	Почистете топлообменната тръба.
11. Дефектен сензор за околна температура (код на грешка: E1).	Сензорът за стайна температура е повреден или неправилно закрепен.	Поправете сензора, коригирайте метода на инсталиране или се

		свържете със сервизния отдел на производителя.
12. Дефектен сензор за дим (код за грешка: E2).	Детекторът за дим е дефектен или не е закрепен правилно.	Поправете сензора, коригирайте метода на инсталиране или се свържете със сервизния отдел на производителя.
13. Когато включите захранването, може да забележите, че предпазителят в превключвателя е дефектен.	Късо съединение в устройството.	Свържете се със сервизния отдел на производителя.
14. Изпускателният вентилатор не работи, но вентилаторът на потока работи, когато фурната е включена.	Неправилно свързване на изпускателния вентилатор и вентилатора на потока.	Сменете изпускателния вентилатор и връзката на проточния вентилатор.
15. Валът на шнека работи непрекъснато.	Повреда на двигателя на шнековия вал.	Свържете се със сервизния отдел на производителя.
	Проверете устройството за сериозна повреда.	Свържете се със сервизния отдел на производителя.
16. Дисплеят показва високата температура в помещението (фурни с термоциркулация).	Сензорът за околна температура е дефектен	Вижте проблем (11).
	Сензор за околна температура, монтиран твърде близо до обекти с висока температура.	Поставете сензора за околна температура далече от предмети с висока температура.

Изисквания за информация за местни отоплителни уреди на твърдо гориво

Идентификатор(и) на модела: MSW-PLT-13											
Функция за индиректно нагряване: не											
Директна топлинна мощност: 13(kW)											
Индиректна топлинна мощност: ...(kW): NA											
гориво	**Предпочитано гориво (само едно):**	**Друго подходящо гориво(а):**	**η_s [x%]:**	**Емисии от отопление на помещения при номинална топлинна мощност (1)**				**Емисии от отопление на помещения при минимална топлинна мощност (1) (2)**			
				PM	**OGC**	**CO**	**NO_x**	**PM**	**OGC**	**CO**	**NO_x**
				[x] mg/Nm ^{3} (13 % O_2)				**[x] mg/Nm ^{3} (13 % O_2)**			
Дървени трупи със съдържание на влага ≤ 25 %	[не]	[не]									
Пресована дървесина със съдържание на влага < 12 %	[да]	[не]	79,5	14	6	50	101				
Друга дървесна биомаса	[не]	[не]									
Недървесна биомаса	[не]	[не]									
Антрацит и сухи парни въглища	[не]	[не]									
Твърда кока-кола	[не]	[не]									
Нискотемпературен кокс	[не]	[не]									
Битуминозни въглища	[не]	[не]									
Лигнитни брикети	[не]	[не]									
Торфени брикети	[не]	[не]									

Смесени брикети от изкопаеми горива	[не]	[не]									
Други изкопаеми горива	[не]	[не]									
Смесени брикети от биомаса и изкопаеми горива	[не]	[не]									
Друга смес от биомаса и твърдо гориво	[не]	[не]									

Характеристики при работа само с предпочитаното гориво								
Артикул	**Символ**	**Стойност**	**единица**		**Артикул**	**Символ**	**Стойност**	**единица**
Топлинна мощност					**Полезна ефективност (NCV както е получено)**			
Номинална топлинна мощност	$P_{ном}$	13,1	kW		Полезна ефективност при номинална топлинна мощност	$\eta_{th,nom}$	90,2	%
Минимална топлинна мощност (ориентировъчно)	$P_{мин}$		kW		Полезна ефективност при минимална топлинна мощност (ориентировъчно)	$\eta_{th,мин}$		%
Спомагателна консумация на електроенергия					**Тип топлинна мощност/регулиране на стайна температура (изберете едно)**			
При номинална топлинна мощност	$ел_{макс}$	0,087	kW		едностепенна топлинна мощност, без контрол на стайната температура		[не]	
При минимална топлинна мощност	$ел_{мин}$		kW		две или повече ръчни степени, без контрол на стайната температура		[не]	

В режим на готовност	el_{SB}	0,001	kW		с механичен термостат за контрол на стайната температура	[не]	
Изискване за постоянна мощност на пилотния пламък					с електронен контрол на стайната температура	[не]	
Изискване за мощност на пилотния пламък (ако е приложимо)	$P_{пилот}$		kW		с електронен контрол на стайната температура плюс дневен таймер	[не]	
					с електронен контрол на стайната температура плюс седмичен таймер	[да]	
					Други опции за контрол (възможни са няколко селекции)		
					контрол на стайна температура, с детекция на присъствие	[да]	
					контрол на стайна температура, с детекция на отворен прозорец	[не]	
					с опция за дистанционен контрол	[да]	
Данни за контакт	Производител: expondo Polska sp. z oo sp. к. ул. Nowy Kisielin-Innowacyjna 7, 66-002 Zielona Góra | Полша, ЕС						

Αυτό το εγχειρίδιο χρήστη έχει μεταφραστεί με τη χρήση αυτόματης μετάφρασης. Έχουμε καταβάλει κάθε δυνατή προσπάθεια για να διασφαλίσουμε ότι η μετάφραση είναι ακριβής, αλλά σημειώστε ότι οι αυτοματοποιημένες μεταφράσεις δεν είναι τέλειες και δεν προορίζονται να αντικαταστήσουν τους ανθρώπινους μεταφραστές. Η επίσημη έκδοση του Εγχειριδίου χρήσης είναι στα Αγγλικά. Τυχόν διαφορές μεταξύ της μεταφρασμένης έκδοσης και της αρχικής αγγλικής έκδοσης δεν είναι νομικά δεσμευτικές. Εάν έχετε ερωτήσεις σχετικά με την ακρίβεια της μετάφρασης, ανατρέξτε στην αγγλική έκδοση, η οποία είναι η επίσημη αναφορά. Περισσότερες γλωσσικές εκδόσεις είναι διαθέσιμες κατόπιν αιτήματος μέσω του info@expondo.com.

Τεχνικά στοιχεία

Περιγραφή παραμέτρων		Τιμή παραμέτρου
Όνομα προϊόντος		Σόμπα pellet
Μοντέλο		**MSW-PLT-13**
Τάση τροφοδοσίας [V~] / Συχνότητα [Hz]		230/50
Ονομαστική ισχύς εισόδου [W]		47-380
Κατηγορία ασφαλείας		εγώ
Κλάση IP		IPX0
Διαστάσεις [Πλάτος x Βάθος x Ύψος; mm]		610 x 500 x 940
Καθαρό/μεικτό βάρος [kg]		115/130
Ονομαστική και μειωμένη θερμική ισχύς [kW]	Ανώτατο όριο	13
	Ελάχιστος	3
Ενεργειακή απόδοση [%]	Ελάχιστος	90
	Ανώτατο όριο	80
Περιεκτικότητα σε τέφρα		0,12%
Βοηθητική κατανάλωση ηλεκτρικής ενέργειας [W]		47-60
Τύπος καυσίμου		πέλλετ ξύλου
Μπαταρία τηλεχειριστηρίου		AAA LR03 1,5V (x2)
Διάμετρος σωλήνα εισαγωγής [mm]		50
Διάμετρος σωλήνα εξόδου [mm]		80
Ελάχιστη ασφαλής απόσταση μιας πλευράς της συσκευής από εύφλεκτα υλικά [mm]:		Δεξιά = 1200 Πίσω = 250 Αριστερά = 1200
Χωρητικότητα δεξαμενής [kg]		25
Κατανάλωση pellet [kg/h]		0.6-3.6
Αποδοτικότητα [%]		90
Περιοχή θέρμανσης [≤m ^{2}]		130
Χρόνος αυτόματης λειτουργίας [h]		7-36

1. Γενική Περιγραφή

Αυτό το εγχειρίδιο προορίζεται να σας βοηθήσει για ασφαλή και αξιόπιστη χρήση. Το προϊόν σχεδιάζεται και κατασκευάζεται αυστηρά σύμφωνα με τις τεχνικές προδιαγραφές χρησιμοποιώντας την πιο πρόσφατη τεχνολογία και εξαρτήματα και διατηρώντας τα υψηλότερα πρότυπα ποιότητας.

ΔΙΑΒΑΣΤΕ ΠΡΟΣΕΚΤΙΚΑ ΚΑΙ ΚΑΤΑΝΟΗΣΤΕ ΑΥΤΟ ΤΟΝ ΕΓΧΕΙΡΙΔΙΟ ΠΡΙΝ ΞΕΚΙΝΗΣΕΤΕ ΤΗΝ ΕΡΓΑΣΙΑ.

Για να διασφαλίσετε τη μακρά και αξιόπιστη λειτουργία της συσκευής, φροντίστε να τη χρησιμοποιείτε και να τη συντηρείτε σωστά σύμφωνα με τις οδηγίες σε αυτό το εγχειρίδιο οδηγιών. Τα τεχνικά δεδομένα και οι προδιαγραφές σε αυτό το εγχειρίδιο είναι ενημερωμένα. Ο κατασκευαστής διατηρεί το δικαίωμα να κάνει αλλαγές για τη βελτίωση της ποιότητας. Λαμβάνοντας υπόψη την τεχνική πρόοδο και τη δυνατότητα μείωσης του θορύβου, η μονάδα έχει σχεδιαστεί και κατασκευαστεί με τέτοιο τρόπο ώστε οι κίνδυνοι που προκύπτουν από τις εκπομπές θορύβου να μειώνονται στο χαμηλότερο δυνατό επίπεδο.

Επεξήγηση συμβόλων

Το προϊόν συμμορφώνεται με τα ισχύοντα πρότυπα ασφαλείας.

Διαβάστε το εγχειρίδιο πριν από τη χρήση.

Ανακυκλώσιμο προϊόν.

ΠΡΟΣΟΧΗ! ή **ΠΡΟΕΙΔΟΠΟΙΗΣΗ!** ή **ΘΥΜΑΣΤΕ!** περιγράφοντας μια κατάσταση (γενικό προειδοποιητικό σημάδι).

Φοράτε προστατευτικά γάντια.

Προσοχή! Η καυτή επιφάνεια μπορεί να προκαλέσει εγκαύματα! (ο σωλήνας εξάτμισης μπορεί να θερμανθεί έως και 160 ° C κατά τη λειτουργία!)

Μόνο για εσωτερική χρήση.

Μην καλύπτετε τη μονάδα με υλικά ή αντικείμενα.

ΠΡΟΣΟΧΗ! Τα στοιχεία σε αυτό το εγχειρίδιο είναι μόνο ενδεικτικά και ενδέχεται να διαφέρουν σε ορισμένες λεπτομέρειες από την πραγματική εμφάνιση του προϊόντος.

2. Ασφάλεια χρήσης

ΠΡΟΣΟΧΗ! Διαβάστε όλες τις προειδοποιήσεις και οδηγίες ασφαλείας. Η μη τήρηση των προειδοποιήσεων και των οδηγιών μπορεί να οδηγήσει σε ηλεκτροπληξία, πυρκαγιά και/ή σοβαρό τραυματισμό ή θάνατο.

Ο όρος "συσκευή" ή "προϊόν" στις προειδοποιήσεις και στην περιγραφή του εγχειριδίου αναφέρεται:
Σόμπα pellet.

2.1. Ηλεκτρική ασφάλεια

a) Το βύσμα αυτής της συσκευής πρέπει να ταιριάζει στην πρίζα. Μην τροποποιείτε το βύσμα με κανέναν τρόπο. Τα γνήσια βύσματα και οι αντίστοιχες πρίζες μειώνουν τον κίνδυνο ηλεκτροπληξίας.
b) Μην αγγίζετε τη συσκευή με βρεγμένα ή υγρά χέρια.
c) Μη χρησιμοποιείτε το καλώδιο κατά τρόπο ακούσιο. Μην το χρησιμοποιείτε ποτέ για να μεταφέρετε τη συσκευή ή για να τραβήξετε το φις από την πρίζα. Κρατήστε το καλώδιο μακριά από πηγές θερμότητας, λάδια, αιχμηρές άκρες ή κινούμενα μέρη. Τα κατεστραμμένα ή μπερδεμένα καλώδια αυξάνουν τον κίνδυνο ηλεκτροπληξίας.
d) Μην χρησιμοποιείτε τη μονάδα εάν το καλώδιο τροφοδοσίας είναι κατεστραμμένο ή παρουσιάζει σημάδια φθοράς. Ένα κατεστραμμένο καλώδιο ρεύματος θα πρέπει να αντικατασταθεί από εξειδικευμένο ηλεκτρολόγο ή από το τμήμα σέρβις του κατασκευαστή.
e) Για να αποφύγετε ηλεκτροπληξία, μην βυθίζετε το καλώδιο, το βύσμα ή την ίδια τη συσκευή σε νερό ή άλλο υγρό. Μη χρησιμοποιείτε τη συσκευή σε βρεγμένες επιφάνειες.
f) ΠΡΟΣΟΧΗ – ΚΙΝΔΥΝΟΣ ΓΙΑ ΤΗ ΖΩΗ! Όταν καθαρίζετε ή χρησιμοποιείτε τη συσκευή, μην τη βυθίζετε ποτέ σε νερό ή άλλα υγρά.
g) Μη χρησιμοποιείτε τη συσκευή σε δωμάτια με πολύ υψηλή υγρασία / σε άμεση γειτνίαση με δεξαμενές νερού!
h) Μην αφήνετε το μηχάνημα να βραχεί. Κίνδυνος ηλεκτροπληξίας!

2.2. Ασφάλεια στο χώρο εργασίας

a) Διατηρήστε την περιοχή εργασίας τακτοποιημένη και καλά φωτισμένη. Η διαταραχή ή ο κακός φωτισμός μπορεί να οδηγήσει σε ατυχήματα. Να είστε διορατικοί, να προσέχετε τι κάνετε και να χρησιμοποιείτε την κοινή λογική όταν χρησιμοποιείτε τη μονάδα.
b) Μη χρησιμοποιείτε τη μονάδα σε εκρηκτική περιοχή, για παράδειγμα παρουσία εύφλεκτων υγρών, αερίων ή σκόνης. Η μονάδα παράγει σπινθήρες που μπορούν να ανάψουν σκόνη ή αναθυμιάσεις.
c) Εάν εντοπίσετε οποιαδήποτε ζημιά ή ανωμαλίες στη λειτουργία της μονάδας, απενεργοποιήστε την αμέσως και ενημερώστε το σε εξουσιοδοτημένο άτομο.
d) Εάν έχετε αμφιβολίες σχετικά με το εάν το προϊόν λειτουργεί σωστά ή εάν έχει υποστεί ζημιά, επικοινωνήστε με το τμήμα σέρβις του κατασκευαστή.
e) Οι επισκευές στη συσκευή επιτρέπεται να πραγματοποιούνται μόνο από το σέρβις του κατασκευαστή. Μην επιχειρήσετε να επισκευάσετε το προϊόν μόνοι σας!
f) Σε περίπτωση ανοιχτής φλόγας ή πυρκαγιάς, χρησιμοποιήστε μόνο πυροσβεστήρες ξηρής σκόνης ή χιονιού (CO2) για να σβήσετε τον υπό τάση εξοπλισμό.
g) Δεν επιτρέπονται παιδιά ή μη εξουσιοδοτημένα άτομα στον χώρο εργασίας. (Η απροσεξία μπορεί να οδηγήσει σε απώλεια ελέγχου της μονάδας.)
h) Χρησιμοποιήστε τη μονάδα σε καλά αεριζόμενο χώρο.
i) Όταν ξεκινάτε τη λειτουργία της μονάδας, αυξήστε σταδιακά την παροχή αέρα στη μονάδα για να βεβαιωθείτε ότι λειτουργεί σωστά. Εάν παρατηρήσετε ότι η μονάδα δεν λειτουργεί σωστά, αποσυνδέστε την αμέσως από την παροχή πεπιεσμένου αέρα και επικοινωνήστε με το τμήμα σέρβις του κατασκευαστή.
j) Σε περίπτωση κινδύνου για τη ζωή ή τα άκρα, ατύχημα ή βλάβη, σταματήστε τη μονάδα με το κουμπί ΕΚΤΑΚΤΗΣ ΣΤΟΠ!
k) Ελέγχετε τακτικά την κατάσταση των αυτοκόλλητων ασφαλείας. Αντικαταστήστε τα εάν είναι δυσανάγνωστα.
l) Φυλάξτε αυτές τις οδηγίες χρήσης για μελλοντική αναφορά. Εάν το προϊόν πρόκειται να παραδοθεί σε τρίτο μέρος, παραδώστε το με αυτό το εγχειρίδιο χρήσης.
m) Κρατήστε τα εξαρτήματα της συσκευασίας και τα μικρά μέρη εγκατάστασης μακριά από παιδιά.
n) Κρατήστε τη συσκευή μακριά από παιδιά και ζώα.
o) Όταν χρησιμοποιείτε αυτό το προϊόν μαζί με άλλες συσκευές, ακολουθήστε επίσης τις άλλες οδηγίες χρήσης.
p) Εγκαταστήστε το προϊόν σύμφωνα με τους τοπικούς, εθνικούς και πολιτειακούς νόμους και κανονισμούς. Επιπλέον, η εγκατάσταση πρέπει να

εκτελείται από εξουσιοδοτημένο προσωπικό επαγγελματικά εκπαιδευμένο για αυτού του είδους τις εργασίες.

Θυμάμαι! Κρατήστε τα παιδιά και τους άλλους παρευρισκόμενους ασφαλείς κατά τη λειτουργία του εξοπλισμού.

2.3. Προσωπική ασφάλεια

a) Μη χρησιμοποιείτε αυτήν τη συσκευή εάν είστε κουρασμένοι, άρρωστοι ή υπό την επήρεια αλκοόλ, ναρκωτικών ή φαρμάκων που θα μπορούσαν να βλάψουν την ικανότητά σας να χειρίζεστε τη συσκευή.
b) Η συσκευή δεν προορίζεται για χρήση από άτομα (συμπεριλαμβανομένων παιδιών) με μειωμένες νοητικές, αισθητηριακές ή διανοητικές λειτουργίες ή άτομα με έλλειψη εμπειρίας ή/και γνώσης, εκτός εάν επιβλέπονται ή έχουν λάβει οδηγίες από άτομο υπεύθυνο για την ασφάλειά τους σχετικά με τον τρόπο λειτουργίας τη συσκευή.
c) Ο χειρισμός της μονάδας μπορεί να γίνει από άτομα που είναι σωματικά κατάλληλα, ικανά να τη χειριστούν και κατάλληλα εκπαιδευμένα και που έχουν διαβάσει αυτό το εγχειρίδιο οδηγιών και έχουν εκπαιδευτεί σε θέματα ασφάλειας και υγείας στην εργασία.
d) Να είστε προσεκτικοί και κοινή λογική όταν χειρίζεστε αυτήν τη μονάδα. Μια στιγμιαία απροσεξία κατά τη λειτουργία μπορεί να οδηγήσει σε σοβαρό προσωπικό τραυματισμό.
e) Χρησιμοποιήστε εξοπλισμό ατομικής προστασίας όπως απαιτείται κατά τη λειτουργία της μονάδας όπως ορίζεται στην Ενότητα 1 της επεξήγησης των συμβόλων. Η χρήση κατάλληλου, εγκεκριμένου εξοπλισμού ατομικής προστασίας μειώνει τον κίνδυνο τραυματισμού.
f) Το προϊόν δεν είναι παιχνίδι. Τα παιδιά πρέπει να παρακολουθούνται για να βεβαιωθείτε ότι δεν παίζουν με τη συσκευή.

2.4. Ασφαλής χρήση της συσκευής

a) Μην χρησιμοποιείτε τη συσκευή εάν ο διακόπτης ON/OFF δεν λειτουργεί σωστά (δεν ανάβει και δεν σβήνει). Οι μονάδες που δεν μπορούν να ελεγχθούν από το διακόπτη δεν είναι ασφαλείς, δεν μπορούν να λειτουργήσουν και πρέπει να επισκευαστούν.

b) Αποσυνδέστε τη συσκευή από την παροχή ρεύματος πριν από τη ρύθμιση, τον καθαρισμό ή τη συντήρηση. Αυτή η προφύλαξη μειώνει τον κίνδυνο ακούσιας εκκίνησης.
c) Διατηρήστε τη μονάδα σε καλή κατάσταση λειτουργίας. Ελέγξτε πριν από κάθε χρήση για γενική ζημιά ή ζημιά σε κινούμενα μέρη (ρωγμές σε εξαρτήματα και εξαρτήματα ή οποιαδήποτε άλλη κατάσταση που μπορεί να επηρεάσει την ασφαλή λειτουργία της συσκευής). Εάν έχει υποστεί ζημιά, επισκευάστε τη συσκευή πριν τη χρήση.
d) Κρατήστε το προϊόν μακριά από παιδιά.
e) Οι επισκευές και η συντήρηση πρέπει να εκτελούνται από εξειδικευμένο προσωπικό χρησιμοποιώντας μόνο γνήσια ανταλλακτικά. Αυτό θα εξασφαλίσει την ασφάλεια χρήσης.
f) Για να διασφαλίσετε τη σχεδιασμένη λειτουργική ακεραιότητα της συσκευής, μην αφαιρείτε τα εγκατεστημένα στο εργοστάσιο καλύμματα και μην χαλαρώνετε τις βίδες.
g) Αποφύγετε καταστάσεις στις οποίες η συσκευή σταματά κάτω από μεγάλα φορτία κατά τη λειτουργία. Αυτό μπορεί να προκαλέσει υπερθέρμανση των στοιχείων μετάδοσης κίνησης και επακόλουθη ζημιά στον εξοπλισμό.
h) Μην αγγίζετε κινούμενα μέρη ή αξεσουάρ εκτός εάν η συσκευή είναι αποσυνδεδεμένη από την πρίζα.
i) Καθαρίζετε τη συσκευή τακτικά για να αποτρέψετε τη συσσώρευση μόνιμης βρωμιάς.
j) Χρησιμοποιήστε πέλλετ ξύλου για να τροφοδοτήσετε τη μονάδα. Απαγορεύεται η χρήση άλλων καυσίμων ή απορριμμάτων.
k) Το προϊόν δεν είναι παιχνίδι. Ο καθαρισμός και η συντήρηση δεν πρέπει να εκτελούνται από παιδιά χωρίς την επίβλεψη ενηλίκου.
l) Μην εκκινείτε μια άδεια μονάδα.
m) Μην παραβιάζετε τη συσκευή για να αλλάξετε την απόδοση ή το σχεδιασμό της.
n) Μην υπερφορτώνετε τη συσκευή.
o) Μην φράζετε τα ανοίγματα εξαερισμού της μονάδας!
p) Μην βάζετε ή στεγνώνετε σεντόνια πάνω στο προϊόν. Τυχόν στεγνωτήρια και παρόμοιες συσκευές θα πρέπει να διατηρούνται σε κατάλληλη απόσταση από το προϊόν.
q) Η εσφαλμένη χρήση του προϊόντος ή η ακατάλληλη συντήρηση μπορεί να δημιουργήσει σοβαρό κίνδυνο έκρηξης στο θάλαμο καύσης!
r) Μη λειτουργείτε το προϊόν με την πόρτα ανοιχτή ή με σπασμένο γυαλί. Εάν το σύστημα ανάφλεξης είναι κατεστραμμένο, δεν πρέπει να γίνεται αναγκαστική ανάφλεξη με εύφλεκτα υλικά.
s) Μην αγγίζετε το μπροστινό μέρος της μονάδας κατά τη λειτουργία - Κίνδυνος εγκαυμάτων!

ΠΡΟΣΟΧΗ! Παρόλο που το προϊόν έχει σχεδιαστεί για να είναι ασφαλές και διαθέτει επαρκείς διασφαλίσεις και παρά τα πρόσθετα χαρακτηριστικά ασφαλείας που παρέχονται στον χρήστη, εξακολουθεί να υπάρχει ένας μικρός κίνδυνος ατυχήματος ή τραυματισμού κατά το χειρισμό του προϊόντος. Συνιστάται προσοχή και κοινή λογική όταν χρησιμοποιείτε το προϊόν.

ΠΡΟΕΙΔΟΠΟΙΗΣΗ: Απαγορεύεται η χρήση αυτού του προϊόντος σε αυτοκίνητα, τροχόσπιτα, φορτηγά, σκηνές κ.λπ.

ΠΡΟΣΟΧΗ! Εάν η εγκατάσταση δεν έχει πραγματοποιηθεί σύμφωνα με τις υποδεικνυόμενες διαδικασίες, σε περίπτωση διακοπής της τροφοδοσίας ρεύματος, μπορεί να συμβεί κάποια από τα καυσαέρια να εισχωρήσουν στο δωμάτιο. Σε ορισμένες περιπτώσεις μπορεί να χρειαστεί να εγκαταστήσετε μια μονάδα UPS για να διατηρήσετε το βύθισμα.

Η Expondo δεν φέρει καμία ευθύνη για ζημιές σε πρόσωπα ή αντικείμενα που προκύπτουν από τη μη συμμόρφωση με τους κανόνες που περιγράφονται στα προαναφερθέντα σημεία και για προϊόντα που δεν έχουν εγκατασταθεί σύμφωνα με τα πρότυπα.

ΠΡΟΕΙΔΟΠΟΙΗΣΗ: Απαγορεύεται η χρήση αυτού του προϊόντος σε αυτοκίνητα, τροχόσπιτα, φορτηγά, σκηνές κ.λπ.

3. Οδηγίες χρήσης

Η συσκευή έχει σχεδιαστεί για να παράγει θερμότητα για τη θέρμανση κτιρίων και νερό με την καύση πέλλετ. Είναι κατάλληλο για μόνιμη εγκατάσταση σε κτίρια, ωστόσο δεν είναι κατάλληλο για χρήση σε προκατασκευασμένες κατοικίες.

ΣΗΜΑΝΤΙΚΟ: το προϊόν έχει σχεδιαστεί για να καίει μόνο πέλλετ ξύλου, μην χρησιμοποιείτε άλλους τύπους πέλλετ και ξύλου. Συνιστούμε τη χρήση πέλλετ που πληρούν (ή υπερβαίνουν) τα ακόλουθα πρότυπα:

Περιεκτικότητα σε υγρασία (μετά την καύση) σύμφωνα με CEN/TS 14774-1 και ISO 687	≤12%
Περιεκτικότητα σε τέφρα (μετά την καύση) σύμφωνα με το ISO 1171	≤0,7% (χωρίς φλοιό) ≤2,0% (με φλοιό)

Περιεκτικότητα σε πτητικές ουσίες (ξηρή, βάση χωρίς τέφρα) σύμφωνα με το ISO 562	80% έως 88%
Περιεκτικότητα σε υδρογόνο (μετά την καύση) σύμφωνα με το ISO 609	5,0% έως 6,5%
Περιεκτικότητα σε άνθρακα (μετά την καύση) σύμφωνα με το ISO 609	40% έως 50%
Περιεκτικότητα σε θείο (μετά την καύση) κατά ISO 351 και ISO 334	≤0.1%
Θερμιδική αξία κατά ISO 1928	16.900 KJ/kg έως 19.500 KJ/kg
Διάμετρος	6 χλστ
Μήκος	≤40 mm

Η χρήση υγρών και/ή μολυσμένων pellets (π.χ. υψηλή περιεκτικότητα σε αλάτι ή άμμο) θα επιδεινώσει τη λειτουργία και την απόδοση της μονάδας. Επίσης, η ακατάλληλη αποθήκευση των pellet επηρεάζει την αποτελεσματικότητά τους, ειδικά όταν δεν διατηρούνται σε στεγνό δωμάτιο ή/και η δομή τους έχει υποστεί ζημιά.

Ο χρήστης είναι υπεύθυνος για οποιαδήποτε ζημία προκύψει από κακή χρήση.

3.1. Επισκόπηση προϊόντος

MSW-PLT-13:

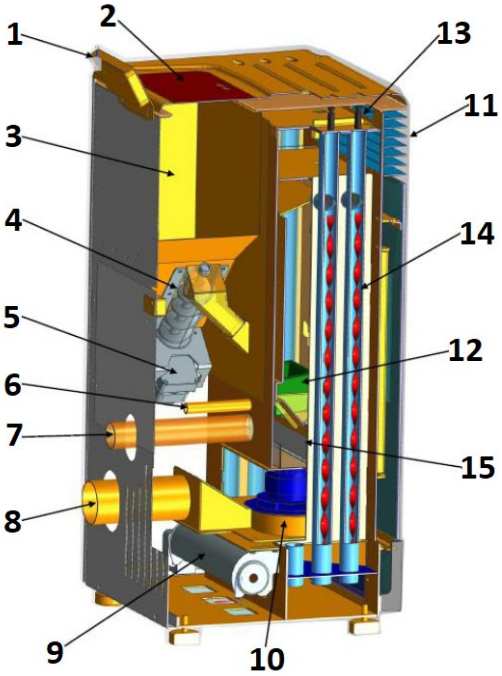

1. Πίνακας ελέγχου
2. Καπάκι χοάνης
3. Χοάνη
4. Σκουλήκι
5. Μοτέρ ατέρμονα
6. Αναπτήρ
7. Σωλήνας εισαγωγής αέρα
8. Σωλήνας εξάτμισης (προς την καμινάδα)
9. Βεντιλατέρ
10. Ανεμιστήρας εξάτμισης
11. Έξοδος θερμότητας
12. Εστία
13. Λαβή
14. Σπιράλ λεπίδες
15. Δοχείο τέφρας
16. Διακόπτης ON/OFF (στο πίσω μέρος του περιβλήματος δίπλα στην υποδοχή του καλωδίου ρεύματος - δεν φαίνεται στην εικόνα)

3.2. Προετοιμασία για λειτουργία

ΤΟΠΟΘΕΤΗΣΗ ΤΗΣ ΜΟΝΑΔΑΣ

Η θερμοκρασία περιβάλλοντος δεν πρέπει να υπερβαίνει τους 40°C και η υγρασία περιβάλλοντος δεν πρέπει να υπερβαίνει το 85%. Τοποθετήστε τη μονάδα με τρόπο που να εξασφαλίζει καλή κυκλοφορία αέρα. Διατηρήστε την ελάχιστη συνιστώμενη απόσταση από κάθε τοίχο της μονάδας. Κρατήστε τη συσκευή μακριά από εύφλεκτα υλικά ή αντικείμενα. Λειτουργείτε πάντα τη μονάδα σε επίπεδη, σταθερή, καθαρή, πυρίμαχη και στεγνή επιφάνεια και μακριά από παιδιά και άτομα με μειωμένες νοητικές, αισθητηριακές και διανοητικές λειτουργίες. Τοποθετήστε τη μονάδα με τέτοιο τρόπο ώστε να μπορείτε να φτάσετε στο φις ανά πάσα στιγμή. Βεβαιωθείτε ότι το τροφοδοτικό της μονάδας αντιστοιχεί σε αυτό που αναγράφεται στην πινακίδα αναγνώρισης!

Εάν δεν είναι δυνατό να τοποθετήσετε τη συσκευή σε πυρίμαχη επιφάνεια, τοποθετήστε την σε ένα μη εύφλεκτο, ανθεκτικό στη θερμότητα μαξιλαράκι με ελάχιστο πάχος 15 mm και που εκτείνεται πέρα από το περίγραμμα της σόμπας (δείτε τον πίνακα τεχνικών στοιχείων) συν επιπλέον 150 mm από μπροστά.

ΣΥΝΑΡΜΟΛΟΓΗΣΗ ΤΗΣ ΣΥΣΚΕΥΗΣ

ΣΗΜΑΝΤΙΚΟ: Η εγκατάσταση, η ηλεκτρική σύνδεση και η σύνδεση νερού, καθώς και ο λειτουργικός έλεγχος και η συντήρηση πρέπει να εκτελούνται μόνο από εξουσιοδοτημένο, ειδικευμένο άτομο. Εγκαταστήστε το προϊόν σύμφωνα με τους τοπικούς, εθνικούς και πολιτειακούς νόμους και κανονισμούς.

<u>Καμινάδα/αερισμός:</u>

Ελάχιστος απαιτούμενος μονωμένος χάλυβας - T400 (ή υψηλότερος) - ανθεκτικός στην ανάφλεξη αιθάλης. Η καμινάδα πρέπει να έχει μια ενιαία, υποχρεωτική καταπακτή επιθεώρησης ("a" στην παρακάτω εικόνα)/ πτερύγιο επιθεώρησης (b) και ολόκληρη η εγκατάσταση θα πρέπει να είναι σύμφωνα με τα πρότυπα EN1856-1 και -2.

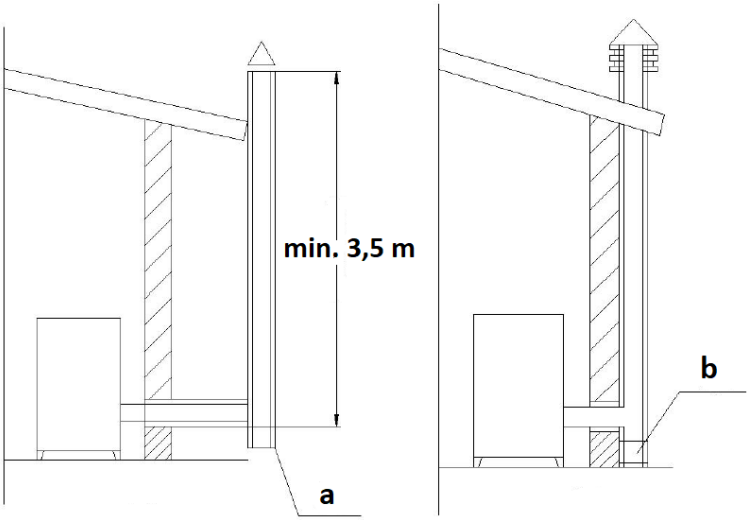

Η εγκατάσταση της καμινάδας θα πρέπει να είναι αεροστεγής, κάθετη, χωρίς στενώσεις, κατασκευασμένη από αδιαπέραστο από καπνό υλικό, θερμομονωμένη (για αποφυγή συμπύκνωσης ή ψύξης του καπνού) και ανθεκτική σε κανονικές μηχανικές καταπονήσεις που έρχονται με το χρόνο - συνιστάται AISI 304 χάλυβας καμινάδας με στρογγυλό τμήμα. Η εγκατάσταση πρέπει να διαχωρίζεται από εύφλεκτα ή εύφλεκτα υλικά με διάκενο αέρα ή να είναι επαρκώς μονωμένη με υλικά - βλέπε πρότυπο EN1443. Το άνοιγμα της καμινάδας πρέπει να βρίσκεται στον ίδιο χώρο με τη μονάδα ή το πολύ σε παρακείμενο δωμάτιο. Από κάτω πρέπει να υπάρχει ένας θάλαμος συλλογής αιθάλης και συμπυκνωμάτων - προσβάσιμος μέσω μιας αδιάβροχης, μεταλλικής καταπακτής.

- Επίπεδη οροφή

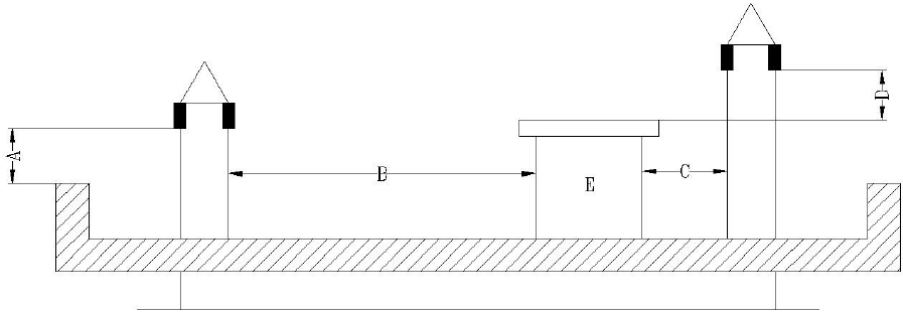

Α - 0,5 μ
Β - απόσταση >2 m
Γ - απόσταση <2 m
Δ - 0,5 μ

Τόμος ηλεκτρονικής τεχνολογίας.

- Στέγη με κλίση 15 °

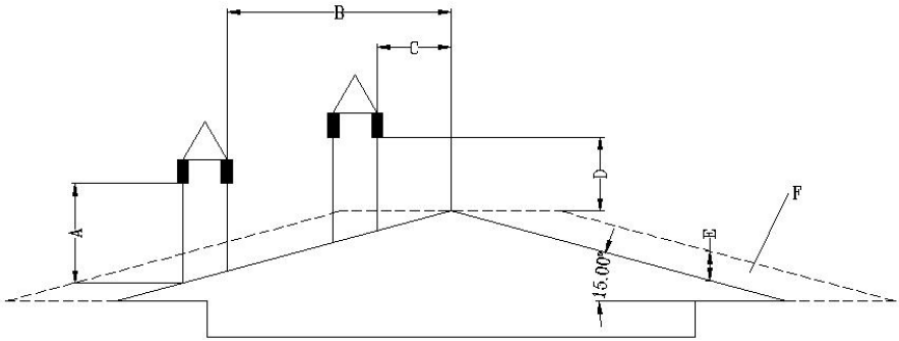

A - min. 1 μ
B - απόσταση >1,85μ
B - απόσταση <1,85μ
D - 0,5 m πάνω από το υψηλότερο σημείο της οροφής
E - 0,5 μ
F - περιοχή αποστράγγισης

- Στέγη με κλίση 30 °

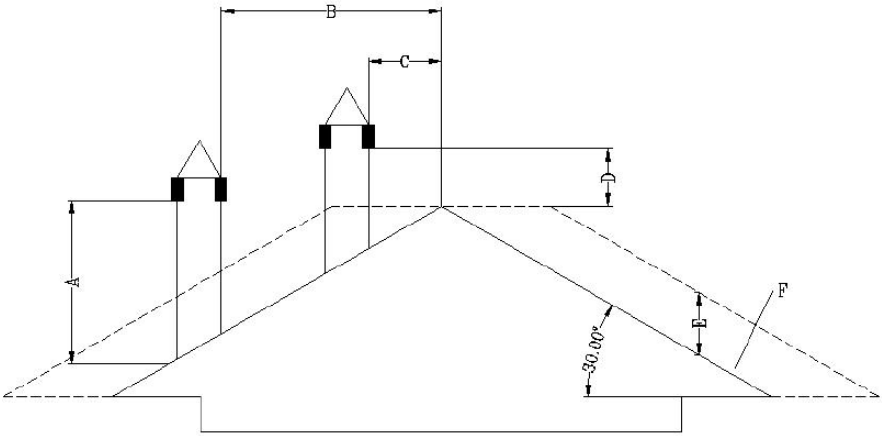

A - min. 1,3 μ
B - απόσταση >1,5 m
Γ - απόσταση <1,5 m
D - 0,5 m πάνω από το υψηλότερο σημείο της οροφής
E - 0,8 μ
F - περιοχή αποστράγγισης

- Στέγη με κλίση 60 °

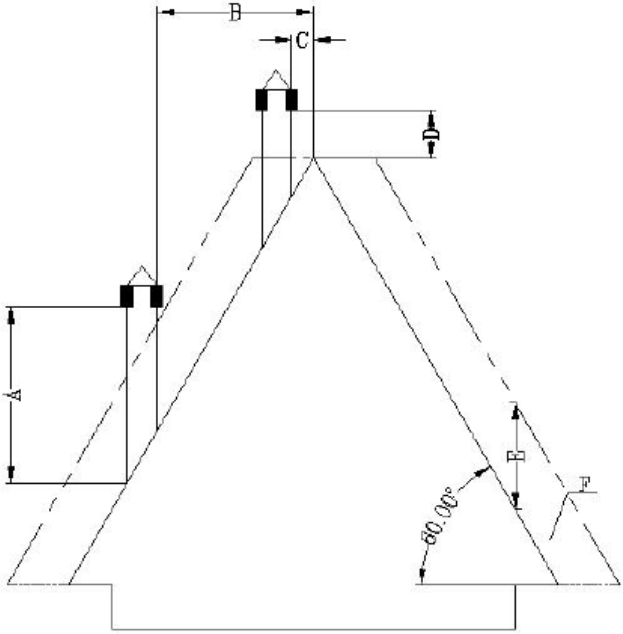

A - min. 2,6 μ
B - απόσταση >1,5 m
Γ - απόσταση <1,5 m
D - 0,5 m πάνω από το υψηλότερο σημείο της οροφής
E - 0,8 μ
F - περιοχή αποστράγγισης

- Στέγη με κλίση 45 μοιρών

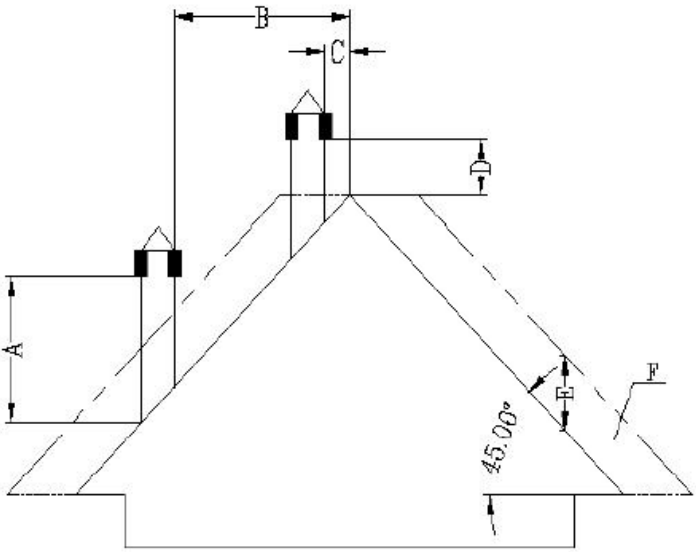

A - min. 2 μ
B - απόσταση >1,3 m
Γ - απόσταση <1,3 m
D - 0,5 m πάνω από το υψηλότερο σημείο της οροφής
E - 2,1 μ
F - περιοχή αποστράγγισης

<u>Απαιτήσεις για το άκρο της καμινάδας:</u>

- Μην δρομολογείτε την καμινάδα ώστε να καταλήγει σε κλειστούς ή στεγασμένους χώρους (π.χ. υπόστεγο, γκαράζ, σοφίτα, ημιώροφο, κάτω από το κατάστρωμα ηλιοθεραπείας, βεράντα, σκάλα, προθάλαμο κ.λπ.)
- Η επιφάνεια του σωλήνα εξάτμισης μπορεί να φτάσει σε πολύ υψηλές θερμοκρασίες (μέχρι 160 ˚ C), επομένως θα πρέπει να έχει μια ανθεκτική στις υψηλές θερμοκρασίες, μη εύφλεκτη προειδοποίηση έναντι του κινδύνου σοβαρών εγκαυμάτων ή σωστά μονωμένη με μη εύφλεκτο υλικό.
- Το άκρο της καμινάδας εξαερισμού πρέπει να είναι υψηλότερο από το σωλήνα εισαγωγής αέρα. Εάν ο καπνός εκκενώνεται απευθείας από τον τοίχο, συνιστάται ο κάθετος σωλήνας καμινάδας να έχει μήκος τουλάχιστον 1,5 m για εξωτερική εγκατάσταση. Αυτό θα αποτρέψει την είσοδο καπνού και τη μυρωδιά του πίσω στο κτίριο όταν απενεργοποιηθεί η τροφοδοσία και θα αποφευχθούν οι θερμοί ατμοί που μπορούν να αναφλέξουν το ξύλο και να κάψουν τον χρήστη ταυτόχρονα.
- Το άκρο της καμινάδας δεν πρέπει να είναι χαμηλότερο από 1,2 m, η οριζόντια απόσταση όχι μικρότερη από 1,2 m και η κατακόρυφη

απόσταση όχι μικρότερη από 0,3 m από τις πόρτες, τα παράθυρα και τις εισόδους βαρύτητας/αερισμού του κτιρίου.

- Η απόσταση του πυθμένα της καμινάδας πρέπει να είναι τουλάχιστον 304 mm από το έδαφος και μεγαλύτερη από 2 m από οποιοδήποτε δημόσιο διάδρομο.
- Το άκρο της καμινάδας πρέπει να απέχει τουλάχιστον 0,6 m από εύφλεκτα υλικά όπως θάμνους, φυτά, χόρτα, φράχτες, προεξοχές κτιρίων και παρακείμενα κτίρια.
- Για τον αερισμό καπνού πρέπει να χρησιμοποιείται σωλήνας τύπου "PL" ή "L". Χρησιμοποιήστε μια εγκεκριμένη ροζέτα τοίχου ή τείχος προστασίας οροφής στο σημείο όπου η καμινάδα διέρχεται από τον εύφλεκτο τοίχο της οροφής.
- Όλες οι συνδέσεις καμινάδας πρέπει να εφαρμόζουν σφιχτά μεταξύ τους, να είναι στριμμένες μεταξύ τους (εάν οι σωλήνες δεν έχουν σύστημα ασφάλισης) και να σφραγίζονται. Όσο μεγαλύτερος είναι ο σωλήνας που συνδέεται με τον σωλήνα εξάτμισης της καμινάδας και όσο περισσότερους αγκώνες έχει, τόσο μεγαλύτερη είναι η αντίσταση στη ροή του καπνού.

Εγκατάσταση σε τροχόσπιτο (Ολλανδικά):

- Η είσοδος αέρα προς το εξωτερικό του τροχόσπιτου πρέπει να είναι πάντα πολύ κάτω από το άκρο της καμινάδας.
- Η άκρη της καμινάδας απαιτεί ένα κάλυμμα (κουβούκλιο) για την προστασία του σπιτιού από τη βροχή και τα παράσιτα.
- Η σόμπα πρέπει να στερεωθεί καλά στο πάτωμα με βίδες.
- Η σόμπα πρέπει να είναι γειωμένη με χάλκινο σύρμα 8 mm ή μεγαλύτερο.

Προστασία από υπέρταση:

Συνιστάται η χρήση προστατευτικού υπέρτασης για την προστασία των ηλεκτρικών εξαρτημάτων της σόμπας από ζημιές λόγω διακυμάνσεων τάσης στο ηλεκτρικό σύστημα.

Προστασία θερμοκρασίας:

Ισχύει μόνο για προϊόντα που έχουν κατασκευαστεί πριν από το 2023. Τα προϊόντα που κατασκευάζονται μετά το 2023 διαθέτουν εργοστασιακά εγκατεστημένο αισθητήρα θερμοκρασίας περιβάλλοντος σε θέση που καθορίζεται από τον κατασκευαστή.

Για τη σωστή λειτουργία της σόμπας είναι απαραίτητη η εγκατάσταση ενός αισθητήρα θερμοκρασίας (θερμοστάτης χαμηλής τάσης) στο δωμάτιο που θα λειτουργεί η σόμπα για τη μέτρηση της θερμοκρασίας περιβάλλοντος. Ο αισθητήρας/θερμοστάτης είναι συνδεδεμένος στο πίσω μέρος της σόμπας (δείτε

τις παρακάτω εικόνες) - το καλώδιο του πρέπει να ξετυλιχθεί και να στερεωθεί κατά προτίμηση στον τοίχο του δωματίου στο οποίο βρίσκεται η σόμπα, αλλά μακριά από το σωλήνα εξάτμισης και τα κρύα αντικείμενα που θα μπορούσαν να παρεμποδίζουν τη σωστή λειτουργία του.

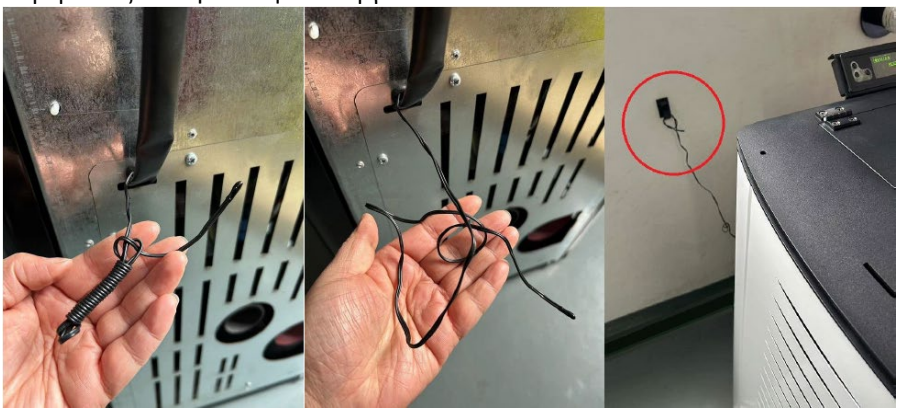

<u>Εγκατάσταση του πίνακα ελέγχου:</u>

Συνδέστε τον πίνακα ελέγχου με την οθόνη στο πίσω μέρος της σόμπας από πάνω με τις βίδες. Στη συνέχεια συνδέστε το με το βύσμα ρεύματος - δείτε τις παρακάτω εικόνες:

3.3. Εργασία με τη συσκευή

3.3.1 Πίνακας ελέγχου / τηλεχειριστήριο

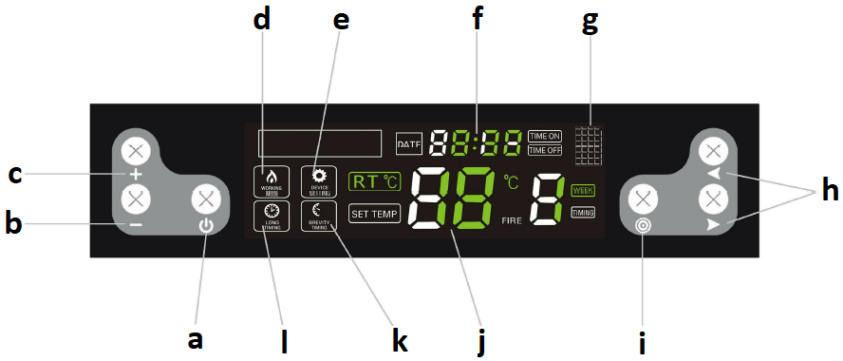

a. Κουμπί ενεργοποίησης/απενεργοποίησης συσκευής
b. Κουμπί μείωσης παραμέτρων
c. Κουμπί αύξησης παραμέτρου
d. Ένδειξη τρόπου λειτουργίας
e. Ένδειξη λειτουργίας ρύθμισης
f. Ρολόι
g. Θύρα υπερύθρων (για τηλεχειριστήριο)
h. Κουμπιά επιλογής λειτουργίας / εναλλαγής
i. Κουμπί επιλογής ρυθμίσεων
j. Θερμοκρασία
k. Ένδειξη χρονοθυρίδας
l. Ένδειξη μεγάλης διάρκειας

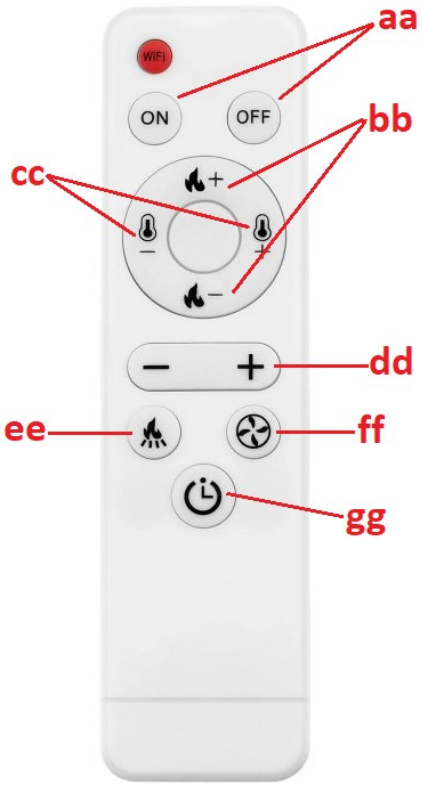

αα. Κουμπί ON/OFF συσκευής
ΒΒ. Κουμπιά για τη ρύθμιση του επιπέδου ανάφλεξης
cc. Κουμπιά ρύθμισης επιπέδου θερμοκρασίας
δδ. Κουμπί αύξησης/μείωσης τιμής για μια δεδομένη παράμετρο
εε. Κουμπί για να ρυθμίσετε τη συχνότητα λειτουργίας του τροφοδότη pellet
ff. Κουμπί για να ρυθμίσετε την ταχύτητα του ανεμιστήρα εξάτμισης
hg. Κουμπί για απλοποιημένες αλλαγές στη λειτουργία χρονοδιακόπτη

3.3.2 Πριν ξεκινήσετε για πρώτη φορά

ΣΗΜΑΝΤΙΚΟ: η σόμπα μπορεί να αναδώσει μια δυσάρεστη οσμή κατά την πρώτη χρήση - το χρώμα στο εσωτερικό θα καεί. Αυτό είναι φυσιολογικό και δεν είναι ελάττωμα του προϊόντος - η δυσάρεστη οσμή πρέπει να περάσει με την πάροδο του χρόνου.

- Βάλτε τα pellets στον κλίβανο ρίχνοντάς τα μέσα (δεν είναι απαραίτητο να γεμίσετε εντελώς τη χοάνη).

- Ρυθμίστε τον κόκκινο διακόπτη λειτουργίας (14) στη θέση ON ("I") - θα πρέπει να ανάψει, πράγμα που σημαίνει ότι η σόμπα έχει ρεύμα και άρχισε να λειτουργεί.
- Μετά την εκκίνηση, το σύστημα σόμπας θα περάσει στη διαδικασία αυτοδιάγνωσης και εάν είναι επιτυχής, η συσκευή είναι έτοιμη για λειτουργία.

3.3.3 Έναρξη και εργασία

ΣΗΜΑΝΤΙΚΟ: προτού το θέσετε σε λειτουργία, βεβαιωθείτε ότι η εστία (12) είναι γεμάτη με πέλλετ και ότι το δοχείο τέφρας (13 ή 15 ανάλογα με το μοντέλο) είναι σωστά τοποθετημένο (δείτε τις παρακάτω εικόνες):

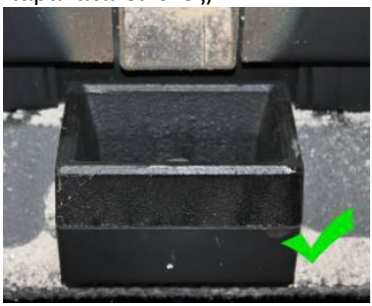

Πριν από την ανάφλεξη, τα υπολείμματα των άκαυτων σφαιριδίων πρέπει να αφαιρεθούν από την εστία.

a) Ενεργοποίηση/απενεργοποίηση

Για να ξεκινήσετε τη σόμπα, βάλτε το διακόπτη λειτουργίας (14 ή 16) στη θέση "I" και πατήστε το κουμπί ενεργοποίησης/απενεργοποίησης (a). Η συσκευή θα ξεκινήσει και θα εισέλθει στη λειτουργία αυτόματης ανάφλεξης και οι πληροφορίες στην οθόνη θα μοιάζουν με αυτό:

Ομοίως, χρησιμοποιήστε το ίδιο κουμπί (α) για να σβήσετε τη σόμπα και η οθόνη θα είναι η εξής:

Όταν η σόμπα εισέλθει στη λειτουργία αυτόματου καθαρισμού τέφρας, η οθόνη θα είναι η εξής:

ΣΗΜΕΙΩΣΗ: μετά το σβήσιμο της σόμπας, η φωτιά θα συνεχίσει να καίει μέχρι να καούν εντελώς τα πέλλετ στην εστία. Κατά τη διάρκεια αυτής της περιόδου, θα λειτουργούν και οι δύο ανεμιστήρες - η ροή αέρα και ο ανεμιστήρας της εξάτμισης. Ο χρόνος καύσης είναι περίπου. 15 λεπτά.

b) Ρύθμιση του χρονοδιακόπτη για ενεργοποίηση/απενεργοποίηση

Με τη σόμπα σβηστή, πατήστε και κρατήστε πατημένο το κουμπί on/off (a) για να ρυθμίσετε το χρονόμετρο για 12 ώρες, δηλαδή η σόμπα θα ανάψει αυτόματα μετά από 12 ώρες. Όταν τα χειριστήρια αναβοσβήνουν:

Χρησιμοποιήστε τα κουμπιά αύξησης/μείωσης παραμέτρων (b/c) και το κουμπί ενεργοποίησης (h) για να ρυθμίσετε το χρόνο μέχρι να ανάψει η σόμπα.

Με τον ίδιο τρόπο, κατά τη λειτουργία της σόμπας, μπορείτε να ρυθμίσετε το χρόνο μέχρι να απενεργοποιηθεί, δηλαδή

πατώντας και κρατώντας πατημένο το κουμπί on/off (a). Όταν αναβοσβήνουν:

Χρησιμοποιήστε τα κουμπιά αύξησης/μείωσης παραμέτρου (b/c) και εναλλαγής (h) για να ρυθμίσετε το χρόνο μέχρι να απενεργοποιηθεί.

Αφού ρυθμίσετε το χρόνο ενεργοποίησης/απενεργοποίησης, ο χρονοδιακόπτης στην οθόνη θα δείχνει κάθε 5 δευτερόλεπτα πόσος χρόνος απομένει μέχρι να ξεκινήσει/σβήσει η σόμπα.

c) Εβδομαδιαία ρύθμιση χρονοδιακόπτη

Είναι δυνατός ο ατομικός προγραμματισμός του χρόνου ενεργοποίησης και απενεργοποίησης της σόμπας για κάθε μέρα της εβδομάδας - με την επιλογή 2 γύρους ενεργοποίησης/απενεργοποίησης κάθε μέρα. Για να το κάνετε αυτό, πατήστε το κουμπί επιλογής ρυθμίσεων (i) 4 φορές. Πατήστε τα κουμπιά λειτουργίας/εναλλαγής (h) για να επιλέξετε τις ώρες και τα λεπτά και την ημέρα και προσαρμόστε τις τιμές με τα κουμπιά μείωσης/αύξησης (b/c). Αφού το ρυθμίσετε για μια δεδομένη ημέρα, μπορείτε να ρυθμίσετε μια δεύτερη ενεργοποίηση/απενεργοποίηση την ίδια μέρα πατώντας ταυτόχρονα και τα δύο κουμπιά λειτουργίας/εναλλαγής (h). Μπορείτε επίσης να ορίσετε έναν και τον ίδιο χρόνο ενεργοποίησης/απενεργοποίησης για κάθε ημέρα της εβδομάδας.

ΣΗΜΕΙΩΣΗ: η λειτουργία ενεργοποίησης και απενεργοποίησης της σόμπας δύο φορές την ημέρα είναι διαθέσιμη μόνο για μοντέλα που παράγονται μετά το 2022.

ΣΗΜΑΝΤΙΚΟ: πριν ρυθμίσετε το εβδομαδιαίο χρονοδιάγραμμα, μην ορίσετε ούτε μία ώρα ενεργοποίησης/απενεργοποίησης, καθώς η μεμονωμένη ρύθμιση έχει προτεραιότητα και τότε το εβδομαδιαίο πρόγραμμα δεν θα λειτουργήσει.

Για να ακυρώσετε το εβδομαδιαίο χρονόμετρο, πατήστε το κουμπί ρυθμίσεων (i) 4 φορές και, στη συνέχεια, χρησιμοποιήστε τα κουμπιά λειτουργίας/εναλλαγής (h) για να επιλέξετε τη ρύθμιση που θέλετε να διαγράψετε και πατήστε το κουμπί μείωσης τιμής (-) μέχρι να εμφανιστεί το ρολόι (f) δείχνει αξία:

Στη συνέχεια, μπορείτε να επιλέξετε άλλη φορά με τα κουμπιά εναλλαγής (h) για να διαγράψετε και να επαναλάβετε τα βήματα που περιγράφονται παραπάνω. Πατώντας παρατεταμένα το κουμπί ρυθμίσεων επιστρέφετε στην αλλαγή της ρύθμισης:

Μετά τη διαγραφή ολόκληρου του εβδομαδιαίου χρονοδιακόπτη, η ένδειξη θα σβήσει στην οθόνη:

d) Ρύθμιση θερμοκρασίας

Πατήστε το κουμπί ρυθμίσεων (i) και εάν η φωτεινή ένδειξη:

αρχίζει να αναβοσβήνει, ρυθμίστε τη θερμοκρασία στην περιοχή 10-35 ° C. Εάν η θερμοκρασία στο θερμαινόμενο δωμάτιο φτάσει την καθορισμένη τιμή, η συσκευή θα μεταβεί αυτόματα στο χαμηλότερο πρόγραμμα P1 - "οικονομία".

ΣΗΜΑΝΤΙΚΟ: εάν η θερμοκρασία στη χοάνη φτάσει ή ξεπεράσει τους 90 ° C. Η σόμπα θα σβήσει επίσης όταν η θερμοκρασία στο εσωτερικό της φτάσει τους 700 ° C.

e) Βάζοντας τη φωτιά και τον φυσητήρα

Πατώντας δύο φορές το κουμπί ρυθμίσεων (i) θα ενεργοποιηθεί η επιλογή ρύθμισης πυρκαγιάς. Εάν τα ακόλουθα στοιχεία ελέγχου:

flash, μπορεί να επιλεγεί ένα από τα ακόλουθα προγράμματα - P0, P1, P2, P3, P4. Το "P0" είναι ένα αυτόματο πρόγραμμα, δηλαδή η σόμπα προσαρμόζει αυτόματα τη στάθμη φωτιάς στη ρυθμισμένη θερμοκρασία. Το "P1" είναι ένα οικονομικό πρόγραμμα - όταν επιτευχθεί η καθορισμένη θερμοκρασία στο θερμαινόμενο δωμάτιο, η σόμπα θα μεταβεί αυτόματα στο πρόγραμμα οικονομίας "P1".

ΣΗΜΑΝΤΙΚΟ: σε περίπτωση που η φωτιά σκουραίνει και βγαίνει καπνός από την καμινάδα, η ροή αέρα στο θάλαμο καύσης θα πρέπει να επιταχυνθεί.

f) Ρύθμιση της λειτουργίας του τροφοδότη pellet

Πατώντας το κουμπί αλλαγής ρυθμίσεων (i) 3 φορές θα ενεργοποιηθεί η επιλογή ρύθμισης της συχνότητας λειτουργίας του τροφοδότη pellet. Εάν τα ακόλουθα στοιχεία ελέγχου:

αναβοσβήνουν, μπορείτε να ρυθμίσετε τη λειτουργία του τροφοδότη pellet ανάλογα με την ποιότητα των πέλλετ που χρησιμοποιούνται. Η ρύθμιση είναι στο εύρος 1-5. Το επίπεδο "3" είναι η εργοστασιακή ρύθμιση, ενώ τα κουμπιά μείωσης/αύξησης τιμής (b/c) μπορούν να χρησιμοποιηθούν για την αλλαγή της συχνότητας του τροφοδότη, π.χ. εάν επιλέξετε επίπεδο 2, σημαίνει ότι η συχνότητα λειτουργίας θα είναι 10% υψηλότερη από την εργοστασιακή ρύθμιση για κάθε ένα από τα προγράμματα, δηλαδή τα pellet θα τροφοδοτούνται πιο συχνά και το αντίθετο θα συμβαίνει για υψηλότερες τιμές.

ΣΗΜΑΝΤΙΚΟ: εάν η θερμοκρασία στο εσωτερικό της σόμπας φτάσει τους 700 ˚ C, ο τροφοδότης pellet θα σταματήσει έως ότου η θερμοκρασία πέσει στους 650 ˚ C.

g) Ρύθμιση ρολογιού

Πατώντας το κουμπί 5 φορές, μπορείτε να μεταβείτε στη ρύθμιση του ρολογιού. Όταν οι έλεγχοι:

αναβοσβήνουν, ρυθμίστε την τρέχουσα ημέρα και ώρα με τα κουμπιά λειτουργίας/εναλλαγής (h).

3.3.4 Φώτα σφάλματος

Διαταραχές στη σωστή λειτουργία της σόμπας μπορεί να έχουν ως αποτέλεσμα την εμφάνιση ενός από τους κωδικούς σφάλματος στην οθόνη:

Κωδικός σφάλματος	Εννοια	Πιθανή αιτία
"E1"	Σφάλμα αισθητήρα θερμοκρασίας δωματίου.	• Κατεστραμμένο κύκλωμα αισθητήρα θερμοκρασίας στη μητρική πλακέτα. • Ο ίδιος ο αισθητήρας θερμοκρασίας είναι ελαττωματικός. • Ψυχρή συγκόλληση.
"E2"	Σφάλμα θερμοηλεκτρικού αισθητήρα (θερμοζεύγος).	• Η εναπόθεση αιθάλης στον αισθητήρα επηρεάζει τη λειτουργία του. • Ελαττωματικό θερμοστοιχείο.
"E3"	Σφάλμα αισθητήρα θερμοκρασίας καπνού, δηλαδή ο αισθητήρας βλέπει τη θερμοκρασία πολύ χαμηλή και δεν υπάρχει ανάφλεξη στην εστία ή η ανάφλεξη	• Χωρίς πέλλετ στον τροφοδότη. • Πολύ μικρή ποσότητα σφαιριδίων στον θάλαμο καύσης, η φωτιά είναι

	είναι απενεργοποιημένη κατά τη λειτουργία.	πολύ χαμηλή και η θερμοκρασία στον κλίβανο είναι πολύ χαμηλή.

3.4. Καθαρισμός και συντήρηση

a) Πριν από τον καθαρισμό, την αντικατάσταση εξαρτημάτων και όταν το μηχάνημα δεν χρησιμοποιείται, απενεργοποιήστε το, αποσυνδέστε το και ψύξτε το.
   - Περιμένετε μέχρι να σταματήσουν τα περιστρεφόμενα μέρη.

b) Χρησιμοποιείτε μόνο μη διαβρωτικά καθαριστικά για τον καθαρισμό των επιφανειών.

c) Μην ψεκάζετε τη μονάδα με ρεύμα νερού και μην τη βυθίζετε σε νερό.

d) Βεβαιωθείτε ότι δεν εισέρχεται νερό από τα ανοίγματα εξαερισμού στο περίβλημα.

e) Καθαρίστε τα ανοίγματα εξαερισμού με βούρτσα και πεπιεσμένο αέρα.

f) Πραγματοποιείτε τακτικές επιθεωρήσεις της μονάδας ελέγχοντας την τεχνική καταλληλότητα και τυχόν ζημιές.

g) Μην αφήνετε τις μπαταρίες στο τηλεχειριστήριο όταν δεν πρόκειται να χρησιμοποιηθούν για μεγάλο χρονικό διάστημα.

h) Μην καθαρίζετε τη συσκευή με όξινες ουσίες, ιατρικά προϊόντα, διαλυτικά, καύσιμα, λάδια ή άλλα χημικά καθώς αυτό μπορεί να προκαλέσει βλάβη στη συσκευή.

i) Η συχνότητα καθαρισμού της σόμπας εξαρτάται κυρίως από την περιεκτικότητα σε τέφρα στα πέλλετ, γι' αυτό συνιστάται η χρήση πέλλετ με όσο το δυνατόν λιγότερη στάχτη. Αυτό θα επεκτείνει τα διαστήματα καθαρισμού της συσκευής.

j) Οι προσμείξεις που υπάρχουν σε κάθε πέλλετ σχηματίζουν σκωρία κατά την καύση. Εμποδίζει τη ροή του αέρα προς την εστία, επομένως η σόμπα θα πρέπει να ελέγχεται καθημερινά για φραγμένες τρύπες με σκωρία. Εάν χρειάζεται, αφαιρέστε το αφαιρώντας την εστία όταν η σόμπα είναι κρύα.

k) Η ανεπαρκής ποσότητα αέρα στη διαδικασία καύσης (ατελής καύση), οι συχνές εκκινήσεις/διακοπή λειτουργίας οδηγούν στο σχηματισμό αιθάλης, η οποία συσσωρεύεται στο γυαλί, στον εναλλάκτη θερμότητας και στο σωλήνα εξάτμισης. Επομένως, καθαρίζετε τακτικά τον θάλαμο καύσης αφαιρώντας στάχτη και άλλες ακαθαρσίες από το εσωτερικό του. Ελέγχετε τη σόμπα για αιθάλη τουλάχιστον μία φορά το μήνα και αφαιρέστε την εάν χρειάζεται

l) Ανάλογα με την ποιότητα των πέλλετ, μπορεί να συσσωρευτεί λίγη στάχτη και λίγη πίσσα στον σωλήνα εξάτμισης. Συνιστάται να επιθεωρείτε και, εάν χρειάζεται, να καθαρίζετε την καμινάδα κάθε έξι μήνες ή μετά την καύση κάθε 2 τόνους pellet.

m) Για να καθαρίσετε το εσωτερικό της σόμπας, συνιστάται η χρήση ειδικής ηλεκτρικής σκούπας για (κρύα) στάχτη.

n) Καθαρισμός της καρδιάς - συχνότητα περίπου κάθε 10 καμένες σακούλες pellets:

- Ανοίξτε την πόρτα του φούρνου, αφαιρέστε την εστία και καθαρίστε την καλά, ειδικά τις τρύπες σε αυτήν, π.χ. χρησιμοποιώντας ένα κατσαβίδι.
- Όταν καθαρίζετε την εστία, καθαρίζετε προσεκτικά και με λεπτότητα τον κεραμικό καυστήρα.
- Όταν ξαναβάζετε την εστία στη θέση της, βεβαιωθείτε ότι εφαρμόζει ακριβώς στην τρύπα, ώστε η πάνω πλευρά της να βρίσκεται στο μπροστινό μέρος της εστίας.

o) Καθαρισμός γυαλιού:

- Μην ανοίγετε ποτέ την μπροστινή πόρτα και μην καθαρίζετε το τζάμι ενώ ο φούρνος είναι σε λειτουργία, ειδικά όταν είναι ζεστός.
- Καθαρίστε το κρύο ποτήρι με χαρτί κουζίνας και λίγο καθαριστικό γυαλιού.

p) Καθαρισμός του δοχείου τέφρας:

ΠΡΟΣΟΧΗ: μην ανοίγετε ποτέ το δοχείο στάχτης όταν η σόμπα είναι ζεστή!

- Ανοίξτε την πόρτα της σόμπας και χαλαρώστε τα μάνδαλα του δοχείου τέφρας στο κάτω μέρος.
- Τραβήξτε έξω το δοχείο και αδειάστε το από στάχτη.
- Αφαιρέστε τυχόν υπολείμματα με μια ειδική ηλεκτρική σκούπα στάχτης.

- Όταν εισάγετε το δοχείο τέφρας, βεβαιωθείτε ότι εφαρμόζει με ακρίβεια και σφιχτά. Διαφορετικά, ο αισθητήρας μπορεί να ανιχνεύσει την απουσία του δοχείου και να σβήσει τη σόμπα ως αποτέλεσμα.

q) Συνιστώμενα τυπικά διαστήματα καθαρισμού:
- Εστία - μετά από κάθε 5 σακούλες pellets
- Δοχείο τέφρας - μετά από κάθε 10 σακούλες
- Ανεμιστήρας εξάτμισης - μετά από κάθε 100 σακούλες
- Φύσημα ανεμιστήρα - μετά από κάθε 50 σακούλες

Αφαιρέστε τις χρησιμοποιημένες μπαταρίες από το τηλεχειριστήριο με τον ίδιο τρόπο που τις τοποθετήσατε.
Επιστρέψτε τις μπαταρίες σε μια μονάδα που είναι υπεύθυνη για την απόρριψή τους.

ΑΠΟΡΡΙΨΗ ΑΠΟΒΛΗΤΩΝ ΣΥΣΚΕΥΩΝ
Στο τέλος της ωφέλιμης ζωής του, αυτό το προϊόν δεν πρέπει να απορρίπτεται με τα κανονικά οικιακά απορρίμματα αλλά θα πρέπει να μεταφερθεί σε σημείο συλλογής για την ανακύκλωση ηλεκτρικού και ηλεκτρονικού εξοπλισμού. Αυτό υποδεικνύεται από το σύμβολο στο προϊόν, στις οδηγίες λειτουργίας ή στη συσκευασία. Τα υλικά που χρησιμοποιούνται σε αυτή τη συσκευή είναι ανακυκλώσιμα σύμφωνα με τη σήμανση τους. Με την επαναχρησιμοποίηση, την ανακύκλωση ή την εφαρμογή άλλων μορφών χρήσης απορριμμάτων μηχανημάτων, συμβάλλετε σημαντικά στην προστασία του περιβάλλοντος μας.
Η τοπική σας διοίκηση θα σας παράσχει πληροφορίες σχετικά με το κατάλληλο σημείο απόρριψης μεταχειρισμένων συσκευών .

Αντιμετώπιση προβλημάτων

Η λίστα περιέχει κοινά προβλήματα με τη συσκευή. Πριν επικοινωνήσετε με το σέρβις του κατασκευαστή, συνιστάται να ελέγξετε εάν το πρόβλημα μπορεί να λυθεί μόνοι σας.

Πρόβλημα	Πιθανή αιτία	Διάλυμα
1. Η λυχνία LED τροφοδοσίας δεν ανάβει όταν είναι ενεργοποιημένη η τροφοδοσία.	Δεν υπάρχει ρεύμα στον φούρνο ή στον πίνακα ελέγχου.	Ελέγξτε τις συνδέσεις τροφοδοσίας και καλωδίωσης.
	Η ασφάλεια είναι ελαττωματική.	Αντικαταστήστε την ασφάλεια στον διακόπτη ή στον πίνακα ελέγχου.
2. Η οθόνη ενδείξεων δεν ανάβει και ακούγεται ένα μπιπ όταν είναι ενεργοποιημένη η τροφοδοσία.	Χαλαρή σύνδεση καλωδίου.	Ελέγξτε και συνδέστε σωστά.
	Αστοχία ή ζημιά του καλωδίου.	Αντικαταστήστε το καλώδιο (μόνο εξειδικευμένος ηλεκτρολόγος μπορεί να κάνει την αντικατάσταση) ή επικοινωνήστε με το τμήμα σέρβις του κατασκευαστή.
3. Η οθόνη ενδείξεων δεν ανάβει όταν είναι ενεργοποιημένη.	Δείτε το πρόβλημα (1) και (2).	Δείτε το πρόβλημα (1) και (2).
	Η οθόνη είναι κατεστραμμένη.	Αντικαταστήστε την οθόνη ή επικοινωνήστε με το τμήμα σέρβις του κατασκευαστή.
4. Ο ανεμιστήρας ροής δεν λειτουργεί όταν ο	Μετά την επιτυχή ανάφλεξη, ο	Περίμενε λίγο.

φούρνος είναι ενεργοποιημένος.	ανεμιστήρας ροής θα αρχίσει να λειτουργεί.	
	Ο ανιχνευτής καπνού δεν είναι σωστά συνδεδεμένος.	Διορθώστε σωστά τον ανιχνευτή καπνού ή επικοινωνήστε με το τμήμα σέρβις του κατασκευαστή για επισκευή.
5. Ο άξονας του κοχλία δεν τροφοδοτεί πέλλετ.	Αυτό είναι φυσιολογικό κατά τη φάση ανάφλεξης. 20 δευτερόλεπτα μετά την ενεργοποίησή του, θα αρχίσει να τροφοδοτεί την παρτίδα.	Περίμενε λίγο
	Υπάρχει πρόβλημα με τη σύνδεση μεταξύ του κινητήρα τροφοδοσίας και του άξονα του κοχλία.	Α. Ελέγξτε ότι οι βίδες μεταξύ του άξονα του κοχλία και του κινητήρα δεν είναι χαλαρές ή δεν εφαρμόζουν. Β. Ελέγξτε ότι ο κινητήρας του άξονα του κοχλία δεν έχει υποστεί ζημιά ή ότι το καλώδιο είναι σωστά συνδεδεμένο.
	Χωρίς καύσιμο στη δεξαμενή.	Ρίξτε καύσιμο στη δεξαμενή.
	Το κανάλι του άξονα του κοχλία είναι φραγμένο.	Ελέγξτε ότι ο σωλήνας του άξονα του κοχλία δεν είναι φραγμένος.
	Ο κινητήρας του άξονα του κοχλία είναι ελαττωματικός.	Επικοινωνήστε με το τμήμα σέρβις του κατασκευαστή.

6. Λανθασμένη ποσότητα φορτίου.	Πάρα πολύ πέλλετ για να καεί στον απαιτούμενο χρόνο.	Προσαρμόστε τη ρύθμιση τροφοδοσίας παρτίδας σε -2 ή -1 ανάλογα με τις πραγματικές συνθήκες (η προεπιλεγμένη εργοστασιακή ρύθμιση είναι 3).
	Δεν υπάρχουν αρκετά pellets για σωστή καύση.	Προσαρμόστε τη ρύθμιση τροφοδοσίας παρτίδας σε +2 ή +1 (η προεπιλεγμένη εργοστασιακή ρύθμιση είναι 3).
7. 15 λεπτά μετά την ανάφλεξη, ο φούρνος σβήνει αυτόματα και εμφανίζει ένα σφάλμα ανάφλεξης (κωδικός σφάλματος: E3)	Η έλλειψη πέλλετ ή η τροφοδοσία των πέλλετ δεν είναι αρκετά αποτελεσματική, γεγονός που προκαλεί αστοχία ανάφλεξης.	Ελέγξτε το σύστημα του άξονα του κοχλία και ότι η δεξαμενή είναι άδεια.
	Ο ανιχνευτής καπνού δεν μπορεί να ανιχνεύσει σωστά τη θερμοκρασία του καπνού.	Ο ανιχνευτής καπνού είναι κατεστραμμένος ή ακατάλληλα συνδεδεμένος, επικοινωνήστε με τον κατασκευαστή για αντικατάσταση ή επισκευή του ανιχνευτή καπνού.
8. Η φλόγα είναι μικρότερη. Τα πέλλετ δεν καίγονται αρκετά. Η σκόνη έχει συσσωρευτεί στο τζάμι.	Δεν υπάρχει αρκετός αέρας στο θάλαμο καύσης	1. Ελέγξτε τις ιδιότητες στεγανοποίησης της λωρίδας στεγανοποίησης στην πόρτα. 2. Ελέγξτε ότι ο σωλήνας εισόδου ή ο σωλήνας εξαγωγής δεν είναι βουλωμένος

		3. Αυξήστε την ταχύτητα του ανεμιστήρα εξαγωγής σε -5 ή +5 (προεπιλογή 0) 4. Εάν είναι απαραίτητο, επικοινωνήστε με το σέρβις του κατασκευαστή.
9. Η φλόγα σβήνει και εμφανίζεται το μήνυμα στην οθόνη για έλλειψη πέλλετ (κωδικός σφάλματος: E3).	Χωρίς χρέωση (pellets)	Δείτε το πρόβλημα (5)
	Πολύ λίγο πέλλετ έχει ως αποτέλεσμα πολύ χαμηλή θερμοκρασία καπνού.	Ρυθμίστε το χρόνο τροφοδοσίας παρτίδας.
10. Πολύ αδύναμη θέρμανση.	Οι σωλήνες ανταλλαγής θερμότητας είναι σκονισμένοι.	Καθαρίστε το σωλήνα ανταλλαγής θερμότητας.
11. Ελαττωματικός αισθητήρας θερμοκρασίας περιβάλλοντος (κωδικός σφάλματος: E1).	Ο αισθητήρας θερμοκρασίας δωματίου είναι κατεστραμμένος ή συνδεδεμένος εσφαλμένα.	Επισκευάστε τον αισθητήρα, διορθώστε τη μέθοδο εγκατάστασης ή επικοινωνήστε με το τμήμα σέρβις του κατασκευαστή.
12. Ελαττωματικός αισθητήρας καπνού (κωδικός σφάλματος: E2).	Ο ανιχνευτής καπνού είναι ελαττωματικός ή δεν έχει συνδεθεί σωστά.	Επισκευάστε τον αισθητήρα, διορθώστε τη μέθοδο εγκατάστασης ή επικοινωνήστε με το τμήμα σέρβις του κατασκευαστή.
13. Όταν ανοίγετε το ρεύμα, μπορεί να παρατηρήσετε ότι η ασφάλεια στον διακόπτη είναι ελαττωματική.	Βραχυκύκλωμα στη συσκευή.	Επικοινωνήστε με το τμήμα σέρβις του κατασκευαστή.
14. Ο ανεμιστήρας εξαγωγής δεν λειτουργεί,	Λανθασμένη σύνδεση του ανεμιστήρα	Αντικαταστήστε τον ανεμιστήρα εξαγωγής και

αλλά ο ανεμιστήρας ροής λειτουργεί όταν ο φούρνος είναι ενεργοποιημένος.	εξαγωγής και του ανεμιστήρα ροής.	τη σύνδεση του ανεμιστήρα ροής.
15. Ο άξονας του κοχλία λειτουργεί συνεχώς.	Αστοχία κινητήρα του άξονα τρυπανιού.	Επικοινωνήστε με το τμήμα σέρβις του κατασκευαστή.
	Ελέγξτε τη συσκευή για σοβαρή βλάβη.	Επικοινωνήστε με το τμήμα σέρβις του κατασκευαστή.
16. Η οθόνη δείχνει την υψηλή θερμοκρασία στο δωμάτιο (φούρνοι με θερμοκυκλοφορία).	Ελαττωματικός αισθητήρας θερμοκρασίας περιβάλλοντος	Δείτε το πρόβλημα (11).
	Ένας αισθητήρας θερμοκρασίας περιβάλλοντος τοποθετημένος πολύ κοντά σε αντικείμενα υψηλής θερμοκρασίας.	Τοποθετήστε τον αισθητήρα θερμοκρασίας περιβάλλοντος μακριά από αντικείμενα υψηλής θερμοκρασίας.

Απαιτήσεις πληροφοριών για τοπικούς θερμαντήρες χώρου στερεών καυσίμων

Αναγνωριστικό(α) μοντέλου: MSW-PLT-13											
Λειτουργία έμμεσης θέρμανσης: όχι											
Άμεση απόδοση θερμότητας: 13 (kW)											
Έμμεση απόδοση θερμότητας: ...(kW): NA											
Καύσιμα	**Προτιμώμενο καύσιμο (μόνο ένα):**	**Άλλα κατάλληλα καύσιμα:**	**η_s [x%]:**	**Εκπομπές θέρμανσης χώρου στην ονομαστική απόδοση θερμότητας (1)**				**Εκπομπές θέρμανσης χώρου στην ελάχιστη απόδοση θερμότητας ([1]) ([2])**			
				MM	**OGC**	**CO**	**OXI $_x$**	**MM**	**OGC**	**CO**	**OXI $_x$**
				[x] mg/Nm ^{3} (13 % O $_2$)				**[x] mg/Nm ^{3} (13 % O $_2$)**			
Ξύλοι κορμοί με περιεκτικότητα σε υγρασία ≤ 25 %	[Όχι]	[Όχι]									
Συμπιεσμένο ξύλο με περιεκτικότητα σε υγρασία < 12 %	[Ναί]	[Όχι]	79,5	14	6	50	101				
Άλλη ξυλώδη βιομάζα	[Όχι]	[Όχι]									
Μη ξυλώδης βιομάζα	[Όχι]	[Όχι]									
Άνθρακας ανθρακίτης και ξηρός ατμός	[Όχι]	[Όχι]									
Σκληρό κοκ	[Όχι]	[Όχι]									
Οπτάνθρακα χαμηλής θερμοκρασίας	[Όχι]	[Όχι]									
Ασφαλτικός άνθρακας	[Όχι]	[Όχι]									

Μπρικέτες λιγνίτη	[Όχι]	[Όχι]									
Μπρικέτες τύρφης	[Όχι]	[Όχι]									
Μικτές μπρικέτες ορυκτών καυσίμων	[Όχι]	[Όχι]									
Άλλα ορυκτά καύσιμα	[Όχι]	[Όχι]									
Μικτές μπρικέτες βιομάζας και ορυκτών καυσίμων	[Όχι]	[Όχι]									
Άλλο μείγμα βιομάζας και στερεού καυσίμου	[Όχι]	[Όχι]									

Χαρακτηριστικά κατά τη λειτουργία μόνο με το προτιμώμενο καύσιμο								
Είδος	**Σύμβολο**	**Αξία**	**Μονάδα**		**Είδος**	**Σύμβολο**	**Αξία**	**Μονάδα**
Παραγωγή θερμότητας					**Χρήσιμη αποτελεσματικότητα (NCV όπως ελήφθη)**			
Ονομαστική απόδοση θερμότητας	$P_{ονομ}$	13,1	kW		Χρήσιμη απόδοση στην ονομαστική απόδοση θερμότητας	$\eta_{th,nom}$	90,2	%
Ελάχιστη απόδοση θερμότητας (ενδεικτική)	P_{min}		kW		Χρήσιμη απόδοση στην ελάχιστη απόδοση θερμότητας (ενδεικτική)	$\eta_{th,min}$		%
Βοηθητική κατανάλωση ηλεκτρικής ενέργειας					**Τύπος απόδοσης θερμότητας/έλεγχος θερμοκρασίας δωματίου (επιλέξτε ένα)**			

Στην ονομαστική θερμική ισχύ	el_{max}	0,087	kW		Μονοβάθμια απόδοση θερμότητας, χωρίς έλεγχο θερμοκρασίας δωματίου	[Όχι]	
Στην ελάχιστη απόδοση θερμότητας	$ελ_{min}$		kW		δύο ή περισσότερα χειροκίνητα στάδια, χωρίς έλεγχο θερμοκρασίας δωματίου	[Όχι]	
Σε κατάσταση αναμονής	el_{SB}	0,001	kW		με μηχανικό θερμοστάτη ελέγχου θερμοκρασίας δωματίου	[Όχι]	
Μόνιμη απαίτηση ισχύος φλόγας πιλότου					με ηλεκτρονικό έλεγχο θερμοκρασίας δωματίου	[Όχι]	
Απαίτηση ισχύος φλόγας πιλότου (εάν υπάρχει)	$P_{πιλότος}$		kW		με ηλεκτρονικό έλεγχο θερμοκρασίας δωματίου και χρονοδιακόπτη ημέρας	[Όχι]	
					με ηλεκτρονικό έλεγχο θερμοκρασίας δωματίου και χρονοδιακόπτη εβδομάδας	[Ναί]	
					Άλλες επιλογές ελέγχου (δυνατές πολλαπλές επιλογές)		
					έλεγχος θερμοκρασίας δωματίου, με ανίχνευση παρουσίας	[Ναί]	
					έλεγχος θερμοκρασίας δωματίου, με ανίχνευση ανοιχτού παραθύρου	[Όχι]	
					με δυνατότητα ελέγχου απόστασης	[Ναί]	
Στοιχεία επικοινωνίας	Κατασκευαστής: expondo Polska sp. z oo sp. κ. ul. Nowy Kisielin-Innowacyjna 7, 66-002 Zielona Góra | Πολωνία, ΕΕ						

Ovaj korisnički priručnik preveden je strojnim prijevodom. Uložili smo sve napore kako bismo osigurali točnost prijevoda, ali imajte na umu da automatizirani prijevodi nisu savršeni i nisu namijenjeni zamjeni ljudskih prevoditelja. Službena verzija korisničkog priručnika je na engleskom jeziku. Sve razlike između prevedene verzije i izvornog engleskog jezika nisu pravno obvezujuće. Ako imate pitanja o točnosti prijevoda, pogledajte englesku verziju, koja je službena referenca. Verzije na više jezika dostupne su na zahtjev putem info@expondo.com.

Tehnički podaci

Opis parametra		Vrijednost parametra
Naziv proizvoda		Peć na pelete
Model		**MSW-PLT-13**
Napon napajanja [V~] / Frekvencija [Hz]		230/50
Nazivna ulazna snaga [W]		47-380
Klasa sigurnosti		ja
IP klasa		IPX0
Dimenzije [širina x dubina x visina; mm]		610 x 500 x 940
Neto/bruto težina [kg]		115/130
Nazivna i smanjena toplinska snaga [kW]	Maksimalno	13
	Minimalno	3
Energetska učinkovitost [%]	Minimalno	90
	Maksimalno	80
Sadržaj pepela		0,12%
Pomoćna potrošnja električne energije [W]		47-60
Vrsta goriva		drvene pelete
Baterija za daljinski upravljač		AAA LR03 1,5 V (x2)
Promjer ulazne cijevi [mm]		50
Promjer izlazne cijevi [mm]		80
Minimalna sigurna udaljenost bočne strane uređaja od zapaljivih materijala [mm]:		Desno = 1200 Natrag = 250 Lijevo = 1200
Kapacitet spremnika [kg]		25
Potrošnja peleta [kg/h]		0.6-3.6
Učinkovitost [%]		90
Površina grijanja [≤m ^{2}]		130
Vrijeme automatskog rada [h]		7-36

1. Opći opis

Ovaj priručnik je namijenjen da vam pomogne u sigurnoj i pouzdanoj uporabi. Proizvod je dizajniran i proizveden strogo u skladu s tehničkim specifikacijama koristeći najnoviju tehnologiju i komponente i održavajući najviše standarde kvalitete.

PAŽLJIVO PROČITAJTE I RAZUMIJEJTE OVAJ PRIRUČNIK PRIJE POČETKA RADA.

Kako biste osigurali dug i pouzdan rad uređaja, pobrinite se da njime pravilno upravljate i održavate u skladu sa smjernicama u ovom priručniku s uputama. Tehnički podaci i specifikacije u ovom priručniku su ažurni. Proizvođač zadržava pravo izmjena u cilju poboljšanja kvalitete. Uzimajući u obzir tehnički napredak i mogućnosti smanjenja buke, jedinica je projektirana i izgrađena na način da se rizici koji proizlaze iz emisije buke svedu na najnižu moguću razinu.

Objašnjenje simbola

Proizvod je u skladu s važećim sigurnosnim standardima.

Prije uporabe pročitajte priručnik.

Proizvod koji se može reciklirati.

OPREZ! ili **UPOZORENJE!** ili **ZAPAMTI!** opisivanje situacije (opći znak upozorenja).

Nosite zaštitne rukavice.

Oprez! Vruća površina može uzrokovati opekline!
(ispušna cijev se tijekom rada može zagrijati do 160 ° C!)

Samo za unutarnju upotrebu.

Nemojte prekrivati jedinicu nikakvim materijalima ili predmetima.

OPREZ! Brojke u ovom priručniku samo su ilustrativne prirode i mogu se u nekim detaljima razlikovati od stvarnog izgleda proizvoda.

2. Sigurnost korištenja

OPREZ! Pročitajte sva sigurnosna upozorenja i upute. Nepoštivanje upozorenja i uputa može dovesti do strujnog udara, požara i/ili ozbiljne ozljede ili smrti.

Izraz "uređaj" ili "proizvod" u upozorenjima i opisu priručnika odnosi se na:
Peć na pelete.

2.1. Električna sigurnost

a) Utikač ovog uređaja mora stati u utičnicu. Nemojte ni na koji način mijenjati utikač. Originalni utikači i odgovarajuće utičnice smanjuju rizik od strujnog udara.
b) Ne dirajte uređaj mokrim ili vlažnim rukama.
c) Nemojte koristiti kabel na nenamjenski način. Nikada ga nemojte koristiti za nošenje uređaja ili za izvlačenje utikača iz utičnice. Držite kabel dalje od izvora topline, ulja, oštrih rubova ili pokretnih dijelova. Oštećeni ili zamršeni kabeli povećavaju rizik od strujnog udara.
d) Nemojte koristiti jedinicu ako je kabel za napajanje oštećen ili ima znakove istrošenosti. Oštećeni kabel za napajanje treba zamijeniti kvalificirani električar ili servisni odjel proizvođača.
e) Kako biste izbjegli električni udar, nemojte uranjati kabel, utikač ili sam uređaj u vodu ili drugu tekućinu. Nemojte koristiti uređaj na mokrim površinama.
f) OPREZ – OPASNOST PO ŽIVOT! Kada čistite ili koristite uređaj, nikada ga ne uranjajte u vodu ili druge tekućine.
g) Ne koristite uređaj u prostorijama s vrlo visokom vlažnošću / u neposrednoj blizini spremnika za vodu!
h) Nemojte dopustiti da se stroj smoči. Opasnost od strujnog udara!

2.2. Sigurnost na radnom mjestu

a) Održavajte radni prostor urednim i dobro osvijetljenim. Nered ili loše osvjetljenje mogu dovesti do nezgoda. Budite dalekovidni, pazite što radite i koristite zdrav razum kada koristite jedinicu.

b) Nemojte koristiti jedinicu u eksplozivnom području, na primjer u prisutnosti zapaljivih tekućina, plinova ili prašine. Jedinica proizvodi iskre koje mogu zapaliti prašinu ili pare.
c) Ukoliko uočite oštećenje ili nepravilnosti u radu uređaja, odmah ga isključite i prijavite ovlaštenoj osobi.
d) Ako imate bilo kakvih sumnji radi li proizvod ispravno ili je oštećen, obratite se servisu proizvođača.
e) Popravke na uređaju smije obavljati samo servis proizvođača. Ne pokušavajte sami popraviti proizvod!
f) U slučaju otvorenog plamena ili vatre, koristite samo suhi prah ili snijeg (CO2) aparate za gašenje požara za gašenje opreme pod naponom.
g) Djeci ili neovlaštenim osobama nije dopušten pristup radnom području. (Nepažnja može dovesti do gubitka kontrole nad jedinicom.)
h) Koristite jedinicu u dobro prozračenom prostoru.
i) Kada započnete s radom jedinice, postupno povećajte dovod zraka u jedinicu kako biste bili sigurni da ispravno radi. Ako primijetite da jedinica ne radi ispravno, odmah je odvojite od dovoda komprimiranog zraka i obratite se servisu proizvođača.
j) U slučaju opasnosti po život ili tijelo, nesreće ili kvara, zaustavite uređaj tipkom ZA NUŽNO ZAUSTAVLJANJE!
k) Redovito provjeravajte stanje sigurnosnih naljepnica. Zamijenite ih ako su nečitljivi.
l) Sačuvajte ove upute za korištenje za buduću upotrebu. Ako proizvod treba predati trećoj strani, predajte ga s ovim korisničkim priručnikom.
m) Dijelove pakiranja i male dijelove za ugradnju držite izvan dohvata djece.
n) Držite uređaj podalje od djece i životinja.
o) Kada koristite ovaj proizvod zajedno s drugim uređajima, također slijedite ostale upute za uporabu.
p) Instalirajte proizvod u skladu s lokalnim, nacionalnim i državnim zakonima i propisima. Osim toga, montažu mora izvoditi ovlašteno osoblje stručno osposobljeno za ovu vrstu radova.

Upamtite! Zaštitite djecu i druge promatrače tijekom rada s opremom.

2.3. Osobna sigurnost

a) Nemojte koristiti ovaj uređaj ako ste umorni, bolesni ili pod utjecajem alkohola, droga ili lijekova koji bi mogli umanjiti vašu sposobnost rukovanja uređajem.

b) Uređaj nije namijenjen za korištenje od strane osoba (uključujući djecu) sa smanjenim mentalnim, osjetilnim ili intelektualnim funkcijama ili osobama bez iskustva i/ili znanja, osim ako nisu pod nadzorom ili ih je osoba odgovorna za njihovu sigurnost uputila u rukovanje uređaj.
c) Jedinicom smiju rukovati osobe koje su fizički sposobne, sposobne za rukovanje i odgovarajuće obučene, te koje su pročitale ovaj priručnik s uputama i osposobljene za sigurnost i zdravlje na radu.
d) Budite oprezni i zdrav razum kada rukujete ovom jedinicom. Trenutak nepažnje tijekom rada može rezultirati ozbiljnom ozljedom.
e) Koristite potrebnu osobnu zaštitnu opremu kada radite s jedinicom kako je navedeno u odjeljku 1 objašnjenja simbola. Korištenje odgovarajuće, odobrene osobne zaštitne opreme smanjuje rizik od ozljeda.
f) Proizvod nije igračka. Djecu treba paziti kako se ne bi igrala s uređajem.

2.4. Sigurno korištenje uređaja

a) Nemojte koristiti uređaj ako prekidač za uključivanje/isključivanje ne radi ispravno (ne uključuje se i ne isključuje). Jedinice koje se ne mogu kontrolirati prekidačem nisu sigurne, ne mogu raditi i moraju se popraviti.
b) Isključite uređaj iz napajanja prije podešavanja, čišćenja ili servisiranja. Ova mjera opreza smanjuje rizik od slučajnog pokretanja.
c) Održavajte jedinicu u dobrom radnom stanju. Prije svake uporabe provjerite postoje li opća oštećenja ili oštećenja pokretnih dijelova (pukotine u dijelovima i komponentama ili bilo koje drugo stanje koje može utjecati na siguran rad uređaja). Ako je oštećen, dajte uređaj popraviti prije uporabe.
d) Držite proizvod izvan dohvata djece.
e) Popravke i održavanje treba obavljati kvalificirano osoblje koristeći samo originalne rezervne dijelove. To će osigurati sigurnost korištenja.
f) Kako biste osigurali projektirani radni integritet uređaja, nemojte uklanjati tvornički ugrađene poklopce niti otpuštati vijke.
g) Izbjegavajte situacije u kojima se uređaj zaustavlja pod velikim opterećenjem tijekom rada. To može uzrokovati pregrijavanje pogonskih elemenata i posljedično oštećenje opreme.
h) Nemojte dodirivati pokretne dijelove ili pribor osim ako uređaj nije isključen iz struje.
i) Redovito čistite uređaj kako biste spriječili trajno nakupljanje prljavštine.
j) Koristite drvene pelete za napajanje jedinice. Zabranjeno je koristiti druga goriva ili otpad.
k) Proizvod nije igračka. Čišćenje i održavanje ne smiju obavljati djeca bez nadzora odrasle osobe.
l) Nemojte pokretati praznu jedinicu.

m) Ne dirajte uređaj kako biste promijenili njegove performanse ili dizajn.
n) Nemojte preopteretiti uređaj.
o) Nemojte blokirati ventilacijske otvore jedinice!
p) Ne stavljajte niti sušite rublje na proizvod. Sve sušilice i slične uređaje treba držati na odgovarajućoj udaljenosti od proizvoda.
q) Neispravna uporaba proizvoda ili nepropisno obavljeno održavanje može predstavljati ozbiljnu opasnost od eksplozije u komori za izgaranje!
r) Nemojte koristiti proizvod s otvorenim vratima ili s razbijenim staklom. Ako je sustav za paljenje oštećen, ne smije se forsirati paljenje zapaljivim materijalima.
s) Ne dodirujte prednji dio jedinice tijekom rada - opasnost od opeklina!

OPREZ! Iako je proizvod dizajniran da bude siguran i ima odgovarajuću zaštitu te unatoč dodatnim sigurnosnim značajkama koje su korisniku pružene, još uvijek postoji mali rizik od nezgode ili ozljede pri rukovanju proizvodom. Prilikom korištenja proizvoda savjetuje se oprez i zdrav razum.

UPOZORENJE: Zabranjeno je koristiti ovaj proizvod u automobilima, karavanima, kamionima, šatorima itd.

PAŽNJA! Ako instalacija nije provedena u skladu s navedenim postupcima, u slučaju nestanka napajanja može se dogoditi da dio ispušnih plinova prodre u prostoriju. U nekim slučajevima može biti potrebno instalirati UPS jedinicu za održavanje propuha.

Expondo ni na koji način ne odgovara za štetu nanesenu osobama ili stvarima koja proizlazi iz nepridržavanja pravila opisanih u prethodnim točkama te za proizvode koji nisu ugrađeni u skladu sa standardima.

UPOZORENJE: Zabranjeno je koristiti ovaj proizvod u automobilima, karavanima, kamionima, šatorima itd.

3. Upute za uporabu

Uređaj je namijenjen stvaranju topline za grijanje objekata i vode izgaranjem peleta. Pogodan je za trajnu ugradnju u zgrade, ali nije prikladan za korištenje u montažnim kućama.

VAŽNO: proizvod je namijenjen samo za loženje drvenim peletima, nemojte koristiti druge vrste peleta i drva. Preporučamo korištenje peleta koji zadovoljavaju (ili premašuju) sljedeće standarde:

Sadržaj vlage (nakon izgaranja) prema CEN/TS 14774-1 i ISO 687	≤12%
Sadržaj pepela (nakon izgaranja) prema ISO 1171	≤0,7% (bez kore) ≤2,0% (s korom)
Sadržaj hlapljivih tvari (suha baza bez pepela) prema ISO 562	80% do 88%
Sadržaj vodika (nakon izgaranja) prema ISO 609	5,0% do 6,5%
Sadržaj ugljika (nakon izgaranja) prema ISO 609	40% do 50%
Sadržaj sumpora (nakon izgaranja) prema ISO 351 i ISO 334	≤0.1%
Kalorična vrijednost prema ISO 1928	16.900 KJ/kg do 19.500 KJ/kg
Promjer	6 mm
Duljina	≤40 mm

Korištenje vlažnih i/ili kontaminiranih peleta (npr. visok sadržaj soli ili pijeska) pogoršat će rad i performanse jedinice. Također, nepravilno skladištenje peleta utječe na njihovu učinkovitost, pogotovo kada se ne drže u suhoj prostoriji i/ili im je oštećena struktura.

Korisnik je odgovoran za svu štetu nastalu zlouporabom.

3.1. Pregled proizvoda

MSW-PLT-13:

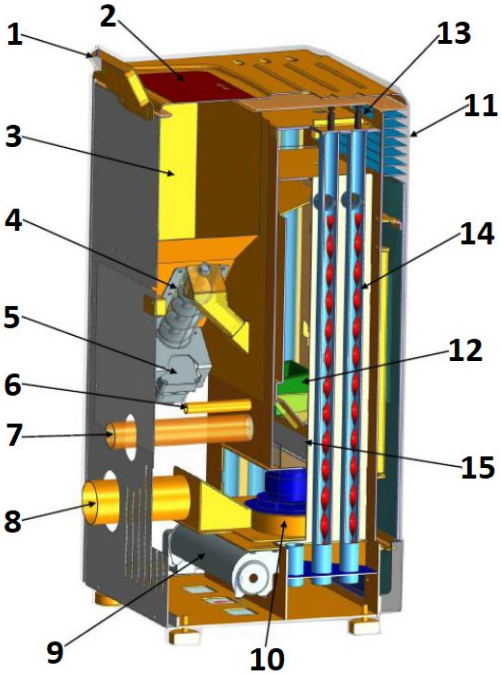

1. Upravljačka ploča
2. Poklopac spremnika
3. Hopper
4. Crv
5. Pužni motor
6. Upaljač
7. Cijev za dovod zraka
8. Ispušna cijev (do dimnjaka)
9. Ventilator puhala
10. Ispušni ventilator
11. Izlaz topline
12. Ognjište
13. gumb
14. Spiralne oštrice
15. Posuda za pepeo
16. Prekidač ON/OFF (na stražnjoj strani kućišta pored utičnice za strujni kabel - ne vidi se na slici)

3.2. Priprema za operaciju

POZICIONIRANJE JEDINICE

Temperatura okoline ne smije prelaziti 40°C, a vlažnost zraka ne smije prelaziti 85%. Postavite jedinicu na način koji osigurava dobru cirkulaciju zraka. Održavajte minimalnu preporučenu udaljenost od svakog zida jedinice. Držite uređaj dalje od zapaljivih materijala ili predmeta. Jedinicom uvijek upravljajte na ravnoj, stabilnoj, čistoj, vatrootpornoj i suhoj površini te izvan dohvata djece i osoba oštećenih mentalnih, osjetilnih i intelektualnih funkcija. Postavite jedinicu tako da se utikač može dohvatiti u bilo kojem trenutku. Uvjerite se da napajanje uređaja odgovara onom navedenom na identifikacijskoj pločici!

Ako nije moguće postaviti uređaj na vatrootpornu površinu, postavite ga na nezapaljivu podlogu otpornu na toplinu minimalne debljine 15 mm koja izlazi izvan obrisa peći (pogledajte tablicu s tehničkim podacima) plus dodatnih 150 mm od prednje strane.

MONTAŽA UREĐAJA

VAŽNO: Instalaciju, električni i vodovodni priključak, kao i ispitivanje funkcionalnosti i održavanje smije obavljati samo ovlaštena, kvalificirana osoba. Instalirajte proizvod u skladu s lokalnim, nacionalnim i državnim zakonima i propisima.

Dimnjak/ventilacija:

Minimalno potreban izolirani čelik - T400 (ili viši) - otporan na paljenje čađe. Dimnjak treba imati jedan, obavezni revizijski otvor ("a" na slici ispod)/revizijski klapnu (b), a cijela instalacija treba biti u skladu s EN1856-1 i -2.

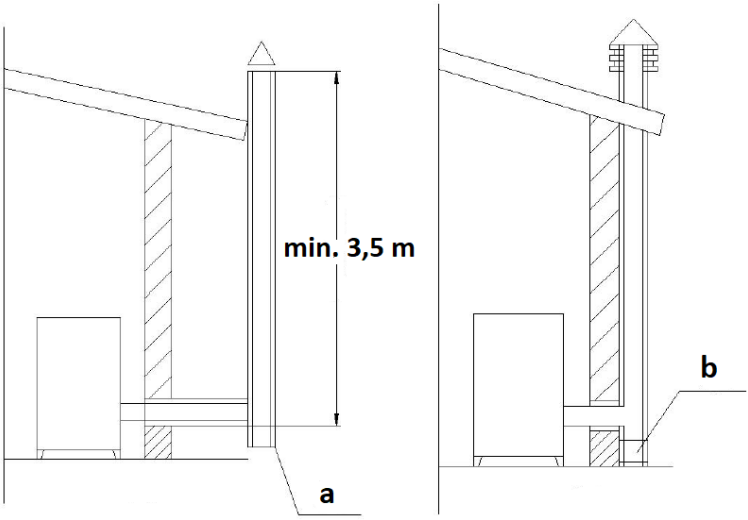

Instalacija dimnjaka treba biti hermetična, okomita, bez ikakvih suženja, izrađena od dimonepropusnog materijala, toplinski izolirana (kako bi se izbjegla kondenzacija ili hlađenje dima) i otporna na normalna mehanička naprezanja koja dolaze s vremenom - preporučuje se AISI 304 čelik za dimnjak s okruglim odjeljak. Instalacija treba biti odvojena od zapaljivih ili zapaljivih materijala zračnim rasporom ili adekvatno izolirana materijalima - vidi standard EN1443. Otvor dimnjaka mora biti u istoj prostoriji kao i jedinica ili najviše u susjednoj prostoriji. Ispod mora biti komora za skupljanje čađe i kondenzata - dostupna kroz vodonepropusni metalni otvor.

- Ravni krov

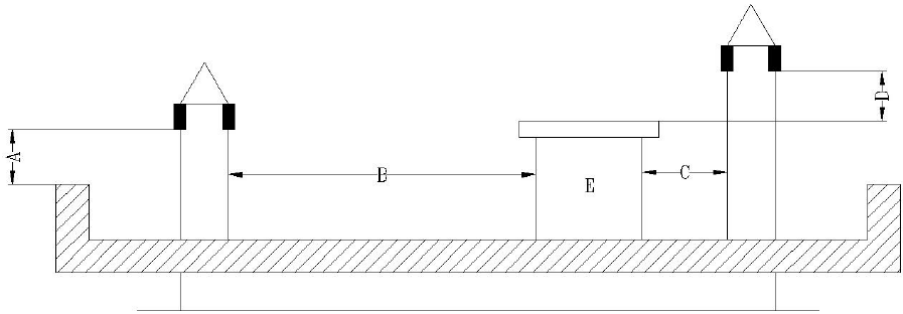

A - 0,5 m
B - udaljenost >2 m
C - udaljenost <2 m
D - 0,5 m
E - tehnički volumen.

- Krov nagiba 15 °

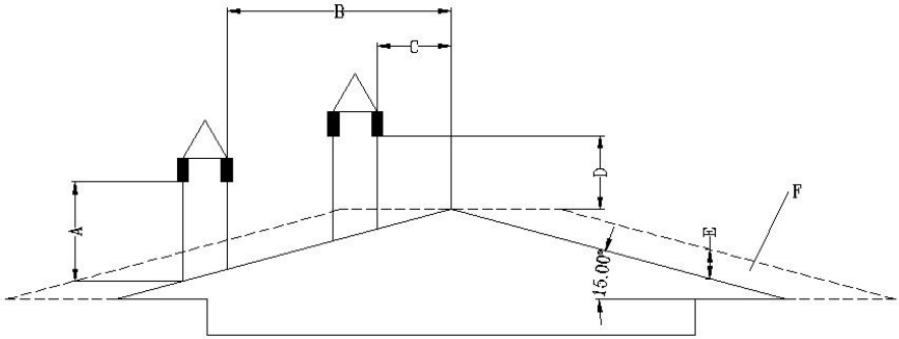

A - min. 1 m
B - udaljenost >1,85 m
B - udaljenost <1,85 m
D - 0,5 m iznad najviše točke krova

E - 0,5 m
F - područje odvodnje

- Krov nagiba 30 °

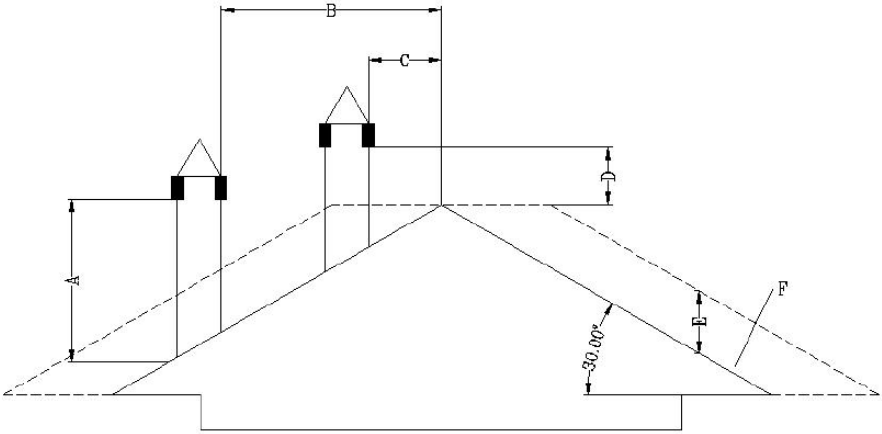

A - min. 1,3 m
B - udaljenost >1,5 m
C - udaljenost <1,5 m
D - 0,5 m iznad najviše točke krova
E - 0,8 m
F - područje odvodnje

- Krov nagiba 60o

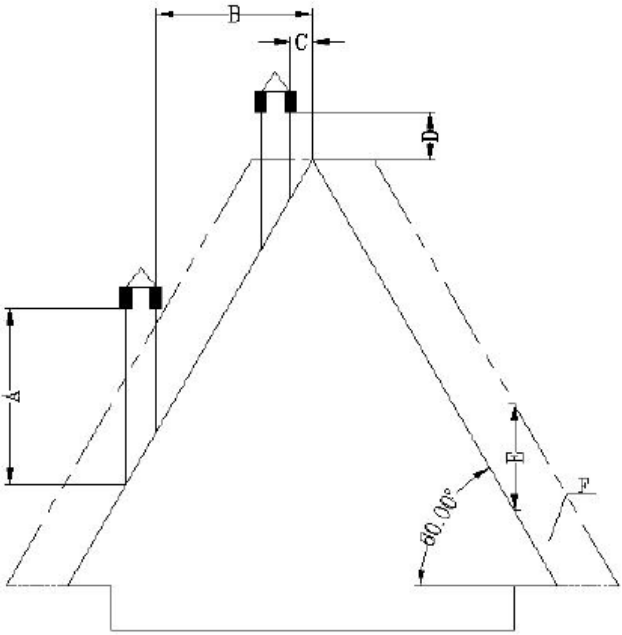

A - min. 2,6 m
B - udaljenost >1,5 m
C - udaljenost <1,5 m
D - 0,5 m iznad najviše točke krova
E - 0,8 m
F - područje odvodnje

- Krov s nagibom od 45 stupnjeva

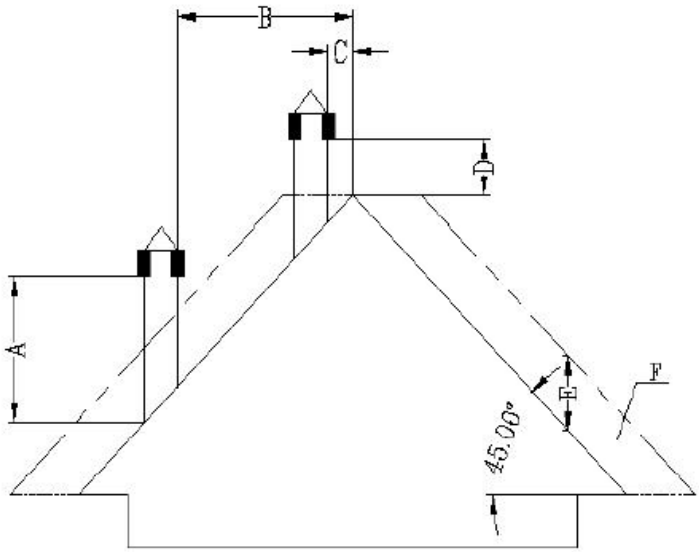

A - min. 2 m
B - udaljenost >1,3 m
C - udaljenost <1,3 m
D - 0,5 m iznad najviše točke krova
E - 2,1 m
F - područje odvodnje

<u>Zahtjevi za kraj dimnjaka:</u>

- Nemojte usmjeravati dimnjak tako da završava u zatvorenim ili natkrivenim prostorima (npr. nadstrešnica, garaža, potkrovlje, polukat, ispod sunčališta, trijem, stubište, predvorje, itd.)
- Površina ispušne cijevi može doseći stvarno visoke temperature (do 160 ˚ C), stoga treba imati upozorenje otporno na visoke temperature, nezapaljivo protiv opasnosti od teških opeklina ili pravilno izolirano nezapaljivim materijalom.
- Kraj ventilacijskog dimnjaka mora biti viši od cijevi za dovod zraka. Ako se dim odvodi direktno kroz zid, preporuča se da okomita cijev dimnjaka bude duga najmanje 1,5 m za vanjsku montažu. To će spriječiti ulazak dima i njegovog mirisa natrag u zgradu kada se struja isključi, te izbjeći vruće pare koje mogu zapaliti drvo i istovremeno opeći korisnika.
- Završetak dimnjaka ne smije biti niži od 1,2 m, vodoravni razmak ne manji od 1,2 m, a okomiti razmak ne manji od 0,3 m od vrata, prozora i gravitacijskih/ventilacijskih otvora zgrade.

- Udaljenost dna dimnjaka mora biti najmanje 304 mm od tla i više od 2 m od bilo kojeg javnog prolaza.
- Kraj dimnjaka trebao bi biti najmanje 0,6 m udaljen od zapaljivih materijala kao što su grmlje, biljke, trava, ograde, nadstrešnice zgrada i susjedne zgrade.
- Za odimljavanje mora se koristiti cijev tipa "PL" ili "L". Upotrijebite odobrenu zidnu rozetu ili stropni vatrozid na mjestu gdje dimnjak prolazi kroz zapaljivi stropni zid.
- Svi priključci dimnjaka moraju čvrsto pristajati jedan uz drugi, biti međusobno upleteni (ako cijevi nemaju sustav zaključavanja) i zabrtvljeni. Što je duža cijev koja se spaja na ispušnu cijev dimnjaka i što ima više koljena, veći je otpor protoku dima.

Ugradnja u mobilnu kućicu (nizozemski):

- Ulaz zraka s vanjske strane mobilne kućice uvijek bi trebao biti znatno ispod kraja dimnjaka.
- Vrh dimnjaka zahtijeva pokrov (nadstrešnicu) za zaštitu kuće od kiše i štetočina.
- Peć mora biti sigurno pričvršćena za pod vijcima.
- Peć mora biti uzemljena bakrenom žicom od 8 mm ili većom.

Zaštita od prenapona:

Preporuča se uporaba zaštite od prenapona za zaštitu električnih komponenti peći od oštećenja uslijed fluktuacija napona u električnom sustavu.

Temperaturna zaštita:

Odnosi se samo na proizvode proizvedene prije 2023. Proizvodi proizvedeni nakon 2023. godine imaju tvornički ugrađen senzor temperature okoline na mjestu koje je odredio proizvođač.

Za ispravan rad peći potrebno je u prostoriju u kojoj će peć raditi ugraditi senzor temperature (niskonaponski termostat) koji će mjeriti temperaturu okoline. Senzor/termostat je spojen na stražnju stranu peći (vidi slike ispod) - njegov kabel treba odmotati i po mogućnosti pričvrstiti na zid prostorije u kojoj se nalazi peć, ali dalje od ispušne cijevi i hladnih predmeta koji bi mogli ometati njegov pravilan rad.

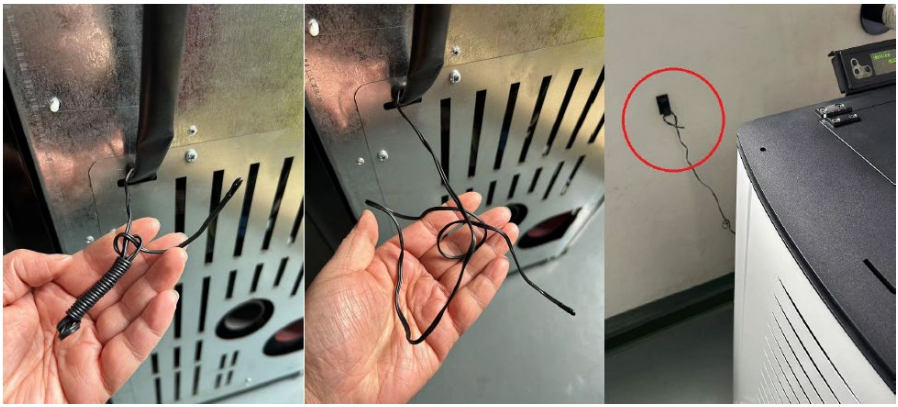

<u>Ugradnja upravljačke ploče:</u>
Vijcima pričvrstite upravljačku ploču sa zaslonom na stražnju stranu peći odozgo. Zatim ga spojite s utikačem - pogledajte slike u nastavku:

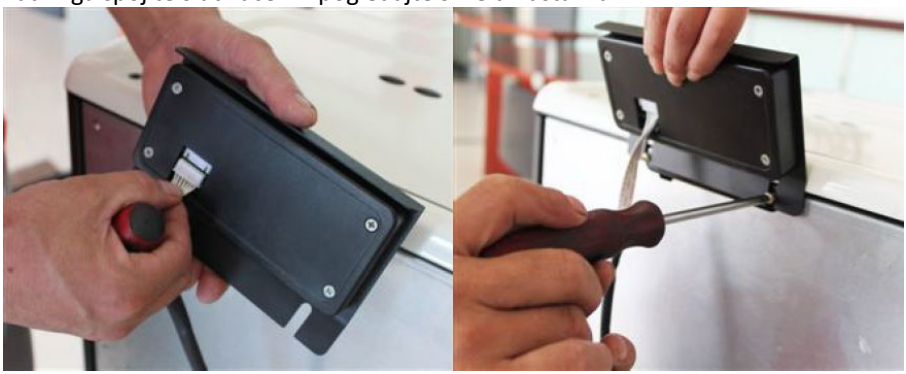

3.3. Rad s uređajem

3.3.1 Upravljačka ploča / daljinski upravljač

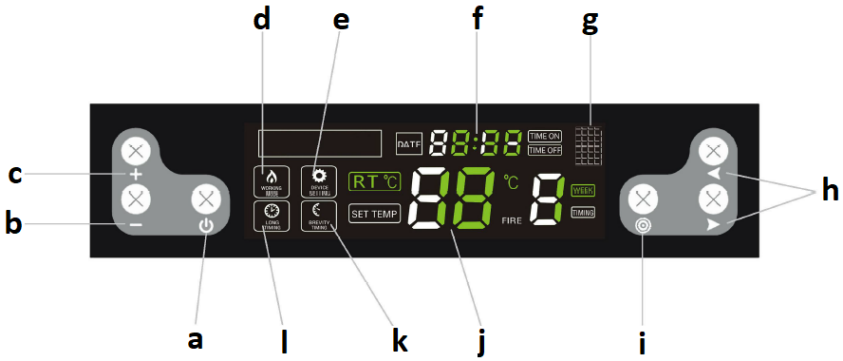

a. Tipka za uključivanje/isključivanje uređaja
b. Gumb za smanjenje parametra
c. Gumb za povećanje parametara
d. Indikator načina rada
e. Indikator načina podešavanja
f. Sat
g. Infracrveni port (za daljinsko upravljanje)
h. Tipke za odabir/prebacivanje funkcija
i. Gumb za odabir postavki
j. Temperatura
k. Indikator vremenskog odsječka
l. Indikator dugog vremena

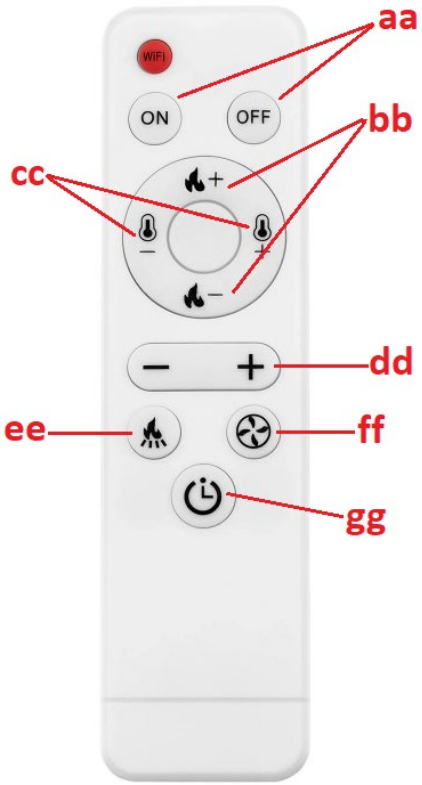

aa. Gumb za uključivanje/isključivanje uređaja
bb. Tipke za podešavanje razine paljenja
cc. Tipke za podešavanje razine temperature
dd Gumb za povećanje/smanjenje vrijednosti za određeni parametar
ee. Gumb za podešavanje frekvencije rada dodavača peleta
ff. Gumb za podešavanje brzine ispušnog ventilatora
hg Gumb za pojednostavljene promjene u načinu rada timera

3.3.2 Prije prvog pokretanja

VAŽNO: peć može ispuštati neugodan miris prilikom prvog korištenja - boja iznutra će izgorjeti. To je normalno i nije nedostatak proizvoda - neugodan miris bi s vremenom trebao nestati.

- Pelete stavite u ložište usipanjem (nije potrebno puniti spremnik do kraja).

- Crveni prekidač (14) postavite u položaj ON ("I") - trebao bi svijetliti, što znači da je peć uključena i počela s radom.
- Nakon pokretanja, sustav peći će ići u proceduru samodijagnostike i ako uspješno, uređaj je spreman za rad.

3.3.3 Pokretanje i rad

VAŽNO: prije puštanja u rad provjerite je li ložište (12) napunjeno peletima i je li posuda za pepeo (13 ili 15 ovisno o modelu) pravilno postavljena (pogledajte slike ispod):

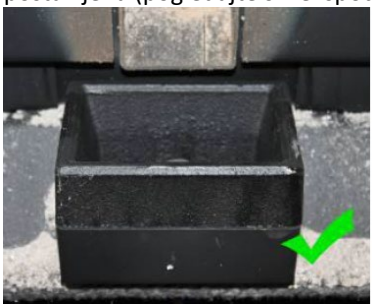

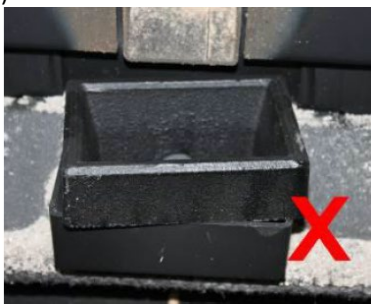

Prije paljenja ostatke neizgorjelih peleta potrebno je ukloniti s ložišta.

a) Uključivanje/isključivanje

Za pokretanje peći stavite sklopku (14 ili 16) u položaj "I" i pritisnite tipku za uključivanje/isključivanje (a). Uređaj će se pokrenuti i ući u način automatskog paljenja, a informacije na displeju će izgledati ovako:

Slično, upotrijebite isti gumb (a) za isključivanje štednjaka, a zaslon će biti sljedeći:

Kada peć uđe u način automatskog čišćenja pepela, zaslon će biti sljedeći:

NAPOMENA: nakon gašenja peći vatra će gorjeti sve dok peleti u ložištu potpuno ne izgore. Tijekom tog vremena radit će oba ventilatora - strujni i ispušni. Vrijeme izgaranja je cca. 15 minuta.

b) Postavljanje timera za uključivanje/isključivanje

Kada je štednjak ugašen, pritisnite i držite tipku za uključivanje/isključivanje (a) kako biste postavili timer na 12 sati, tj. štednjak će se automatski uključiti nakon 12 sati. Kada kontrole trepću:

Koristite tipke za povećanje/smanjenje parametara (b/c) i tipku za uključivanje (h) za podešavanje vremena do uključivanja peći.

Na isti način tijekom rada peći možete podesiti vrijeme do gašenja, tj. pritiskom i držanjem tipke za uključivanje/isključivanje (a). Kad trepnu:

Pomoću gumba za povećanje/smanjenje parametra (b/c) i prebacivanje (h) podesite vrijeme dok se ne isključi.

Nakon postavljanja vremena uključivanja/isključivanja, mjerač vremena na zaslonu će svakih 5 sekundi pokazivati koliko je vremena preostalo do pokretanja/isključivanja peći.

c) Postavka tjednog mjerača vremena

Moguće je individualno programirati vrijeme paljenja i gašenja štednjaka za svaki dan u tjednu - s mogućnošću 2 kruga paljenja/gašenja svaki dan. Da biste to učinili, pritisnite gumb za odabir postavki (i) 4 puta. Pritisnite gumbe za funkciju/prekidanje (h) za odabir sati i minuta i dan, te podesite vrijednosti pomoću gumba za smanjenje/povećanje (b/c). Nakon što ga postavite za određeni dan, možete postaviti drugo uključivanje/isključivanje na isti dan pritiskom na oba gumba za funkcije/isključivanje (h) u isto vrijeme. Također možete postaviti jedno te isto vrijeme uključivanja/isključivanja za svaki dan u tjednu.

NAPOMENA: funkcija uključivanja i isključivanja peći dva puta dnevno dostupna je samo za modele proizvedene nakon 2022.

VAŽNO: prije postavljanja tjednog vremenskog rasporeda, nemojte postavljati jedno vrijeme uključivanja/isključivanja jer pojedinačna postavka ima prioritet i tada tjedni raspored neće raditi.

Za poništavanje tjednog mjerača vremena, pritisnite tipku za postavke (i) 4 puta, zatim koristite tipke za funkciju/prekidanje (h) za odabir postavke koju želite izbrisati i pritisnite tipku za smanjenje vrijednosti (-) dok se ne prikaže sat (f). pokazuje vrijednost:

Zatim možete odabrati drugo vrijeme pomoću gumba za prebacivanje (h) za brisanje i ponoviti gore opisane korake. Pritiskom i držanjem gumba za postavke vraćate se na promjenu postavki:

Nakon brisanja cijelog tjednog mjerača vremena, indikator će se isključiti na zaslonu:

d) Podešavanje temperature

Pritisnite gumb za postavke (i) i ako svijetli:

počne treptati, postavite temperaturu u rasponu od 10-35 ° C. Ukoliko temperatura u grijanoj prostoriji dosegne zadanu vrijednost, uređaj će se automatski prebaciti na najniži program P1 – „štedno“.

VAŽNO: ako temperatura u spremniku dosegne ili premaši 90 ° C. Peć će se također isključiti kada temperatura u njoj dosegne 700 ° C.

e) Paljenje vatre i puhalo

Pritiskom na tipku za postavke (i) dva puta aktivirat ćete opciju podešavanja vatre. Ako sljedeće kontrole:

flash, može se odabrati jedan od sljedećih programa - P0, P1, P2, P3, P4. "P0" je automatski program, tj. peć automatski prilagođava razinu vatre na zadanu temperaturu. "P1" je ekonomični program - kada se postigne zadana temperatura u grijanoj prostoriji, peć se automatski prebacuje na štedljivi program "P1".

VAŽNO: u slučaju da vatra potamni i iz dimnjaka izlazi dim, potrebno je ubrzati strujanje zraka u ložištu.

f) Podešavanje rada dodavača peleta

Pritiskom na tipku za promjenu postavki (i) 3 puta aktivirat ćete opciju podešavanja frekvencije rada dodavača peleta. Ako sljedeće kontrole:

trepću, možete podesiti rad dodavača peleta ovisno o kvaliteti korištenih peleta. Podešavanje je u rasponu od 1-5. Razina "3" je tvornička postavka, dok se tipke za smanjenje/povećanje vrijednosti (b/c) mogu koristiti za promjenu frekvencije dodavača, npr. ako odaberete razinu 2, to znači da će radna frekvencija biti 10% veća od tvorničke postavke za svaki od programa, tj. peleti će se puniti češće, a kod viših vrijednosti događat će se suprotno.

VAŽNO: ako temperatura unutar peći dosegne 700 ˚ C, dozator peleta će se zaustaviti dok temperatura ne padne na 650 ˚ C.

g) Podešavanje sata

Pritiskom na tipku 5 puta možete prijeći na podešavanje sata. Kada kontrole:

trepću, podesite trenutni dan i vrijeme pomoću funkcijskih/prekidnih tipki (h).

3.3.4 Svjetla greške

Smetnje u ispravnom radu peći mogu rezultirati prikazom jednog od kodova greške na ekranu:

Šifra greške	Značenje	Mogući uzrok
"E1"	Greška senzora sobne temperature.	• Oštećen krug senzora temperature na matičnoj ploči. • Sam senzor temperature je neispravan. • Hladno lemljenje.
"E2"	Pogreška termoelektričnog senzora (termoelementa).	• Taloženje čađe na senzoru utječe na njegov rad. • Termopar neispravan.

"E3"	Greška senzora temperature dima, tj. senzor vidi temperaturu kao prenisku i nema paljenja u ložištu ili je paljenje isključeno tijekom rada.	• Nema peleta u hranilici. • Premala količina peleta u ložištu, vatra je premala i temperatura u ložištu je preniska.

3.4. Čišćenje i održavanje

a) Prije čišćenja, zamjene pribora i kada se stroj ne koristi, isključite ga, izvucite iz struje i ohladite.
   - Pričekajte da se rotirajući dijelovi zaustave.

b) Za čišćenje površina koristite samo nekorozivna sredstva za čišćenje.

c) Nemojte prskati jedinicu mlazom vode niti je uranjati u vodu.

d) Pazite da voda ne uđe kroz ventilacijske otvore u kućištu.

e) Ventilacijske otvore očistite četkom i komprimiranim zrakom.

f) Obavljajte redovite preglede jedinice provjeravajući tehničku ispravnost i eventualna oštećenja.

g) Ne ostavljajte baterije u daljinskom upravljaču ako se neće koristiti dulje vrijeme.

h) Nemojte čistiti uređaj kiselim tvarima, medicinskim proizvodima, razrjeđivačima, gorivom, uljem ili drugim kemikalijama jer to može oštetiti uređaj.

i) Učestalost čišćenja peći ovisi uglavnom o sadržaju pepela u peletima, stoga se preporuča koristiti pelete sa što manje pepela. To će produljiti intervale čišćenja uređaja.

j) Kontaminanti prisutni u svakom peletu stvaraju trosku tijekom izgaranja. Blokira dotok zraka u ložište, pa peć treba svakodnevno provjeravati ima li rupa začepljenih troskom. Po potrebi ga uklonite tako što ćete maknuti ložište kada je peć hladna.

k) Nedovoljna količina zraka u procesu izgaranja (nepotpuno izgaranje), česta paljenja/gašenja dovode do stvaranja čađe koja se nakuplja na staklu, izmjenjivaču topline i ispušnoj cijevi. Stoga komoru za izgaranje redovito čistite uklanjanjem pepela i drugih nečistoća iz njezine unutrašnjosti. Barem jednom mjesečno provjerite ima li na peći čađe i po potrebi je uklonite

l) Ovisno o kvaliteti peleta, u ispušnoj cijevi se može nakupiti nešto pepela i nešto katrana. Preporuka je dimnjak pregledati i po potrebi očistiti svakih šest mjeseci ili nakon spaljivanja svake 2 tone peleta.

m) Za čišćenje unutrašnjosti peći preporuča se korištenje specijaliziranog usisavača za (hladni) pepeo.

n) Čišćenje srca - učestalost otprilike svakih 10 spaljenih vreća peleta:

- Otvorite vrata peći, izvadite ložište i temeljito ga očistite, posebno rupe na njemu, npr. odvijačem.
- Prilikom čišćenja ložišta pažljivo i nježno očistite keramički plamenik.
- Kada vraćate ložište na svoje mjesto, pazite da točno sjedne u otvor, tako da mu gornja strana bude na prednjoj strani peći.

o) Čišćenje stakla:

- Nikada ne otvarajte prednja vrata i ne čistite staklo dok pećnica radi, posebno kada je vruća.
- Ohlađeno staklo očistite papirnatim ručnicima i sredstvom za čišćenje stakla.

p) Čišćenje posude za pepeo:

OPREZ: nikada ne otvarajte posudu za pepeo dok je peć vruća!

- Otvorite vrata peći i olabavite zasune posude za pepeo na dnu.
- Izvucite spremnik i ispraznite ga od pepela.
- Sve ostatke uklonite specijaliziranim usisavačem za pepeo.
- Prilikom umetanja spremnika za pepeo, provjerite da točno i čvrsto pristaje. U suprotnom, senzor može detektirati odsutnost posude i zbog toga isključiti peć.

q) Preporučeni standardni intervali čišćenja:
- Ognjište - nakon svakih 5 vreća peleta
- Posuda za pepeo - nakon svakih 10 vreća
- Ispušni ventilator - nakon svakih 100 vrećica
- Ventilator za puhanje zraka - nakon svakih 50 vrećica

Uklonite iskorištene baterije iz daljinskog upravljača na isti način na koji ste ih instalirali.
Vratite baterije jedinici koja je odgovorna za njihovo zbrinjavanje.

ZBRINJAVANJE OTPADA APARATA
Na kraju svog životnog vijeka ovaj se proizvod ne smije odlagati s običnim kućnim otpadom, već ga treba odnijeti na sabirno mjesto za recikliranje električne i elektroničke opreme. To je označeno simbolom na proizvodu, uputama za uporabu ili pakiranju. Materijali korišteni u ovom uređaju mogu se reciklirati prema njihovim oznakama. Ponovnom uporabom, recikliranjem ili primjenom drugih oblika korištenja otpadnih strojeva dajete značajan doprinos zaštiti našeg okoliša.
Vaša lokalna uprava će vam dati informacije o odgovarajućem mjestu za odlaganje rabljenih uređaja .

Rješavanje problema

Popis sadrži uobičajene probleme s uređajem. Prije kontaktiranja servisa proizvođača, preporuča se provjeriti možete li sami riješiti problem.

Problem	Mogući uzrok	Otopina
1. LED lampica napajanja ne svijetli kada je napajanje uključeno.	Nema struje u pećnici ili upravljačkoj ploči.	Provjerite napajanje i spojeve ožičenja.
	Osigurač je neispravan.	Zamijenite osigurač na prekidaču ili na upravljačkoj ploči.
2. Zaslon ne svijetli i čuje se zvučni signal kada se napajanje uključi.	Labav spoj kabela.	Provjerite i ispravno spojite.
	Kvar ili oštećenje kabela.	Zamijenite kabel (zamjenu može obaviti samo kvalificirani električar) ili kontaktirajte servisni odjel proizvođača.
3. Zaslon se ne uključuje kada je napajanje uključeno.	Vidi problem (1) i (2).	Vidi problem (1) i (2).
	Zaslon je oštećen.	Zamijenite zaslon ili kontaktirajte servisni odjel proizvođača.
4. Protočni ventilator ne radi kada je pećnica uključena.	Nakon uspješnog paljenja, protočni ventilator će početi raditi.	Pričekajte malo.
	Detektor dima nije ispravno pričvršćen.	Ispravno popravite detektor dima ili kontaktirajte servisni odjel proizvođača radi popravka.
5. Osovina puža ne dovodi pelete.	To je normalno tijekom faze paljenja. 20 sekundi nakon	Pričekajte malo

	uključivanja, počet će hraniti šaržu.	
	Postoji problem s vezom između motora za napajanje i osovine puža.	A. Provjerite da vijci između osovine puža i motora nisu labavi ili da ne pristaju. B. Provjerite da motor osovine puža nije oštećen ili da je kabel ispravno spojen.
	Nema goriva u spremniku.	Ulijte gorivo u spremnik.
	Kanal osovine puža je blokiran.	Provjerite da cijev osovine puža nije blokirana.
	Motor osovine puža je neispravan.	Obratite se servisnoj službi proizvođača.
6. Netočna količina punjenja.	Previše peleta za sagorijevanje u potrebnom vremenu.	Podesite postavku šaržnog dodavanja na -2 ili -1 ovisno o stvarnim uvjetima (tvornička postavka je 3).
	Nema dovoljno peleta za pravilno sagorijevanje.	Podesite postavku šaržnog dodavanja na +2 ili +1 (tvornička postavka je 3).
7. 15 minuta nakon paljenja, pećnica se automatski gasi i prikazuje grešku paljenja (šifra greške: E3)	Nedostatak peleta ili dodavanje peleta nije dovoljno učinkovito, što uzrokuje neuspjeh paljenja.	Provjerite sustav osovine puža i je li spremnik prazan.

	Detektor dima ne može točno detektirati temperaturu dima.	Detektor dima je oštećen ili nije pravilno pričvršćen, obratite se proizvođaču radi zamjene ili popravka detektora dima.
8. Plamen je manji. Peleti ne izgaraju dovoljno. Na staklu se nakupila prašina.	Nema dovoljno zraka u komori za izgaranje	1. Provjerite svojstva brtvljenja brtvene trake na vratima. 2. Provjerite da ulazna ili ispušna cijev nije začepljena 3. Povećajte brzinu ispušnog ventilatora na -5 ili +5 (zadano 0) 4. Po potrebi se obratite servisu proizvođača.
9. Plamen se gasi i poruka na displeju o nedostatku peleta (šifra greške: E3).	Bez naknade (pelete)	Vidi problem (5)
	Premalo peleta rezultira preniskom temperaturom dima.	Podesite vrijeme punjenja serije.
10. Grijanje preslabo.	Cijevi za izmjenu topline su prašnjave.	Očistite cijev za izmjenu topline.
11. Neispravan senzor temperature okoline (šifra greške: E1).	Senzor sobne temperature je oštećen ili nije ispravno pričvršćen.	Popravite senzor, ispravite način ugradnje ili kontaktirajte servisni odjel proizvođača.
12. Senzor za dim neispravan (šifra greške: E2).	Detektor dima je neispravan ili nije pravilno pričvršćen.	Popravite senzor, ispravite način ugradnje ili kontaktirajte servisni odjel proizvođača.

13. Kada uključite struju, možete primijetiti da je osigurač u prekidaču neispravan.	Kratki spoj u uređaju.	Obratite se servisnoj službi proizvođača.
14. Ispušni ventilator ne radi, ali protočni ventilator radi kada je pećnica uključena.	Neispravno spajanje ispušnog i protočnog ventilatora.	Zamijenite ispušni ventilator i priključak protočnog ventilatora.
15. Osovina puža radi kontinuirano.	Kvar motora osovine puža.	Obratite se servisnoj službi proizvođača.
	Provjerite postoji li na uređaju veliki kvar.	Obratite se servisnoj službi proizvođača.
16. Zaslon pokazuje visoku temperaturu u prostoriji (pećnice s termocirkulacijom).	Senzor temperature okoline je neispravan	Vidi problem (11).
	Senzor temperature okoline postavljen je preblizu objekata visoke temperature.	Postavite senzor temperature okoline dalje od objekata visoke temperature.

Informacijski zahtjevi za lokalne grijalice na kruta goriva

Identifikator(i) modela: MSW-PLT-13											
Funkcionalnost neizravnog grijanja: ne											
Izravna toplinska snaga: 13(kW)											
Indirektni toplinski učinak: ...(kW): NA											
Gorivo	**Preferirano gorivo (samo jedno):**	**Drugo prikladno gorivo(a):**	**η_s [x%]:**	**Emisije grijanja prostora pri nazivnoj toplinskoj snazi (1)**				**Emisije grijanja prostora pri minimalnom učinku topline (1) (2)**			
				PM	**OGC**	**CO**	**NE_x**	**PM**	**OGC**	**CO**	**NE_x**
				[x] mg/Nm ^{3} (13 % O_2)				**[x] mg/Nm ^{3} (13 % O_2)**			
Drveni trupci sa sadržajem vlage ≤ 25 %	[Ne]	[Ne]									
Komprimirano drvo s udjelom vlage < 12 %	[Da]	[Ne]	79,5	14	6	50	101				
Ostala drvna biomasa	[Ne]	[Ne]									
Nedrvna biomasa	[Ne]	[Ne]									
Antracit i suhi parni ugljen	[Ne]	[Ne]									
Tvrda koka-kola	[Ne]	[Ne]									
Niskotemperaturni koks	[Ne]	[Ne]									
Bitumenski ugljen	[Ne]	[Ne]									
Briketi od lignita	[Ne]	[Ne]									
Briketi od treseta	[Ne]	[Ne]									
Mješoviti briketi od fosilnih goriva	[Ne]	[Ne]									

Ostala fosilna goriva	[Ne]	[Ne]									
Briketi iz mješavine biomase i fosilnih goriva	[Ne]	[Ne]									
Druga mješavina biomase i krutog goriva	[Ne]	[Ne]									

Karakteristike pri radu samo s preferiranim gorivom								
Artikal	**Simbol**	**Vrijednost**	**Jedinica**		**Artikal**	**Simbol**	**Vrijednost**	**Jedinica**
Izlaz topline					**Korisna učinkovitost (NCV kako je primljeno)**			
Nazivni toplinski učinak	P_{nom}	13,1	kW		Korisna učinkovitost pri nazivnom toplinskom učinku	$\eta_{th,nom}$	90,2	%
Minimalni toplinski učinak (indikativno)	P_{min}		kW		Korisna učinkovitost pri minimalnom učinku topline (indikativno)	$\eta_{th,min}$		%
Pomoćna potrošnja električne energije					**Vrsta toplinske snage/regulacija sobne temperature (odaberi jedan)**			
Pri nazivnom toplinskom učinku	el_{maks}	0,087	kW		jednostupanjski toplinski učinak, nema kontrole sobne temperature		[Ne]	
Na minimalnom toplinskom učinku	el_{min}		kW		dva ili više ručnih stupnjeva, nema kontrole sobne temperature		[Ne]	

U stanju pripravnosti	el_{SB}	0,001	kW		s mehaničkim termostatom za kontrolu sobne temperature	[Ne]	
Zahtjev za stalnom snagom pilot plamena					s elektroničkom regulacijom sobne temperature	[Ne]	
Zahtjev za snagom pomoćnog plamena (ako je primjenjivo)	P_{pilot}		kW		s elektroničkom regulacijom sobne temperature plus dnevnim timerom	[Ne]	
					s elektroničkom regulacijom sobne temperature plus tjednim mjeračem vremena	[Da]	
					Ostale opcije upravljanja (moguće više odabira)		
					kontrola sobne temperature, s detekcijom prisutnosti	[Da]	
					kontrola sobne temperature, s detekcijom otvorenog prozora	[Ne]	
					s mogućnošću kontrole udaljenosti	[Da]	
Kontakt podaci	Proizvođač: expondo Polska sp. z oo sp. k. ul. Nowy Kisielin-Innowacyjna 7, 66-002 Zielona Góra | Poljska, EU						

Šis vartotojo vadovas buvo išverstas naudojant mašininį vertimą. Dėjome visas pastangas, kad vertimas būtų tikslus, tačiau atminkite, kad automatiniai vertimai nėra tobuli ir nėra skirti pakeisti žmonių vertėjus. Oficiali vartotojo vadovo versija yra anglų kalba. Bet kokie skirtumai tarp išverstos versijos ir originalo anglų kalba nėra teisiškai įpareigojantys. Jei turite klausimų dėl vertimo tikslumo, žr. versiją anglų kalba, kuri yra oficiali nuoroda. Daugiau kalbų versijų galite gauti pateikę užklausą info@expondo.com.

Techniniai duomenys

Parametrų aprašymas		Parametrų reikšmė
Produkto pavadinimas		Granulinė viryklė
Modelis		**MSW-PLT-13**
Maitinimo įtampa [V~] / dažnis [Hz]		230/50
Nominali įvesties galia [W]		47-380
Saugos klasė		aš
IP klasė		IPX0
Matmenys [plotis x gylis x aukštis; mm]		610 x 500 x 940
Grynasis/bruto svoris [kg]		115/130
Nominali ir sumažinta šiluminė galia [kW]	Maksimalus	13
	Minimalus	3
Energijos vartojimo efektyvumas [%]	Minimalus	90
	Maksimalus	80
Pelenų kiekis		0,12%
Papildomas elektros energijos suvartojimas [W]		47-60
Kuro tipas		medienos granulės
Nuotolinio valdymo pulto baterija		AAA LR03 1,5 V (x 2)
Įleidimo vamzdžio skersmuo [mm]		50
Išleidimo vamzdžio skersmuo [mm]		80
Mažiausias saugus atstumas nuo prietaiso šono iki degių medžiagų [mm]:		Dešinė = 1200 Atgal = 250 Kairė = 1200
Bako talpa [kg]		25
Granulių suvartojimas [kg/h]		0.6-3.6
Efektyvumas [%]		90
Šildymo plotas [≤m ^{2}]		130
Automatinio veikimo laikas [h]		7-36

1. Bendras aprašymas

Šis vadovas skirtas padėti jums saugiai ir patikimai naudoti. Gaminys suprojektuotas ir pagamintas griežtai laikantis techninių specifikacijų, naudojant naujausias technologijas ir komponentus bei išlaikant aukščiausius kokybės standartus.

PRIEŠ PRADĖDAMI DARBĄ, ATIdžiai PERSKAITYKITE IR SUPRASTOKITE ŠĮ VADOVĄ.

Kad prietaisas veiktų ilgai ir patikimai, jį tinkamai eksploatuokite ir prižiūrėkite, vadovaudamiesi šiame naudojimo vadove pateiktais nurodymais. Techniniai duomenys ir specifikacijos šiame vadove yra atnaujinti. Gamintojas pasilieka teisę daryti pakeitimus, kad pagerintų kokybę. Atsižvelgiant į technikos pažangą ir triukšmo mažinimo galimybę, įrenginys suprojektuotas ir pastatytas taip, kad triukšmo keliama rizika būtų sumažinta iki žemiausio įmanomo lygio.

Simbolių paaiškinimas

Gaminys atitinka galiojančius saugos standartus.

Prieš naudodami perskaitykite vadovą.

Perdirbamas produktas.

ATSARGIAI! arba **ĮSPĖJIMAS!** arba **ATMINKITE!** apibūdinantis situaciją (bendrasis įspėjamasis ženklas).

Mūvėkite apsaugines pirštines.

Atsargiai! Karštas paviršius gali nudeginti!
(eksploatacijos metu išmetimo vamzdis gali įkaisti iki 160 ^{o} C!)

Naudoti tik patalpose.

Neuždenkite įrenginio jokiomis medžiagomis ar daiktais.

ATSARGIAI! Šiame vadove pateikti skaičiai yra tik iliustraciniai ir kai kuriomis detalėmis gali skirtis nuo tikrosios gaminio išvaizdos.

2. Naudojimo saugumas

ATSARGIAI! Perskaitykite visus saugos įspėjimus ir instrukcijas. Perspėjimų ir instrukcijų nesilaikymas gali sukelti elektros smūgį, gaisrą ir (arba) rimtus sužalojimus arba mirtį.

Sąvoka „prietaisas“ arba „produktas“ įspėjimuose ir vadovo aprašyme reiškia: Granulinė viryklė.

2.1. Elektros sauga

a) Šio prietaiso kištukas turi tilpti į elektros lizdą. Jokiu būdu nemodifikuokite kištuko. Originalūs kištukai ir atitinkami lizdai sumažina elektros smūgio riziką.
b) Nelieskite prietaiso šlapiomis ar drėgnomis rankomis.
c) Nenaudokite laido ne pagal paskirtį. Niekada nenaudokite jo prietaisui nešti arba kištuko ištraukti iš lizdo. Laikykite laidą toliau nuo šilumos šaltinių, alyvos, aštrių kraštų ar judančių dalių. Pažeisti arba susipainioję laidai padidina elektros smūgio riziką.
d) Nenaudokite įrenginio, jei maitinimo laidas yra pažeistas arba yra nusidėvėjimo požymių. Pažeistą maitinimo laidą turi pakeisti kvalifikuotas elektrikas arba gamintojo aptarnavimo skyrius.
e) Kad išvengtumėte elektros smūgio, nemerkite laido, kištuko ar paties prietaiso į vandenį ar kitą skystį. Nenaudokite prietaiso ant šlapių paviršių.
f) ATSARGIAI – PAVOJUS GYVYBEI! Valydami arba naudodami prietaisą, jokiu būdu nemerkite jo į vandenį ar kitus skysčius.
g) Nenaudokite prietaiso patalpose, kuriose labai daug drėgmės / šalia vandens rezervuarų!
h) Neleiskite mašinai sušlapti. Elektros smūgio pavojus!

2.2. Saugumas darbo vietoje

a) Laikykite darbo vietą tvarkingą ir gerai apšviestą. Sutrikimas arba prastas apšvietimas gali sukelti nelaimingų atsitikimų. Būkite įžvalgūs, stebėkite, ką darote, ir naudokitės sveiku protu, kai naudojate įrenginį.

b) Nenaudokite įrenginio sprogioje vietoje, pavyzdžiui, ten, kur yra degių skysčių, dujų ar dulkių. Įrenginys sukuria kibirkštis, kurios gali uždegti dulkes ar dūmus.
c) Pastebėję įrenginio veikimo pažeidimus ar nelygumus, nedelsdami jį išjunkite ir praneškite įgaliotam asmeniui.
d) Jei kyla abejonių, ar gaminys veikia tinkamai, ar jis yra pažeistas, kreipkitės į gamintojo aptarnavimo skyrių.
e) Prietaiso remontą gali atlikti tik gamintojo servisas. Nebandykite taisyti gaminio patys!
f) Atviros liepsnos ar gaisro atveju gesinimui įtampai įrangai naudokite tik sausus miltelinius arba sniego (CO2) gesintuvus.
g) Vaikai ar pašaliniai asmenys į darbo zoną neįleidžiami. (Dėl neatidumo galite prarasti įrenginio kontrolę.)
h) Naudokite įrenginį gerai vėdinamoje vietoje.
i) Pradėdami eksploatuoti įrenginį, palaipsniui didinkite oro tiekimą į įrenginį, kad įsitikintumėte, jog jis tinkamai veikia. Jei pastebėjote, kad įrenginys veikia netinkamai, nedelsdami atjunkite jį nuo suspausto oro tiekimo ir kreipkitės į gamintojo aptarnavimo skyrių.
j) Kilus pavojui gyvybei ar galūnėms, nelaimingam atsitikimui ar gedimui, sustabdykite įrenginį mygtuku EMERGENCY STOP!
k) Reguliariai tikrinkite saugos lipdukų būklę. Pakeiskite juos, jei jie neįskaitomi.
l) Išsaugokite šias naudojimo instrukcijas, kad galėtumėte pasinaudoti ateityje. Jei gaminys turi būti perduotas trečiajai šaliai, perduokite jį kartu su šiuo vartotojo vadovu.
m) Pakuotės komponentus ir mažas montavimo dalis laikykite vaikams nepasiekiamoje vietoje.
n) Saugokite prietaisą nuo vaikų ir gyvūnų.
o) Naudodami šį gaminį kartu su kitais prietaisais, taip pat laikykitės kitų naudojimo instrukcijų.
p) Gaminį sumontuokite laikydamiesi vietinių, nacionalinių ir valstijų įstatymų ir taisyklių. Be to, montavimą turi atlikti įgalioti darbuotojai, profesionaliai apmokyti tokio tipo darbams.

Prisimink! Dirbdami su įranga saugokite vaikus ir kitus pašalinius asmenis.

2.3. Asmeninis saugumas

a) Nenaudokite šio prietaiso, jei esate pavargęs, sergate arba esate apsvaigęs nuo alkoholio, narkotikų ar vaistų, kurie gali pakenkti jūsų gebėjimui valdyti įrenginį.

b) Prietaisas nėra skirtas naudoti asmenims (įskaitant vaikus), kurių psichikos, jutimo ar intelekto funkcijos yra susilpnėjusios, arba asmenims, neturintiems patirties ir (arba) žinių, nebent jie būtų prižiūrimi arba už jų saugumą atsakingo asmens instruktuoti, kaip elgtis. prietaisą.
c) Įrenginį gali valdyti asmenys, kurie yra fiziškai pasirengę, gali jį valdyti ir tinkamai apmokyti, perskaitė šią naudojimo instrukciją ir buvo apmokyti saugos ir sveikatos darbe.
d) Naudodami šį įrenginį būkite atsargūs ir elkitės sveiku protu. Akimirksnis neatidumas veikimo metu gali sukelti rimtų sužalojimų.
e) Naudodami įrenginį, kaip nurodyta simbolių paaiškinimo 1 skyriuje, naudokite reikiamas asmenines apsaugos priemones. Tinkamų, patvirtintų asmeninių apsaugos priemonių naudojimas sumažina sužalojimo riziką.
f) Prekė nėra žaislas. Vaikus reikia stebėti, kad jie nežaistų su prietaisu.

2.4. Saugus prietaiso naudojimas

a) Nenaudokite įrenginio, jei ON/OFF jungiklis neveikia tinkamai (neįsijungia ir neišsijungia). Įrenginiai, kurių negalima valdyti jungikliu, yra nesaugūs, negali veikti ir turi būti suremontuoti.
b) Prieš reguliuodami, valydami ar atlikdami techninę priežiūrą, atjunkite įrenginį nuo maitinimo šaltinio. Ši atsargumo priemonė sumažina atsitiktinio įsijungimo riziką.
c) Laikykite įrenginį geros darbinės būklės. Prieš kiekvieną naudojimą patikrinkite, ar nepažeistos ar nepažeistos judančios dalys (dėmių ir komponentų įtrūkimai ar bet kokia kita būklė, galinti turėti įtakos saugiam įrenginio veikimui). Jei prietaisas pažeistas, prieš naudodami jį suremontuokite.
d) Produktą laikykite vaikams nepasiekiamoje vietoje.
e) Remontą ir techninę priežiūrą turi atlikti kvalifikuotas personalas, naudodamas tik originalias atsargines dalis. Tai užtikrins naudojimo saugumą.
f) Kad užtikrintumėte suprojektuotą įrenginio veikimo vientisumą, nenuimkite gamykloje sumontuotų dangtelių ir neatlaisvinkite varžtų.
g) Venkite situacijų, kai prietaisas sustoja veikiant didelei apkrovai. Tai gali perkaisti pavaros elementus ir sugadinti įrangą.
h) Nelieskite jokių judančių dalių ar priedų, nebent prietaisas išjungtas.
i) Reguliariai valykite prietaisą, kad išvengtumėte nuolatinio nešvarumų kaupimosi.
j) Įrenginio maitinimui naudokite medienos granules. Draudžiama naudoti kitą kurą ar atliekas.
k) Prekė nėra žaislas. Vaikai negali valyti ir prižiūrėti be suaugusiųjų priežiūros.
l) Neįjunkite tuščio įrenginio.
m) Negadinkite prietaiso, kad pakeistumėte jo veikimą ar dizainą.

n) Neperkraukite įrenginio.
o) Neužblokuokite įrenginio ventiliacijos angų!
p) Ant gaminio nedėkite ir nedžiovinkite skalbinių. Visos džiovyklės ir panašūs įtaisai turi būti laikomi tinkamu atstumu nuo gaminio.
q) Netinkamas gaminio naudojimas arba netinkamai atlikta priežiūra gali sukelti rimtą sprogimo degimo kameroje pavojų!
r) Nenaudokite gaminio, kai durys atidarytos arba sudaužytas stiklas. Jei uždegimo sistema yra pažeista, negalima priverstinai uždegti degiomis medžiagomis.
s) Veikimo metu nelieskite įrenginio priekio – nudegimų pavojus!

ATSARGIAI! Nors gaminys buvo sukurtas taip, kad būtų saugus ir turi tinkamas apsaugos priemones, ir nepaisant vartotojui pateiktų papildomų saugos priemonių, dirbant su gaminiu išlieka nedidelė nelaimingo atsitikimo ar susižalojimo rizika. Naudojant gaminį patartina būti atsargiems ir sveiku protu.

ĮSPĖJIMAS: Draudžiama naudoti šį gaminį automobiliuose, karavanuose, sunkvežimiuose, palapinėse ir kt.

DĖMESIO! Jei montavimas nebuvo atliktas pagal nurodytas procedūras, nutrūkus elektros tiekimui, dalis išmetamųjų dujų gali prasiskverbti į patalpą. Kai kuriais atvejais gali prireikti įdiegti UPS įrenginį, kad būtų išlaikytas grimzlė.

Expondo jokiu būdu neprisiima atsakomybės už žalą asmenims ar daiktams, atsiradusius dėl pirmiau minėtuose punktuose aprašytų taisyklių nesilaikymo, ir už gaminius, sumontuotus ne pagal standartus.

ĮSPĖJIMAS: Draudžiama naudoti šį gaminį automobiliuose, karavanuose, sunkvežimiuose, palapinėse ir kt.

3. Naudojimo instrukcijos

Įrenginys skirtas gaminti šilumą pastatų ir vandens šildymui deginant granules. Jis tinkamas nuolatiniam montavimui pastatuose, tačiau netinka naudoti surenkamuose namuose.

SVARBU: gaminys skirtas deginti tik medienos granules, nenaudokite kitų rūšių granulių ir medienos. Rekomenduojame naudoti granules, kurios atitinka (arba viršija) šiuos standartus:

Drėgmės kiekis (po degimo) pagal CEN/TS 14774-1 ir ISO 687	≤12%
Pelenų kiekis (po deginimo) pagal ISO 1171	≤0,7% (be žievės) ≤2,0 % (su žieve)
Lakiųjų medžiagų kiekis (sausas, bepelenis pagrindas) pagal ISO 562	80% iki 88%
Vandenilio kiekis (po degimo) pagal ISO 609	nuo 5,0 % iki 6,5 %
Anglies kiekis (po degimo) pagal ISO 609	40% iki 50%
Sieros kiekis (po degimo) pagal ISO 351 ir ISO 334	≤0.1%
Šilumingumas pagal ISO 1928	16 900 KJ/kg iki 19 500 KJ/kg
Skersmuo	6 mm
Ilgis	≤40 mm

Naudojant drėgnas ir (arba) užterštos granules (pvz., daug druskos ar smėlio), pablogės įrenginio veikimas ir veikimas. Taip pat netinkamas granulių laikymas turi įtakos jų efektyvumui, ypač kai jos nėra laikomos sausoje patalpoje ir/ar pažeidžiama jų struktūra.

Vartotojas atsako už bet kokią žalą, atsiradusią dėl netinkamo naudojimo.

3.1. Produkto apžvalga

MSW-PLT-13:

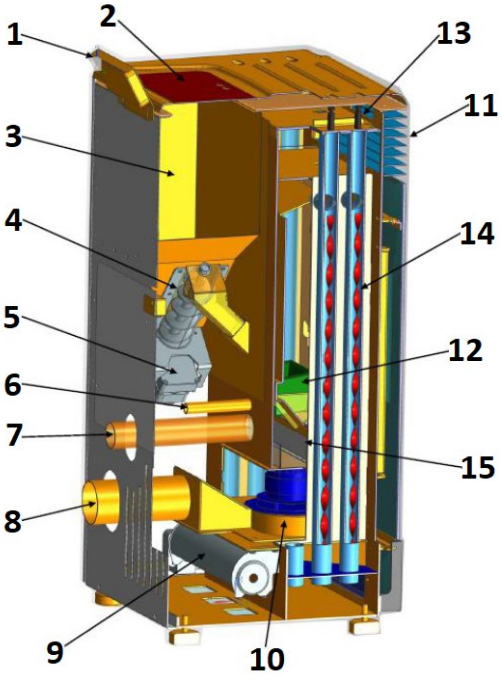

1. Valdymo skydelis
2. Bunkerio dangtis
3. Bunkeris
4. Sliekas
5. Sliekinis variklis
6. Uždegiklis
7. Oro įleidimo vamzdis
8. Išmetimo vamzdis (į kaminą)
9. Pūstuvo ventiliatorius
10. Išmetimo ventiliatorius
11. Šilumos išėjimas
12. Židinys
13. Rankenėlė
14. Spiraliniai peiliukai
15. Pelenų konteineris
16. ĮJUNGIMO/IŠJUNGIMO jungiklis (korpuso gale, šalia maitinimo laido lizdo – paveikslėlyje nematyti)

3.2. Pasiruošimas operacijai

ĮRENGINIO PADĖTIS NUSTATYMAS

Aplinkos temperatūra neturi viršyti 40°C, o drėgmė – ne didesnė kaip 85%. Įrenginį pastatykite taip, kad būtų užtikrinta gera oro cirkuliacija. Išlaikykite mažiausią rekomenduojamą atstumą nuo kiekvienos įrenginio sienos. Prietaisą laikykite toliau nuo bet kokių degių medžiagų ar daiktų. Visada eksploatuokite įrenginį ant lygaus, stabilaus, švaraus, ugniai atsparaus ir sauso paviršiaus, vaikams ir asmenims, turintiems psichikos, jutimo ir intelekto sutrikimų, nepasiekiamoje vietoje. Įrenginį pastatykite taip, kad bet kuriuo metu būtų galima pasiekti maitinimo kištuką. Įsitikinkite, kad įrenginio maitinimas atitinka nurodytą identifikavimo lentelėje!
Jei prietaiso neįmanoma pastatyti ant ugniai atsparaus paviršiaus, padėkite jį ant nedegaus, karščiui atsparaus padėklo, kurio storis ne mažesnis kaip 15 mm ir išsikiša už viryklės kontūro (žr. techninių duomenų lentelę) ir papildomai 150 mm nuo priekio.

PRIETAISO SURINKIMAS

SVARBU: Montuoti, prijungti prie elektros ir vandens, taip pat tikrinti ir atlikti techninę priežiūrą turi atlikti tik įgaliotas, kvalifikuotas asmuo. Gaminį sumontuokite laikydamiesi vietinių, nacionalinių ir valstijų įstatymų ir taisyklių.

<u>Dūmtraukis/ventiliacija:</u>

Minimalus reikalingas izoliuotas plienas – T400 (arba aukštesnis) – atsparus suodžių užsidegimui. Dūmtraukyje turi būti vienas privalomas tikrinimo liukas ("a" paveikslėlyje žemiau) / tikrinimo sklendė (b), o visa instaliacija turi atitikti EN1856-1 ir -2.

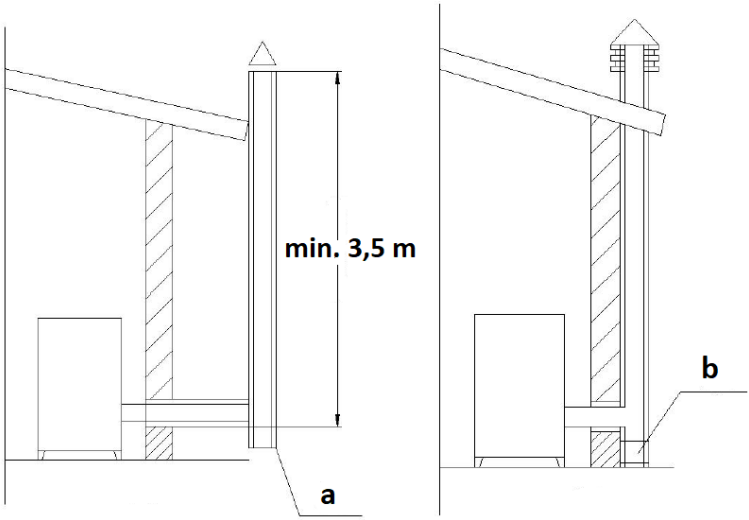

Dūmtraukio instaliacija turi būti sandari, vertikali, be jokių susiaurėjimų, pagaminta iš nepralaidžios dūmams medžiagos, termiškai izoliuota (kad nesusidarytų kondensatas ar neatvėstų dūmai) ir atsparus įprastam mechaniniam įtempimui, atsirandančiam laikui bėgant – rekomenduojamas kamino plienas AISI 304 su apvaliu skyrių. Įrenginys turi būti atskirtas nuo degių ar degių medžiagų oro tarpu arba tinkamai izoliuotas medžiagomis – žr. standartą EN1443. Dūmtraukio anga turi būti toje pačioje patalpoje kaip ir įrenginys arba daugiausia gretimoje patalpoje. Po juo turi būti suodžių ir kondensato surinkimo kamera – pasiekiama per vandeniui atsparų metalinį liuką.

- Plokščias stogas

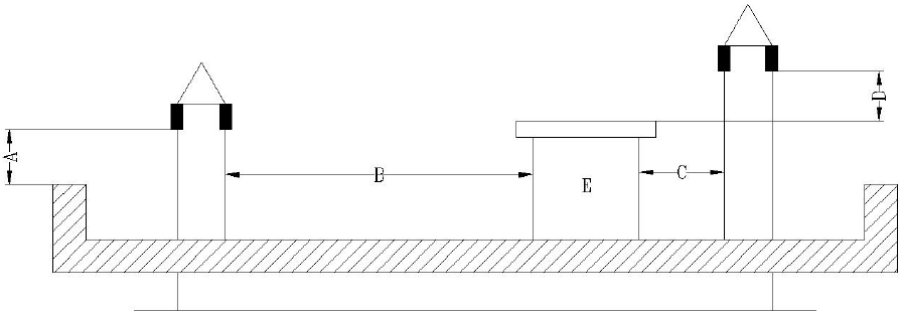

A - 0,5 m
B – atstumas >2 m
C - atstumas <2 m
D - 0,5 m
E - tech apimtis.

- Stogas su ^{15o} nuolydžiu

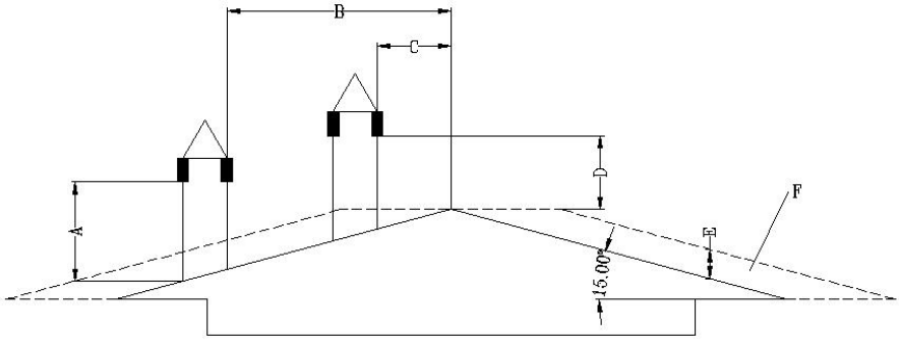

A – min. 1 m
B - atstumas >1,85 m
B – atstumas <1,85 m
D – 0,5 m virš aukščiausio stogo taško

E - 0,5 m
F - drenažo zona

- Stogas su 30 º nuolydžiu

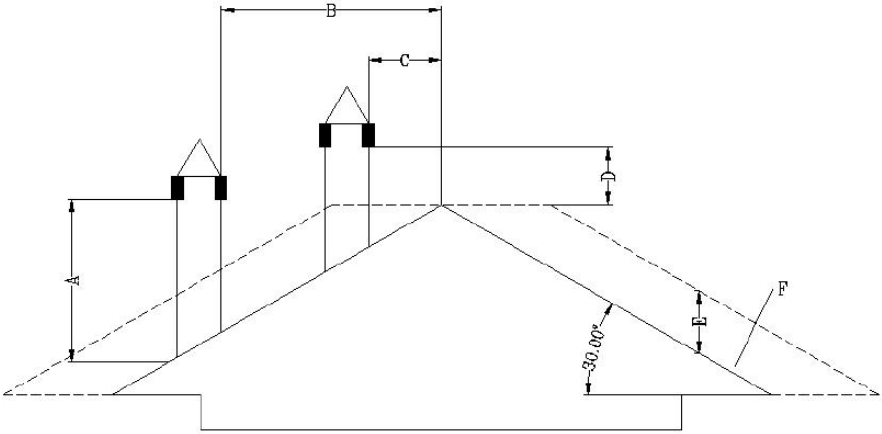

A – min. 1,3 m
B - atstumas >1,5 m
C - atstumas <1,5 m
D – 0,5 m virš aukščiausio stogo taško
E - 0,8 m
F - drenažo zona

- Stogas su 60 º nuolydžiu

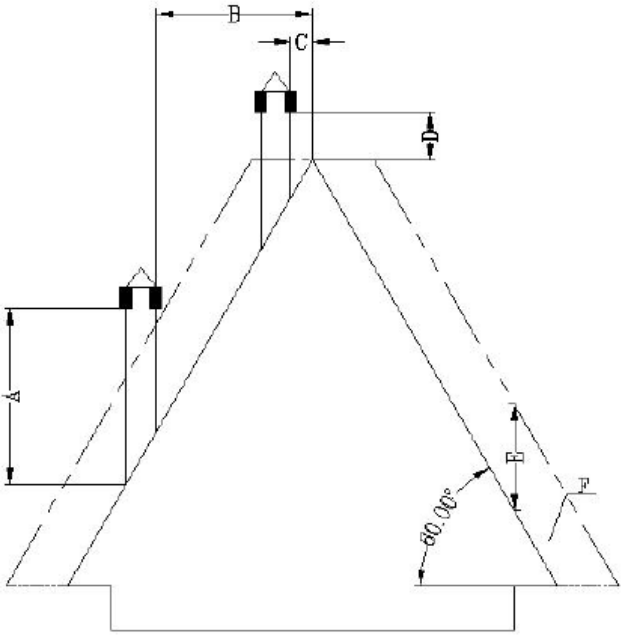

A – min. 2,6 m
B - atstumas >1,5 m
C - atstumas <1,5 m
D – 0,5 m virš aukščiausio stogo taško
E - 0,8 m
F - drenažo zona

- Stogas su 45 laipsnių nuolydžiu

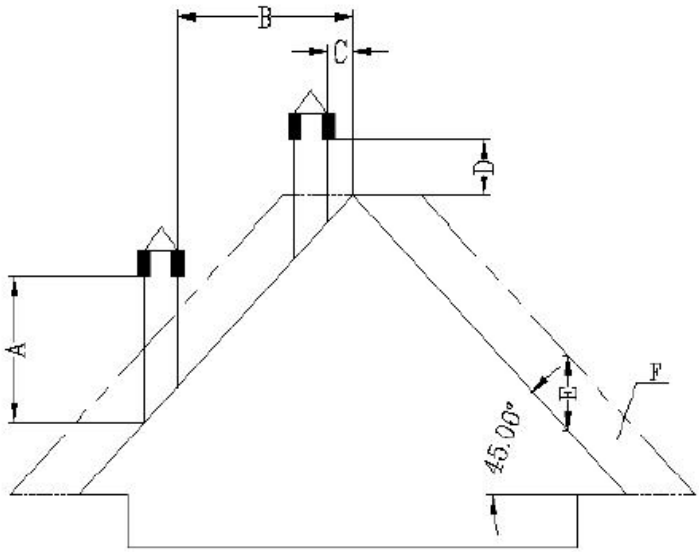

A – min. 2 m
B - atstumas >1,3 m
C - atstumas <1,3 m
D – 0,5 m virš aukščiausio stogo taško
E - 2,1 m
F - drenažo zona

Reikalavimai kamino galui:

- Netieskite kamino taip, kad jis baigtųsi uždarose arba dengtose erdvėse (pvz., stoginėje, garaže, palėpėje, antresolėje, po saulės terasa, prieangyje, laiptinėje, prieškambaryje ir pan.)
- Išmetimo vamzdžio paviršius gali pasiekti tikrai aukštą temperatūrą (iki 160 ˚ C), todėl jis turi būti atsparus aukštai temperatūrai, nedegus įspėjimas apie rimtų nudegimų pavojų arba tinkamai izoliuotas nedegia medžiaga.
- Vėdinimo kamino galas turi būti aukščiau nei oro įleidimo vamzdis. Jei dūmai išleidžiami tiesiai per sieną, rekomenduojama, kad vertikalus kamino vamzdis būtų bent 1,5 m ilgio, montuojant lauke. Taip išvengsite dūmų ir jų kvapo patekimo atgal į pastatą, kai maitinimas išjungtas, ir išvengsite karštų garų, kurie gali uždegti medieną ir kartu sudeginti vartotoją.
- Dūmtraukio galas turi būti ne žemiau kaip 1,2 m, horizontalus atstumas ne mažesnis kaip 1,2 m, o vertikalus atstumas ne mažesnis kaip 0,3 m nuo durų, langų ir pastato gravitacijos/vėdinimo angų.

- Atstumas iki kamino apačios turi būti ne mažesnis kaip 304 mm nuo žemės ir daugiau nei 2 m nuo bet kokio viešo pėsčiųjų tako.
- Dūmtraukio galas turi būti bent 0,6 m atstumu nuo degių medžiagų, tokių kaip krūmai, augalai, žolė, tvoros, pastatų perdangos ir gretimų pastatų.
- Dūmų vėdinimui turi būti naudojamas „PL“ arba „L“ tipo vamzdis. Naudokite patvirtintą sieninę rozetę arba lubų užkardą toje vietoje, kur kaminas eina per degią lubų sienelę.
- Visos kamino jungtys turi tvirtai priglusti viena prie kitos, būti susuktos (jei vamzdžiai neturi fiksavimo sistemos) ir sandarūs. Kuo ilgesnis vamzdis jungiasi prie kamino išmetimo vamzdžio ir kuo daugiau alkūnių turi, tuo didesnis pasipriešinimas dūmų srautui.

Įrengimas namelyje ant ratų (olandų kalba):

- Oro įleidimo anga į mobiliojo namo išorę visada turi būti gerokai žemiau kamino galo.
- Dūmtraukio antgaliui reikalingas dangtis (baldakimas), apsaugantis namą nuo lietaus ir kenkėjų.
- Krosnelė turi būti tvirtai pritvirtinta prie grindų varžtais.
- Krosnelė turi būti įžeminta 8 mm ar didesne varine viela.

Apsauga nuo viršįtampio:

Norint apsaugoti krosnelės elektrinius komponentus nuo pažeidimų dėl įtampos svyravimų elektros sistemoje, rekomenduojama naudoti viršįtampio apsaugą.

Apsauga nuo temperatūros:

Tai taikoma tik produktams, pagamintiems iki 2023 m. Gaminiai, pagaminti po 2023 m., turi gamykloje sumontuotą aplinkos temperatūros jutiklį gamintojo nustatytoje vietoje.

Kad krosnelė veiktų tinkamai, patalpoje, kurioje dirbs krosnelė, būtina įrengti temperatūros jutiklį (žemos įtampos termostatą), matuojantį aplinkos temperatūrą. Jutiklis/termostatas yra prijungtas prie krosnelės galinės dalies (žr. paveikslėlius žemiau) – jo laidas turi būti išvyniotas ir geriausia pritvirtinti prie patalpos, kurioje yra krosnelė, sienos, bet toliau nuo išmetimo vamzdžio ir šaltų daiktų, kurie galėtų trukdyti tinkamai veikti.

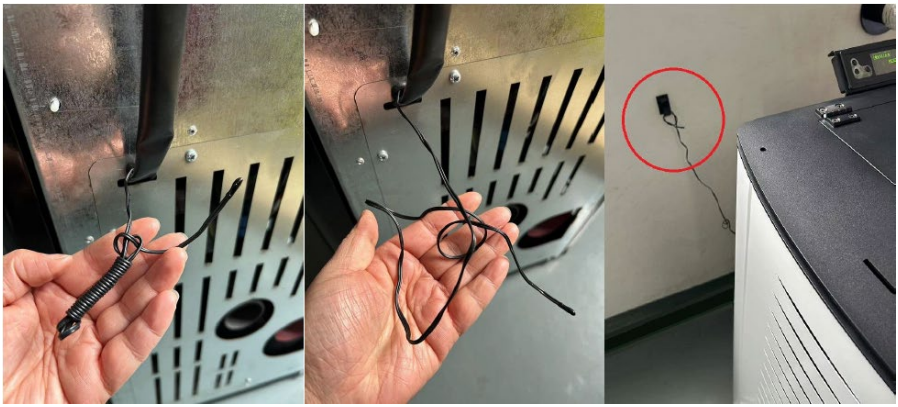

<u>Valdymo pulto montavimas:</u>
Pritvirtinkite valdymo skydelį su ekranu prie viryklės galo iš viršaus varžtais. Tada prijunkite jį prie maitinimo kištuko – žiūrėkite toliau pateiktus paveikslėlius:

3.3. Darbas su įrenginiu

3.3.1 Valdymo pultelis / nuotolinio valdymo pultas

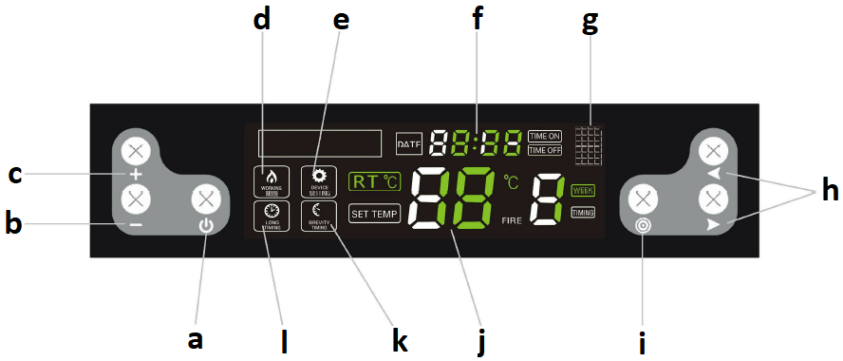

a. Įrenginio įjungimo/išjungimo mygtukas
b. Parametrų mažinimo mygtukas
c. Parametrų didinimo mygtukas
d. Veikimo režimo indikatorius
e. Nustatymo režimo indikatorius
f. Laikrodis
g. Infraraudonųjų spindulių prievadas (nuotoliniam valdymui)
h. Funkcijos pasirinkimo / perjungimo mygtukai
i. Nustatymų pasirinkimo mygtukas
j. Temperatūra
k. Laiko tarpo indikatorius
l. Ilgo laiko indikatorius

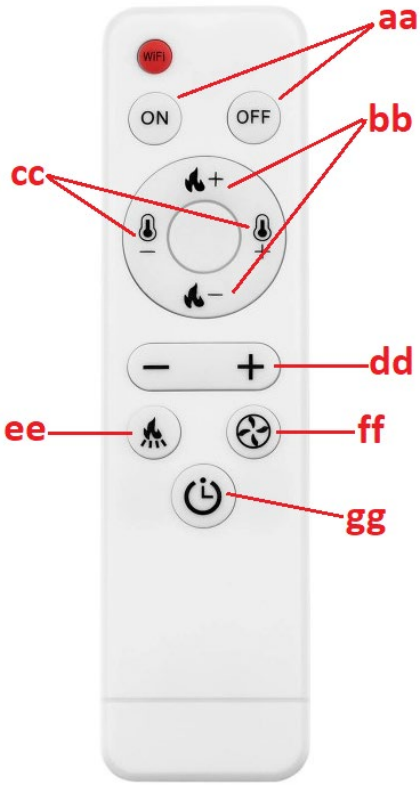

aa. Įrenginio įjungimo/išjungimo mygtukas
bb. Uždegimo lygio nustatymo mygtukai
cc. Temperatūros lygio nustatymo mygtukai
dd. Tam tikro parametro reikšmės didinimo/mažinimo mygtukas
ee. Mygtukas granulių tiektuvo veikimo dažniui nustatyti
ff. Mygtukas išmetimo ventiliatoriaus greičiui nustatyti
hg. Mygtukas supaprastintam laikmačio režimo pakeitimui

3.3.2 Prieš paleidžiant pirmą kartą

SVARBU: pirmą kartą naudojant krosnelę gali sklisti nemalonus kvapas – viduje esantys dažai perdegs. Tai normalu ir nėra gaminio brokas – nemalonus kvapas laikui bėgant turi praeiti.

- Supilkite granules į krosnį (pilnai užpildyti bunkerį nebūtina).

- Raudoną maitinimo jungiklį (14) nustatykite į ON („I“) padėtį – jis turi užsidegti, vadinasi, viryklė turi maitinimą ir pradėjo veikti.
- Po paleidimo krosnelės sistema pereis į savidiagnostikos procedūrą ir, jei pavyks, įrenginys paruoštas darbui.

3.3.3 Paleidimas ir darbas

SVARBU: prieš pradėdami eksploatuoti, įsitikinkite, kad židinys (12) užpildytas granulėmis, o pelenų talpykla (13 arba 15, priklausomai nuo modelio) yra tinkamai išdėstyta (žr. paveikslėlius žemiau):

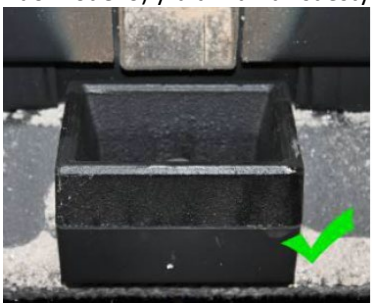

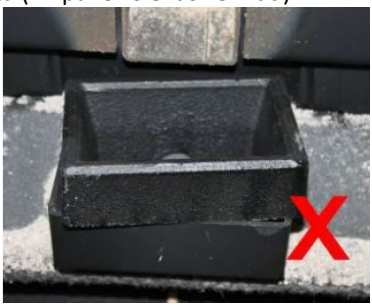

Prieš uždegimą iš židinio reikia pašalinti nesudegusių granulių likučius.

a) Įjungimas/išjungimas

Norėdami įjungti viryklę, maitinimo jungiklį (14 arba 16) nustatykite į „I“ padėtį ir paspauskite įjungimo/išjungimo mygtuką (a). Įrenginys įsijungs ir pereis į automatinio uždegimo režimą, o informacija ekrane atrodys taip:

Panašiai naudokite tą patį mygtuką (a), kad išjungtumėte viryklę, ir ekranas bus toks:

Kai krosnelė persijungia į automatinio pelenų valymo režimą, ekranas bus toks:

PASTABA: išjungus krosnelę ugnis degs tol, kol židinyje esančios granulės visiškai išdegs. Per tą laiką veiks abu ventiliatoriai – oro srautas ir išmetimo ventiliatorius. Degimo laikas yra apytiksliai. 15 minučių.

b) Laikmačio nustatymas įjungti/išjungti

Kai viryklė išjungta, paspauskite ir palaikykite įjungimo/išjungimo mygtuką (a), kad nustatytumėte laikmatį 12 valandų, ty viryklė automatiškai įsijungs po 12 valandų. Kai mirksi valdikliai:

Parametrų didinimo/mažinimo mygtukais (b/c) ir perjungimo mygtuku (h) reguliuokite laiką, kol krosnelė bus įjungta.

Lygiai taip pat krosnelės veikimo metu galite nustatyti laiką iki jos išsijungimo, ty paspaudę ir laikydami įjungimo/išjungimo mygtuką (a). Kai jie mirksi:

Naudokite parametrų didinimo/mažinimo (b/c) ir perjungimo (h) mygtukus, kad nustatytumėte laiką, kol jis išsijungs.

Nustačius įjungimo/išjungimo laiką, laikmatis ekrane kas 5 sekundes parodys, kiek laiko liko iki viryklės įsijungimo/išjungimo.

c) Savaitės laikmačio nustatymas

Galima individualiai programuoti krosnelės įjungimo ir išjungimo laiką kiekvienai savaitės dienai - su galimybe 2 įjungimo/išjungimo ratus kiekvieną dieną. Norėdami tai padaryti, 4 kartus paspauskite nustatymų pasirinkimo mygtuką (i). Paspauskite funkcijų / perjungimo mygtukus (h), kad pasirinktumėte valandas, minutes ir dieną, o reikšmes sureguliuokite mažinimo / didinimo mygtukais (b/c). Nustačius tam tikrai dienai, galite nustatyti antrą įjungimą/išjungimą tą pačią dieną, vienu metu paspausdami abu funkcijų/perjungimo mygtukus (h). Taip pat galite nustatyti vieną ir tą patį įjungimo/išjungimo laiką kiekvienai savaitės dienai.

PASTABA: funkcija įjungti ir išjungti viryklę du kartus per dieną galima tik modeliuose, pagamintuose po 2022 m.

SVARBU: prieš nustatydami savaitės tvarkaraštį, nenustatykite vieno įjungimo/išjungimo laiko, nes vienas nustatymas turi pirmenybę ir tada savaitinis tvarkaraštis neveiks.

Norėdami atšaukti savaitinį laikmatį, 4 kartus paspauskite nustatymų mygtuką (i), tada funkcijų / perjungimo mygtukais (h) pasirinkite nustatymą, kurį norite ištrinti, ir paspauskite vertės mažinimo mygtuką (-), kol pasirodys laikrodis (f). rodo vertę:

Tada perjungimo mygtukais (h) galite pasirinkti kitą laiką, kad ištrintumėte ir kartotumėte aukščiau aprašytus veiksmus. Paspaudus ir palaikius nustatymų mygtuką, grįžtama prie nustatymų pakeitimo:

Ištrynus visą savaitinį laikmatį, indikatorius ekrane išsijungs:

d) Temperatūros nustatymas

Paspauskite nustatymų mygtuką (i) ir, jei lemputė:

pradeda mirksėti, nustatykite temperatūrą 10-35 ° C diapazone. Jei temperatūra šildomoje patalpoje pasieks nustatytą vertę, prietaisas automatiškai persijungs į žemiausią programą P1 – „ekonomija“.

SVARBU: jei temperatūra bunkeryje pasiekia arba viršija 90 ° C. Viryklė taip pat išsijungs, kai temperatūra jos viduje pasieks 700 ° C.

e) Ugnies ir pūstuvo įkūrimas

Du kartus paspaudus nustatymų mygtuką (i), suaktyvinama ugnies nustatymo parinktis. Jei valdomi šie:

blykstę, galima pasirinkti vieną iš šių programų – P0, P1, P2, P3, P4. "P0" yra automatinė programa, ty krosnelė automatiškai reguliuoja ugnies lygį pagal nustatytą temperatūrą. „P1“ yra ekonominė programa – pasiekus nustatytą temperatūrą šildomoje patalpoje, krosnelė automatiškai persijungs į „P1“ ekonominę programą.

SVARBU: jei ugnis užtemsta ir iš kamino sklinda dūmai, reikia paspartinti oro srautą degimo kameroje.

f) Granulių tiektuvo veikimo nustatymas

3 kartus paspaudus nustatymų keitimo mygtuką (i), suaktyvinama granulių tiektuvo veikimo dažnio nustatymo parinktis. Jei valdomi šie:

mirksi, galite nustatyti granulių tiektuvo veikimą, atsižvelgdami į naudojamų granulių kokybę. Reguliavimas yra 1-5 diapazone. „3“ lygis yra gamyklinis nustatymas, o vertės mažinimo/didinimo (b/c) mygtukais galima keisti tiektuvo dažnį, pvz., jei pasirinksite 2 lygį, tai reiškia, kad veikimo dažnis bus 10 %. didesnis nei kiekvienos programos gamyklinis nustatymas, ty granulės bus šeriamos dažniau, o didesnėms vertėms bus atvirkščiai.

SVARBU: jei temperatūra krosnelės viduje pasiekia 700 ˚ C, granulių tiektuvas sustos, kol temperatūra nukris iki 650 ˚ C.

g) Laikrodžio nustatymas

Paspaudus mygtuką 5 kartus, galite pereiti prie laikrodžio nustatymo. Kai valdikliai:

mirksi, nustatykite dabartinę dieną ir laiką funkcijų / perjungimo mygtukais (h).

3.3.4 Klaidų lemputės

Dėl tinkamo krosnelės veikimo sutrikimų ekrane gali būti rodomas vienas iš klaidų kodų:

Klaidos kodas	Reikšmė	Galima priežastis
"E1"	Kambario temperatūros jutiklio klaida.	• Pažeista pagrindinės plokštės temperatūros jutiklio grandinė. • Pats temperatūros jutiklis yra sugedęs. • Šaltas lydmetalis.
"E2"	Termoelektrinio jutiklio (termoporos) klaida.	• Suodžių nusėdimas ant jutiklio, turintis įtakos jo veikimui.

		• Termopora sugedusi.
"E3"	Dūmų temperatūros jutiklio klaida, ty jutiklis mato per žemą temperatūrą ir židinyje nėra uždegimo arba degimas išjungtas darbo metu.	• Lesykloje granulių nėra. • Per mažas granulių kiekis degimo kameroje, per žema ugnis ir per žema temperatūra krosnyje.

3.4. Valymas ir priežiūra

a) Prieš valydami, keisdami priedus ir kai aparatas nenaudojamas, jį išjunkite, atjunkite ir atvėsinkite.
   - Palaukite, kol besisukančios dalys sustos.

b) Paviršiams valyti naudokite tik nekorozines valymo priemones.

c) Nepurkškite įrenginio vandens srove ir nenardinkite į vandenį.

d) Įsitikinkite, kad pro korpuso ventiliacijos angas nepatektų vandens.

e) Vėdinimo angas valykite šepečiu ir suslėgtu oru.

f) Reguliariai tikrinkite įrenginio techninį tinkamumą ir visus pažeidimus.

g) Nepalikite baterijų nuotolinio valdymo pulte, kai jis nebus naudojamas ilgą laiką.

h) Nevalykite prietaiso rūgštinėmis medžiagomis, medicininiais produktais, skiedikliais, degalais, alyva ar kitomis cheminėmis medžiagomis, nes tai gali sugadinti įrenginį.

i) Krosnelės valymo dažnumas daugiausia priklauso nuo pelenų kiekio granulėse, todėl rekomenduojama naudoti granules su kuo mažiau pelenų. Tai prailgins įrenginio valymo intervalus.

j) Kiekvienoje granulėje esantys teršalai degimo metu sudaro šlaką. Jis blokuoja oro patekimą į židinį, todėl krosnelę reikėtų kasdien tikrinti, ar nėra šlaku užsikimšusių skylių. Jei reikia, nuimkite, nuimdami židinį, kai krosnelė yra šalta.

k) Nepakankamas oro kiekis degimo procese (nevisiškas degimas), dažni paleidimai/išjungimai lemia suodžių susidarymą, kurie kaupiasi ant stiklo, šilumokaičio ir išmetimo vamzdžio. Todėl reguliariai valykite degimo kamerą,

iš jos vidaus pašalindami pelenus ir kitus nešvarumus. Bent kartą per mėnesį patikrinkite, ar viryklėje nėra suodžių, ir, jei reikia, išimkite

l) Priklausomai nuo granulių kokybės, išmetimo vamzdyje gali susikaupti šiek tiek pelenų ir dervos. Dūmtraukį rekomenduojama apžiūrėti ir, jei reikia, valyti kas pusmetį arba sudeginus kas 2 tonas granulių.

m) Krosnelės vidui valyti rekomenduojama naudoti specialų (šaltų) pelenų dulkių siurblį.

n) Širdies valymas – dažnis maždaug kas 10 sudegusių granulių maišelių:

- Atidarykite krosnies dureles, išimkite židinį ir kruopščiai išvalykite, ypač angas, pvz., atsuktuvu.
- Valydami židinį atsargiai ir subtiliai nuvalykite keraminį degiklį.
- Grąžindami židinį į savo vietą, įsitikinkite, kad jis tiksliai telpa į angą, kad jo viršutinė pusė būtų krosnelės priekyje.

o) Stiklo valymas:

- Niekada neatidarykite priekinių durelių ir nevalykite stiklo, kai orkaitė veikia, ypač kai ji karšta.
- Atvėsusį stiklą nuvalykite popieriniais rankšluosčiais ir stiklo valikliu.

p) Pelenų talpyklos valymas:

ATSARGIAI: niekada neatidarykite pelenų talpyklos, kai viryklė karšta!

- Atidarykite krosnelės dureles ir atlaisvinkite pelenų talpyklos skląsčius apačioje.
- Ištraukite konteinerį ir ištuštinkite pelenus.
- Visus likučius pašalinkite specialiu pelenų siurbliu.
- Įdėdami pelenų talpyklą įsitikinkite, kad ji tiksliai ir sandariai priglunda. Priešingu atveju jutiklis gali aptikti, kad indo nėra, ir dėl to išjungti viryklę.

q) Rekomenduojami standartiniai valymo intervalai:
- Židinys – po 5 maišus granulių
- Pelenų konteineris - po 10 maišų
- Išmetimo ventiliatorius – kas 100 maišų
- Pučiamas oro ventiliatorius – po 50 maišų

Išimkite panaudotas baterijas iš nuotolinio valdymo pulto taip pat, kaip jas įdėjote. Grąžinkite baterijas į padalinį, atsakingą už jų išmetimą.

PRIETAISŲ ATLIEKŲ IŠMETIMAS
Pasibaigus eksploatavimo laikui, šio gaminio negalima išmesti kartu su įprastomis buitinėmis atliekomis, o nuvežti į elektrinės ir elektroninės įrangos perdirbimo surinkimo punktą. Tai rodo simbolis ant gaminio, naudojimo instrukcijos arba pakuotės. Šiame prietaise naudojamos medžiagos yra perdirbamos pagal jų ženklinimą. Pakartotinai naudodami, perdirbdami ar taikydami kitus atliekų mašinų naudojimo būdus, jūs labai prisidedate prie mūsų aplinkos apsaugos.
Vietinė administracija suteiks jums informaciją apie tinkamą naudotų prietaisų išmetimo vietą .

Trikčių šalinimas

Sąraše pateikiamos dažniausios įrenginio problemos. Prieš kreipiantis į gamintojo servisą, rekomenduojama pasitikrinti, ar problemą galima išspręsti patiems.

Problema	Galima priežastis	Sprendimas
1. Maitinimo šviesos diodas neužsidega, kai įjungiamas maitinimas.	Nėra maitinimo į orkaitę ar valdymo skydelį.	Patikrinkite maitinimo ir laidų jungtis.
	Saugiklis sugedęs.	Pakeiskite saugiklį ant jungiklio arba valdymo skydelio.
2. Ekranas nešviečia, o įjungus maitinimą pasigirsta pyptelėjimas.	Laisva kabelio jungtis.	Patikrinkite ir tinkamai prijunkite.
	Kabelio gedimas arba pažeidimas.	Pakeiskite kabelį (pakeisti gali tik kvalifikuotas elektrikas) arba kreipkitės į gamintojo techninės priežiūros skyrių.
3. Kai maitinimas įjungtas, ekranas neįsijungia.	Žr. (1) ir (2) problemas.	Žr. (1) ir (2) problemas.
	Ekranas sugadintas.	Pakeiskite ekraną arba susisiekite su gamintojo techninės priežiūros skyriumi.
4. Įjungus orkaitę srauto ventiliatorius neveikia.	Po sėkmingo uždegimo pradės veikti srauto ventiliatorius.	Truputį palauk.
	Dūmų detektorius nėra tinkamai pritvirtintas.	Tinkamai pataisykite dūmų detektorių arba kreipkitės į gamintojo aptarnavimo skyrių dėl remonto.
5. Sraigto velenas nepaduoda granulių.	Tai normalu užsidegimo fazės metu. Po 20 sekundžių po	Truputį palauk

	įjungimo jis pradės tiekti partiją.	
	Kyla problema dėl jungties tarp tiekimo variklio ir sraigto veleno.	A. Patikrinkite, ar varžtai tarp sraigto veleno ir variklio nėra atsilaisvinę arba netelpa. B. Patikrinkite, ar nepažeistas sraigto veleno variklis arba ar tinkamai prijungtas kabelis.
	Bake nėra kuro.	Supilkite kurą į baką.
	Sraigto veleno kanalas užblokuotas.	Patikrinkite, ar sraigto veleno vamzdis neužsikimšęs.
	Sraigto veleno variklis yra sugedęs.	Susisiekite su gamintojo aptarnavimo skyriumi.
6. Neteisingas apkrovos kiekis.	Per daug granulių sudeginti per reikiamą laiką.	Priklausomai nuo faktinių sąlygų, partijos tiekimo nustatymą nustatykite į -2 arba -1 (gamyklinis numatytasis nustatymas yra 3).
	Nepakanka granulių tinkamam degimui.	Sureguliuokite partijos tiekimo nustatymą į +2 arba +1 (gamyklinis numatytasis nustatymas yra 3).
7. Praėjus 15 minučių po uždegimo, orkaitė automatiškai išsijungia ir parodo uždegimo klaidą (klaidos kodas: E3)	Granulių trūkumas arba granulių šėrimas nėra pakankamai efektyvus, o tai sukelia uždegimo gedimą.	Patikrinkite sraigto veleno sistemą ir ar bakas tuščias.

	Dūmų detektorius negali tinkamai aptikti dūmų temperatūros.	Dūmų detektorius pažeistas arba netinkamai pritvirtintas, kreipkitės į gamintoją dėl dūmų detektoriaus keitimo ar remonto.
8. Liepsna mažesnė. Granulės dega nepakankamai. Ant stiklo susikaupė dulkės.	Degimo kameroje nepakanka oro	1. Patikrinkite durelių sandarinimo juostelės sandarinimo savybes. 2. Patikrinkite, ar neužsikimšęs įleidimo arba išmetimo vamzdis 3. Padidinkite išmetimo ventiliatoriaus greitį iki -5 arba +5 (numatytasis 0) 4. Jei reikia, kreipkitės į gamintojo servisą.
9. Liepsna užgęsta ir ekrane pasirodo pranešimas apie granulių trūkumą (klaidos kodas: E3).	Be mokesčio (granulės)	Žr. problemą (5)
	Per mažai granulių sukelia per žemą dūmų temperatūrą.	Sureguliuokite partijos tiekimo laiką.
10. Per silpnas šildymas.	Šilumos mainų vamzdžiai dulkėti.	Išvalykite šilumos mainų vamzdelį.
11. Sugedęs aplinkos temperatūros jutiklis (klaidos kodas: E1).	Kambario temperatūros jutiklis yra pažeistas arba neteisingai pritvirtintas.	Sutaisykite jutiklį, pataisykite montavimo būdą arba susisiekite su gamintojo aptarnavimo skyriumi.
12. Dūmų jutiklis sugedęs (klaidos kodas: E2).	Dūmų detektorius yra sugedęs arba netinkamai pritvirtintas.	Sutaisykite jutiklį, pataisykite montavimo būdą arba susisiekite su gamintojo aptarnavimo skyriumi.

13. Įjungę maitinimą galite pastebėti, kad jungiklyje yra sugedęs saugiklis.	Trumpasis jungimas įrenginyje.	Susisiekite su gamintojo aptarnavimo skyriumi.
14. Išmetimo ventiliatorius neveikia, bet srauto ventiliatorius veikia įjungus orkaitę.	Neteisingai prijungtas išmetimo ventiliatorius ir srauto ventiliatorius.	Pakeiskite išmetimo ventiliatorių ir pratekančio ventiliatoriaus jungtį.
15. Sraigto velenas dirba nuolat.	Sraigto veleno variklio gedimas.	Susisiekite su gamintojo aptarnavimo skyriumi.
	Patikrinkite, ar prietaise nėra didelio gedimo.	Susisiekite su gamintojo aptarnavimo skyriumi.
16. Ekrane rodoma aukšta temperatūra patalpoje (orkaitės su termocirkuliacija).	Aplinkos temperatūros jutiklis sugedęs	Žr. problemą (11).
	Aplinkos temperatūros jutiklis, sumontuotas per arti aukštos temperatūros objektų.	Aplinkos temperatūros jutiklį pastatykite toliau nuo aukštos temperatūros objektų.

Informacijos reikalavimai kietojo kuro vietiniams patalpų šildytuvams

Modelio identifikatorius (-iai): MSW-PLT-13											
Netiesioginio šildymo funkcionalumas: ne											
Tiesioginė šilumos galia: 13 (kW)											
Netiesioginė šiluminė galia: ...(kW): NA											
Kuro	**Pageidaujamas kuras (tik vienas):**	**Kitas tinkamas kuras (-ai):**	**η_s [x%]:**	**Patalpų šildymo emisija esant vardinei šilumos galiai (1)**				**Patalpų šildymo išmetimas esant mažiausiam šilumos išeigai ([1]) ([2])**			
				PM	**OGC**	**CO**	**NE_x**	**PM**	**OGC**	**CO**	**NE_x**
				[x] mg/Nm^3 (13 % O_2)				**[x] mg/Nm^3 (13 % O_2)**			
Medienos rąstai, kurių drėgnis ≤ 25 %	[ne]	[ne]									
Suspausta mediena, kurios drėgnis < 12 %	[taip]	[ne]	79,5	14	6	50	101				
Kita medienos biomasė	[ne]	[ne]									
Nemedienos biomasė	[ne]	[ne]									
Antracitas ir sausos garinės anglys	[ne]	[ne]									
Kietasis koksas	[ne]	[ne]									
Žemos temperatūros koksas	[ne]	[ne]									
Bituminė anglis	[ne]	[ne]									
Rusvosios anglies briketai	[ne]	[ne]									
Durpių briketai	[ne]	[ne]									

Sumaišyti iškastinio kuro briketai	[ne]	[ne]									
Kitas iškastinis kuras	[ne]	[ne]									
Sumaišyti biomasės ir iškastinio kuro briketai	[ne]	[ne]									
Kitas biomasės ir kietojo kuro mišinys	[ne]	[ne]									

Charakteristikos dirbant tik su pageidaujamu kuru								
Prekė	**Simbolis**	**Vertė**	**Vienetas**		**Prekė**	**Simbolis**	**Vertė**	**Vienetas**
Šilumos išeiga					**Naudingas efektyvumas (NCV kaip gauta)**			
Nominali šiluminė galia	P_{nom}	13,1	kW		Naudingas efektyvumas esant vardinei šilumos galiai	$\eta_{th,nom}$	90,2	%
Minimali šiluminė galia (orientacinė)	P_{min}		kW		Naudingas efektyvumas esant minimaliai šiluminei galiai (orientacinis)	$\eta_{th,min}$		%
Papildomas elektros suvartojimas					**Šilumos galios/patalpos temperatūros reguliavimo tipas (pasirinkite vieną)**			
Esant vardinei šiluminei galiai	el_{maks}	0,087	kW		vienos pakopos šilumos išeiga, nėra kambario temperatūros reguliavimo		[ne]	

Esant minimaliai šiluminei galiai	el_{min}		kW		du ar daugiau rankinių etapų, nėra kambario temperatūros reguliavimo	[ne]	
Budėjimo režimu	el_{SB}	0,001	kW		su mechaniniu termostatu kambario temperatūros valdymu	[ne]	
Nuolatinės bandomosios liepsnos galios reikalavimas					su elektroniniu kambario temperatūros valdymu	[ne]	
Bandomosios liepsnos galios reikalavimas (jei taikoma)	$P_{pilotas}$		kW		su elektroniniu kambario temperatūros valdymu ir dienos laikmačiu	[ne]	
					su elektroniniu kambario temperatūros valdymu ir savaitės laikmačiu	[taip]	
					Kitos valdymo parinktys (galimi keli pasirinkimai)		
					kambario temperatūros valdymas su buvimo aptikimu	[taip]	
					kambario temperatūros valdymas su atidaryto lango aptikimu	[ne]	
					su nuotolio valdymo galimybe	[taip]	
Kontaktiniai duomenys	Gamintojas: expondo Polska sp. z oo sp. k. ul. Nowy Kisielin-Innowacyjna 7, 66-002 Zielona Góra | Lenkija, ES						

Acest manual de utilizare a fost tradus folosind traducerea automată. Am depus toate eforturile pentru a ne asigura că traducerea este exactă, dar vă rugăm să rețineți că traducerile automate nu sunt perfecte și nu sunt menite să înlocuiască traducătorii umani. Versiunea oficială a manualului de utilizare este în limba engleză. Orice diferență între versiunea tradusă și versiunea originală în limba engleză nu este obligatorie din punct de vedere juridic. Dacă aveți întrebări despre acuratețea traducerii, vă rugăm să consultați versiunea în limba engleză, care este referința oficială. Mai multe versiuni lingvistice sunt disponibile la cerere prin info@expondo.com.

Date tehnice

Descrierea parametrilor		Valoarea parametrului
Numele produsului		Soba cu peleti
Model		**MSW-PLT-13**
Tensiune de alimentare [V~] / Frecvență [Hz]		230/50
Puterea nominală de intrare [W]		47-380
Clasa de siguranta		eu
Clasa IP		IPX0
Dimensiuni [Latime x Adancime x Inaltime; mm]		610 x 500 x 940
Greutate netă/brută [kg]		115/130
Putere termică nominală și redusă [kW]	Maxim	13
	Minim	3
Eficiență energetică [%]	Minim	90
	Maxim	80
Conținut de cenușă		0,12%
Consumul auxiliar de energie electrică [W]		47-60
Tip de combustibil		pelete de lemn
Baterie telecomandă		AAA LR03 1,5 V (x2)
Diametrul conductei de admisie [mm]		50
Diametrul conductei de evacuare [mm]		80
Distanța minimă de siguranță a unei părți a dispozitivului față de materialele inflamabile [mm]:		Dreapta = 1200 Spate = 250 Stânga = 1200
Capacitate rezervor [kg]		25
Consumul de peleți [kg/h]		0.6-3.6
Eficiență [%]		90
Zona de încălzire [≤m ^{2}]		130
Timp de funcționare automată [h]		7-36

1. Descriere generală

Acest manual este destinat să vă ajute pentru o utilizare sigură și fiabilă. Produsul este proiectat și fabricat strict conform specificațiilor tehnice folosind cea mai recentă tehnologie și componente și menținând cele mai înalte standarde de calitate.

CITIȚI CU ATENȚIE ȘI ÎNȚELEGEȚI ACEST MANUAL ÎNAINTE DE A ÎNCEPE LUCRU.

Pentru a asigura o funcționare îndelungată și fiabilă a dispozitivului, asigurați-vă că îl utilizați și îl întrețineți în mod corespunzător, în conformitate cu instrucțiunile din acest manual de instrucțiuni. Datele tehnice și specificațiile din acest manual sunt actualizate. Producătorul își rezervă dreptul de a face modificări pentru a îmbunătăți calitatea. Tinand cont de progresul tehnic si de posibilitatea reducerii zgomotului, unitatea este proiectata si construita in asa fel incat riscurile rezultate din emisiile de zgomot sa fie reduse la cel mai mic nivel posibil.

Explicarea simbolurilor

Produsul respectă standardele de siguranță aplicabile.

Citiți manualul înainte de utilizare.

Produs reciclabil.

ATENȚIE! sau **AVERTISMENT!** sau **ȚINE minte!** descrierea unei situații (semn general de avertizare).

Purtați mănuși de protecție.

Atenție! Suprafața fierbinte poate provoca arsuri!
(țeava de evacuare se poate încălzi până la 160 ° C în timpul funcționării!)

Numai pentru uz interior.

Nu acoperiți unitatea cu materiale sau obiecte.

ATENŢIE! Cifrele din acest manual sunt doar ilustrative și pot varia în unele detalii față de aspectul real al produsului.

2. Siguranța utilizării

ATENŢIE! Citiți toate avertismentele și instrucțiunile de siguranță. Nerespectarea avertismentelor și instrucțiunilor poate duce la șoc electric, incendiu și/sau vătămare gravă sau deces.

Termenul „dispozitiv” sau „produs” din avertismente și din descrierea manualului se referă la:
Soba cu peleti.

2.1. Siguranta electrica

a) Ștecherul acestui dispozitiv trebuie să se potrivească în priză. Nu modificați ștecherul în niciun fel. Ștecherele originale și prizele potrivite reduc riscul de șoc electric.
b) Nu atingeți dispozitivul cu mâinile ude sau umede.
c) Nu utilizați cablul într-un mod neintenționat. Nu îl utilizați niciodată pentru a transporta dispozitivul sau pentru a scoate ștecherul din priză. Țineți cablul departe de surse de căldură, ulei, margini ascuțite sau părți în mișcare. Cablurile deteriorate sau încurcate cresc riscul de electrocutare.
d) Nu utilizați unitatea dacă cablul de alimentare este deteriorat sau prezintă urme de uzură. Un cablu de alimentare deteriorat trebuie înlocuit de un electrician calificat sau de departamentul de service al producătorului.
e) Pentru a evita șocurile electrice, nu scufundați cablul, ștecherul sau dispozitivul însuși în apă sau alt lichid. Nu folosiți aparatul pe suprafețe umede.
f) ATENȚIE – PERICOL DE VIAȚĂ! Când curățați sau utilizați aparatul, nu îl scufundați niciodată în apă sau alte lichide.
g) Nu folosiți aparatul în încăperi cu umiditate foarte mare / în imediata apropiere a rezervoarelor de apă!
h) Nu lăsați mașina să se ude. Pericol de electrocutare!

2.2. Siguranta la locul de munca

a) Păstrați zona de lucru ordonată și bine iluminată. Dereglarea sau iluminarea slabă pot duce la accidente. Fiți prevăzător, urmăriți ce faceți și folosiți bunul simț atunci când utilizați unitatea.
b) Nu utilizați unitatea într-o zonă explozivă, de exemplu în prezența lichidelor, gazelor sau prafului inflamabil. Unitatea produce scântei care pot aprinde praf sau fum.
c) Dacă găsiți orice deteriorări sau nereguli în funcționarea unității, opriți-l imediat și raportați-l unei persoane autorizate.
d) Dacă aveți îndoieli dacă produsul funcționează corect sau dacă este deteriorat, contactați departamentul de service al producătorului.
e) Reparațiile aparatului pot fi efectuate numai de service-ul producătorului. Nu încercați să reparați singur produsul!
f) În caz de flăcări deschise sau incendiu, utilizați numai stingătoare cu pulbere uscată sau zăpadă (CO2) pentru a stinge echipamentul sub tensiune.
g) Nu este permis accesul copiilor sau persoanelor neautorizate în zona de lucru. (Neatenția poate duce la pierderea controlului unității.)
h) Utilizați unitatea într-o zonă bine ventilată.
i) Când începeți să utilizați unitatea, creșteți treptat alimentarea cu aer către unitate pentru a vă asigura că funcționează corect. Dacă observați că unitatea nu funcționează corect, deconectați-l imediat de la sursa de aer comprimat și contactați departamentul de service al producătorului.
j) În caz de pericol pentru viață sau pentru membre, accident sau defecțiune, opriți unitatea cu butonul OPRIRE DE URGENȚĂ!
k) Verificați regulat starea autocolantelor de siguranță. Înlocuiți-le dacă sunt ilizibile.
l) Păstrați aceste instrucțiuni pentru utilizare pentru referințe viitoare. Dacă produsul urmează să fie predat unei terțe părți, predați-l împreună cu acest manual de utilizare.
m) Nu lăsați componentele de ambalare și piesele mici de instalare la îndemâna copiilor.
n) Țineți aparatul departe de copii și animale.
o) Când utilizați acest produs împreună cu alte dispozitive, urmați și celelalte instrucțiuni de utilizare.
p) Instalați produsul în conformitate cu legile și reglementările locale, naționale și de stat. In plus, instalarea trebuie efectuata de personal autorizat instruit profesional pentru acest tip de lucrari.

Ține minte! Păstrați copiii și alți trecători în siguranță în timpul utilizării echipamentului.

2.3. Siguranța personală

a) Nu utilizați acest dispozitiv dacă sunteți obosit, bolnav sau sub influența alcoolului, a drogurilor sau a medicamentelor care v-ar putea afecta capacitatea de a utiliza dispozitivul.
b) Dispozitivul nu este destinat să fie utilizat de către persoane (inclusiv copii) cu funcții mentale, senzoriale sau intelectuale reduse sau persoane fără experiență și/sau cunoștințe, cu excepția cazului în care sunt supravegheate sau au fost instruite de o persoană responsabilă de siguranța lor cu privire la modul de operare. dispozitivul.
c) Unitatea poate fi utilizată de persoane apte fizic, capabile să o opereze și instruite corespunzător și care au citit acest manual de instrucțiuni și au fost instruite în domeniul securității și sănătății în muncă.
d) Utilizați prudență și bunul simț atunci când utilizați această unitate. Un moment de neatenție în timpul funcționării poate duce la vătămări corporale grave.
e) Utilizați echipamentul individual de protecție după cum este necesar atunci când utilizați unitatea, conform specificațiilor din secțiunea 1 a explicației simbolurilor. Utilizarea echipamentului individual de protecție adecvat și aprobat reduce riscul de rănire.
f) Produsul nu este o jucărie. Copiii trebuie supravegheați pentru a se asigura că nu se joacă cu aparatul.

2.4. Utilizarea în siguranță a dispozitivului

a) Nu utilizați dispozitivul dacă întrerupătorul ON/OFF nu funcționează corect (nu pornește și nu se oprește). Unitățile care nu pot fi controlate de comutator sunt nesigure, nu pot funcționa și trebuie reparate.
b) Deconectați dispozitivul de la sursa de alimentare înainte de reglare, curățare sau întreținere. Această precauție reduce riscul de pornire accidentală.
c) Păstrați unitatea în stare bună de funcționare. Verificați înainte de fiecare utilizare dacă nu există daune generale sau deteriorarea pieselor în mișcare (fisuri ale pieselor și componentelor sau orice altă stare care poate afecta funcționarea în siguranță a dispozitivului). Dacă este deteriorat, reparați dispozitivul înainte de utilizare.
d) Nu lăsați produsul la îndemâna copiilor.
e) Reparațiile și întreținerea trebuie efectuate de personal calificat folosind doar piese de schimb originale. Acest lucru va asigura siguranța utilizării.
f) Pentru a asigura integritatea operațională proiectată a dispozitivului, nu îndepărtați capacele instalate din fabrică și nu slăbiți șuruburile.

g) Evitați situațiile în care dispozitivul se oprește sub sarcini mari în timpul funcționării. Acest lucru poate cauza supraîncălzirea elementelor de antrenare și, în consecință, deteriorarea echipamentului.
h) Nu atingeți piese sau accesorii în mișcare decât dacă dispozitivul este deconectat.
i) Curăţaţi aparatul în mod regulat pentru a preveni acumularea permanentă de murdărie.
j) Utilizați peleți de lemn pentru a alimenta unitatea. Este interzisă utilizarea altor combustibili sau deșeuri.
k) Produsul nu este o jucărie. Curățarea și întreținerea nu trebuie efectuate de copii fără supravegherea unui adult.
l) Nu porniți o unitate goală.
m) Nu modificați dispozitivul pentru a-i modifica performanța sau designul.
n) Nu supraîncărcați dispozitivul.
o) Nu blocați orificiile de ventilație ale unității!
p) Nu puneți sau uscați lenjerie pe produs. Orice uscătoare și dispozitive similare trebuie păstrate la o distanță adecvată de produs.
q) Utilizarea incorectă a produsului sau întreținerea efectuată necorespunzător poate prezenta un risc grav de explozie în camera de ardere!
r) Nu utilizați produsul cu ușa deschisă sau cu geamul spart. Dacă sistemul de aprindere este deteriorat, aprinderea cu materiale inflamabile nu trebuie forțată.
s) Nu atingeți partea frontală a unității în timpul funcționării - pericol de arsuri!

ATENŢIE! Deși produsul a fost proiectat pentru a fi sigur și are garanții adecvate și în ciuda caracteristicilor suplimentare de siguranță oferite utilizatorului, există totuși un mic risc de accident sau rănire la manipularea produsului. Se recomandă prudență și bun simț atunci când utilizați produsul.

AVERTISMENT: Este interzisă utilizarea acestui produs în mașini, rulote, camioane, corturi etc.

ATENŢIE! Dacă instalarea nu a fost efectuată în conformitate cu procedurile indicate, în cazul defecțiunii alimentării cu energie electrică, se poate întâmpla ca unele dintre gazele de evacuare să pătrundă în încăpere. În unele cazuri, poate fi necesar să instalați o unitate UPS pentru a menține curentul.

Expondo nu va fi tras la răspundere în niciun fel pentru daunele aduse persoanelor sau obiectelor rezultate din nerespectarea regulilor descrise la punctele menționate anterior și pentru produsele neinstalate conform standardelor.

AVERTISMENT: Este interzisă utilizarea acestui produs în mașini, rulote, camioane, corturi etc.

3. Instructiuni de utilizare

Dispozitivul este conceput pentru a genera căldură pentru încălzirea clădirilor și a apei prin arderea peleților. Este potrivit pentru instalarea permanentă în clădiri, cu toate acestea, nu este potrivit pentru utilizarea în case prefabricate.

IMPORTANT: produsul este conceput pentru a arde numai peleti de lemn, nu folositi alte tipuri de peleti si lemn. Vă recomandăm să folosiți peleți care îndeplinesc (sau depășesc) următoarele standarde:

Conținutul de umiditate (după ardere) conform CEN/TS 14774-1 și ISO 687	≤12%
Conținut de cenușă (după ardere) conform ISO 1171	≤0,7% (fără scoarță) ≤2,0% (cu scoarță)
Conținut de materie volatilă (bază uscată, fără cenușă) conform ISO 562	80% până la 88%
Conținut de hidrogen (după ardere) conform ISO 609	5,0% până la 6,5%
Conținut de carbon (după ardere) conform ISO 609	40% până la 50%
Conținut de sulf (după ardere) conform ISO 351 și ISO 334	≤0.1%
Puterea calorica conform ISO 1928	16.900 KJ/kg până la 19.500 KJ/kg
Diametru	6 mm
Lungime	≤40 mm

Utilizarea peletelor umede și/sau contaminate (de exemplu, conținut ridicat de sare sau nisip) va înrăutăți funcționarea și performanța unității. De asemenea, depozitarea necorespunzătoare a peleților afectează eficiența acestora, mai ales atunci când nu sunt păstrați într-o cameră uscată și/sau structura lor este deteriorată.

Utilizatorul este responsabil pentru orice daune rezultate din utilizarea greșită.

3.1. Prezentare generală a produsului

MSW-PLT-13:

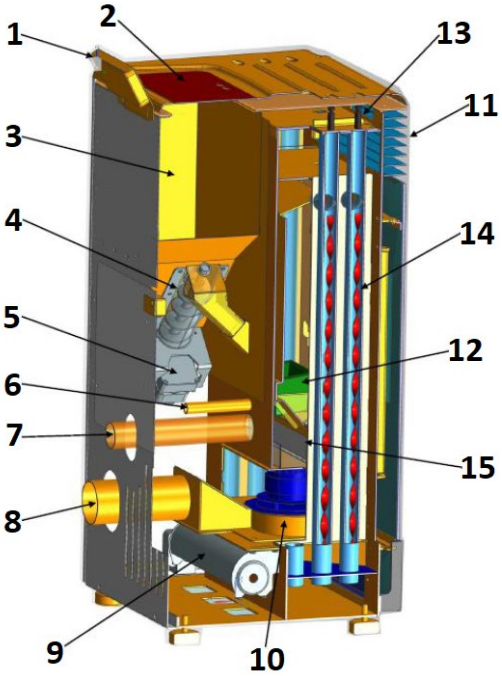

1. Panou de control
2. Capacul buncărului
3. Hopper
4. Vierme
5. Motor cu vierme
6. Aprindere
7. Conducta de admisie a aerului
8. Țeava de evacuare (la coș de fum)
9. Ventilator
10. Ventilator de evacuare
11. Ieșire de căldură
12. Vatră
13. Buton
14. Lame spiralate
15. Recipient pentru cenușă
16. Comutator ON/OFF (pe partea din spate a carcasei, lângă priza cablului de alimentare - nu este vizibil în imagine)

3.2. Pregătirea pentru operare

POZIȚIONAREA UNITĂȚII

Temperatura ambiantă nu trebuie să depășească 40°C, iar umiditatea ambiantă nu trebuie să depășească 85%. Așezați unitatea într-un mod care să asigure o bună circulație a aerului. Mențineți distanța minimă recomandată față de fiecare perete al unității. Țineți dispozitivul departe de orice materiale sau obiecte inflamabile. Utilizați întotdeauna unitatea pe o suprafață plană, stabilă, curată, ignifugă și uscată și la îndemâna copiilor și a persoanelor cu funcții mentale, senzoriale și intelectuale afectate. Așezați unitatea în așa fel încât ștecherul să poată fi atins în orice moment. Asigurați-vă că sursa de alimentare a unității corespunde cu cea specificată pe plăcuța de identificare!

Dacă nu este posibil să așezați aparatul pe o suprafață ignifugă, așezați-l pe un suport neinflamabil, rezistent la căldură, cu o grosime minimă de 15 mm și care se extinde dincolo de conturul sobei (vezi tabelul cu date tehnice) plus un suplimentar 150 mm din față.

MONTAJUL DISPOZITIVULUI

IMPORTANT: Instalarea, racordarea electrică și la apă, precum și testarea funcțională și întreținerea trebuie efectuate numai de o persoană autorizată, calificată. Instalați produsul în conformitate cu legile și reglementările locale, naționale și de stat.

<u>Coș de fum/ventilație:</u>

Oțel izolat minim necesar - T400 (sau mai mare) - rezistent la aprinderea funinginei. Coșul de fum trebuie să aibă o singură trapă de inspecție obligatorie („a” în imaginea de mai jos)/clapă de inspecție (b), iar întreaga instalație trebuie să fie în conformitate cu EN1856-1 și -2.

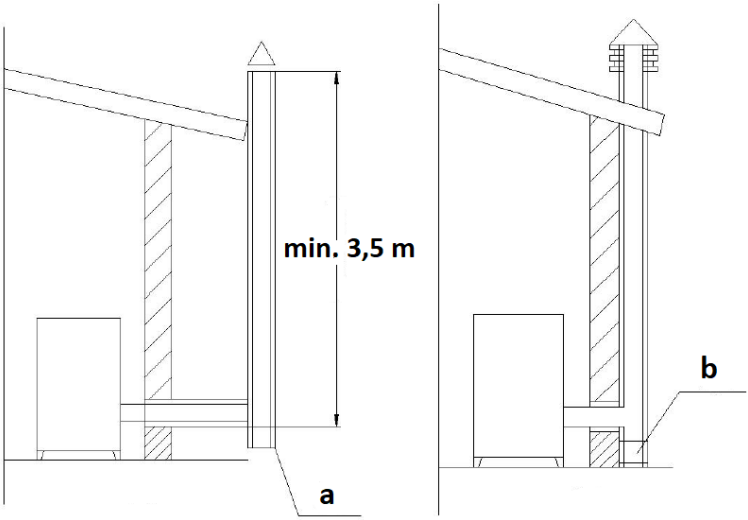

Instalatia cosului de fum trebuie sa fie etansa, verticala, fara nicio ingustare, realizata dintr-un material impermeabil la fum, izolata termic (pentru a evita condensul sau racirea fumului) si rezistenta la solicitarile mecanice normale ce apar in timp - se recomanda otel AISI 304 pentru cosul de fum rotund. secțiune. Instalația trebuie separată de materialele inflamabile sau combustibile printr-un spațiu de aer sau izolată corespunzător cu materiale - vezi standardul EN1443. Deschiderea coșului de fum trebuie să fie în aceeași încăpere cu unitatea sau cel mult într-o încăpere adiacentă. Dedesubt trebuie să existe o cameră de colectare a funinginei și a condensului - accesibilă printr-o trapă metalică impermeabilă.

- Acoperiș plat

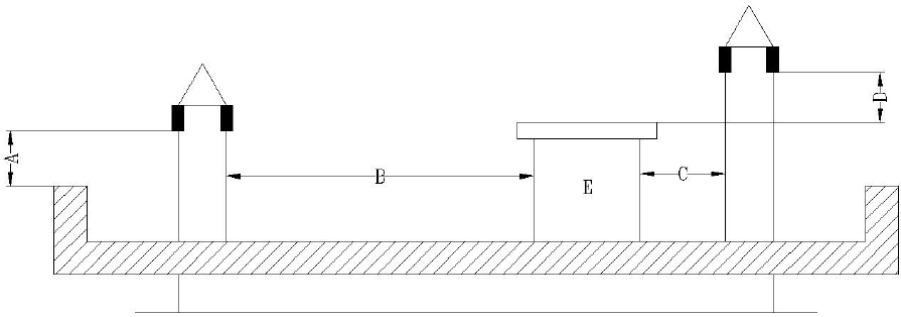

A - 0,5 m
B - distanta >2 m
C - distanta <2 m
D - 0,5 m
E - volumul tehnologiei.

- Acoperiș cu pantă de 15 °

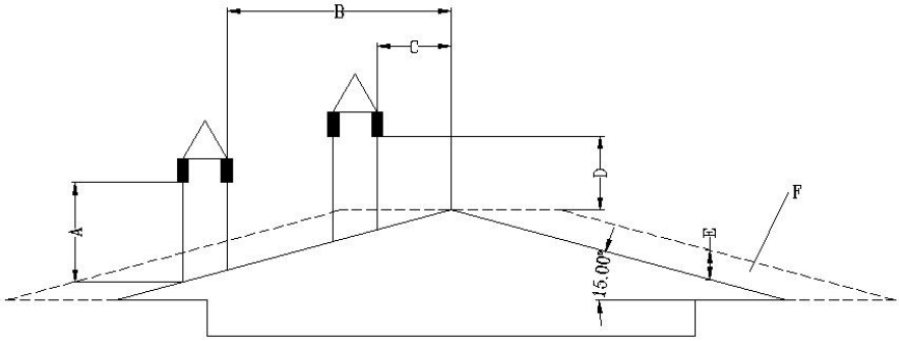

A - min. 1 m
B - distanta >1,85 m
B - distanta <1,85 m
D - 0,5 m deasupra punctului cel mai înalt al acoperișului
E - 0,5 m
F - zona de drenaj

- Acoperiș cu pantă de 30 °

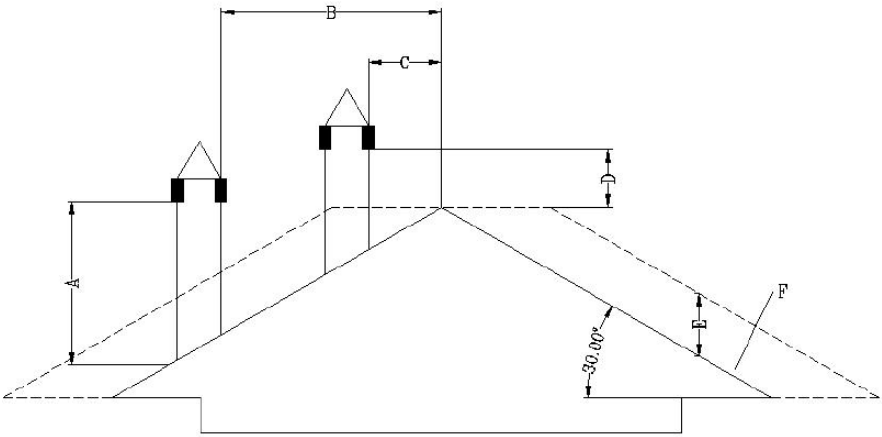

A - min. 1,3 m
B - distanta >1,5 m
C - distanta <1,5 m
D - 0,5 m deasupra punctului cel mai înalt al acoperișului
E - 0,8 m
F - zona de drenaj

- Acoperiș cu pantă de 60 °

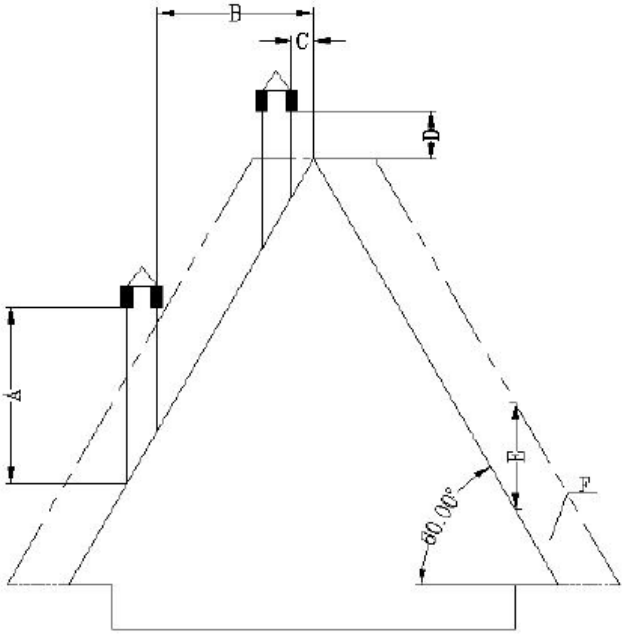

A - min. 2,6 m
B - distanta >1,5 m
C - distanta <1,5 m
D - 0,5 m deasupra punctului cel mai înalt al acoperișului
E - 0,8 m
F - zona de drenaj

- Acoperiș cu o pantă de 45 de grade

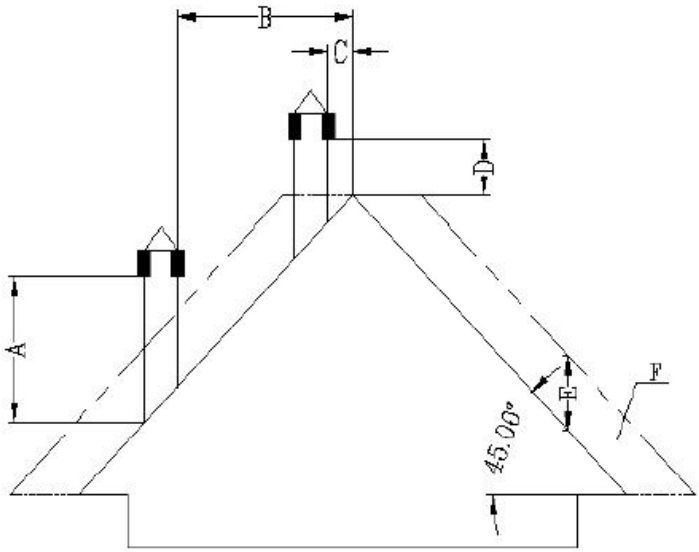

A - min. 2 m
B - distanta >1,3 m
C - distanta <1,3 m
D - 0,5 m deasupra punctului cel mai înalt al acoperișului
E - 2,1 m
F - zona de drenaj

Cerințe pentru capătul coșului de fum:

- Nu direcționați coșul de fum pentru a se termina în spații închise sau acoperite (de exemplu, carport, garaj, pod, mezanin, sub terase, verandă, scară, vestibul etc.)
- Suprafața țevii de evacuare poate atinge temperaturi cu adevărat ridicate (până la 160 ˚ C), așa că ar trebui să aibă un avertisment rezistent la temperaturi ridicate, neinflamabil împotriva riscului de arsuri grave sau izolat corespunzător cu material neinflamabil.
- Capătul coșului de ventilație trebuie să fie mai înalt decât conducta de admisie a aerului. Dacă fumul este evacuat direct prin perete, se recomandă ca conducta verticală a coșului de fum să aibă o lungime de cel puțin 1,5 m pentru instalarea în exterior. Acest lucru va împiedica pătrunderea fumului și a mirosului acestuia înapoi în clădire atunci când alimentarea este oprită și evitând vaporii fierbinți care pot aprinde lemnul și pot arde în același timp utilizatorul.

- Capătul coșului nu trebuie să fie mai mic de 1,2 m, distanța orizontală nu mai mică de 1,2 m, iar distanța verticală nu mai mică de 0,3 m față de uși, ferestre și gurile de aerisire/gravitație ale clădirii.
- Distanța de la fundul coșului de fum trebuie să fie de cel puțin 304 mm față de sol și mai mult de 2 m față de orice pasarelă publică.
- Capătul coșului de fum trebuie să fie la cel puțin 0,6 m distanță de materialele inflamabile, cum ar fi tufișuri, plante, ierburi, garduri, surplome de clădiri și clădiri adiacente.
- Pentru ventilația fumului trebuie utilizată o țeavă de tip „PL" sau „L". Utilizați o rozetă de perete sau un firewall de tavan aprobat în locul în care coșul de fum trece prin peretele de tavan inflamabil.
- Toate racordurile de coș trebuie să se potrivească strâns între ele, să fie răsucite împreună (dacă conductele nu au sistem de blocare) și etanșate. Cu cât țeava care se conectează la țeava de evacuare a coșului de fum și cu cât are mai multe coturi, cu atât este mai mare rezistența la fluxul de fum.

Instalare într-o casă mobilă (olandeză):

- Orificiul de admisie a aerului din exteriorul casei mobile trebuie să fie întotdeauna mult sub capătul coșului de fum.
- Vârful coșului necesită un capac (baldachin) pentru a proteja casa de ploaie și dăunători.
- Aragazul trebuie fixat ferm pe podea cu șuruburi.
- Soba trebuie împământată cu un fir de cupru de 8 mm sau mai mare.

Protectie la supratensiune:

Se recomandă utilizarea unui protector de supratensiune pentru a proteja componentele electrice ale sobei de deteriorarea datorată fluctuațiilor de tensiune în sistemul electric.

Protectie la temperatura:

Se aplică numai produselor fabricate înainte de 2023. Produsele fabricate după 2023 au un senzor de temperatură ambientală instalat din fabrică într-o locație determinată de producător.

Pentru buna functionare a aragazului este necesar sa instalati un senzor de temperatura (termostat de joasa tensiune) in incaperea in care va functiona aragazul pentru masurarea temperaturii ambiante. Senzorul/termostatul este conectat la spatele aragazului (vezi imaginile de mai jos) - cablul acestuia trebuie desfășurat și, de preferință, atașat de peretele încăperii în care se află soba, dar departe de țeava de evacuare și de obiectele reci care ar putea interferează cu funcționarea sa corectă.

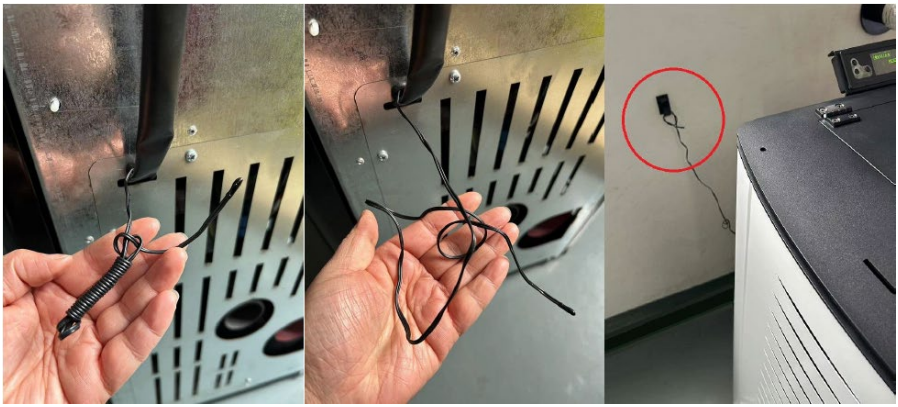

Instalarea panoului de control:
Atașați panoul de comandă cu afișajul în spatele aragazului de sus cu șuruburile. Apoi conectați-l cu mufa de alimentare - vedeți imaginile de mai jos:

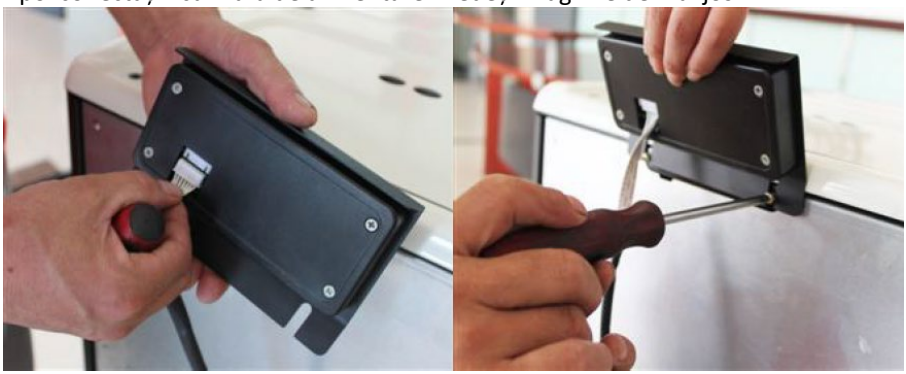

3.3. Lucrul cu dispozitivul

3.3.1 Panou de control / telecomanda

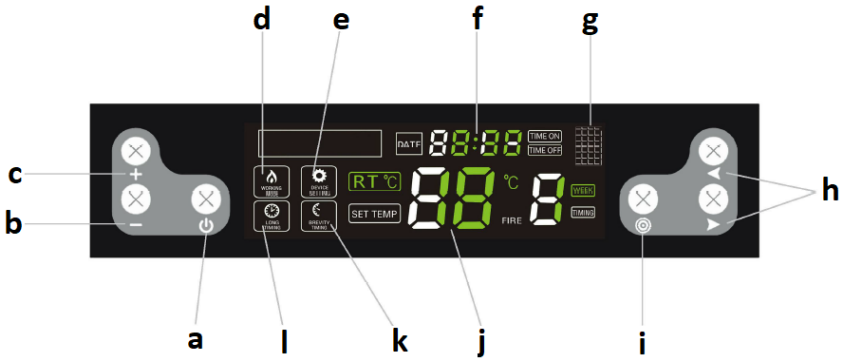

a. Buton de pornire/oprire a dispozitivului
b. Buton de scădere a parametrilor
c. Buton de creștere a parametrilor
d. Indicator mod de funcționare
e. Indicator mod de setare
f. Ceas
g. Port infraroșu (pentru telecomandă)
h. Butoane de selectare a funcției / comutare
i. Buton de selectare a setărilor
j. Temperatură
k. Indicator interval orar
l. Indicator de lungă durată

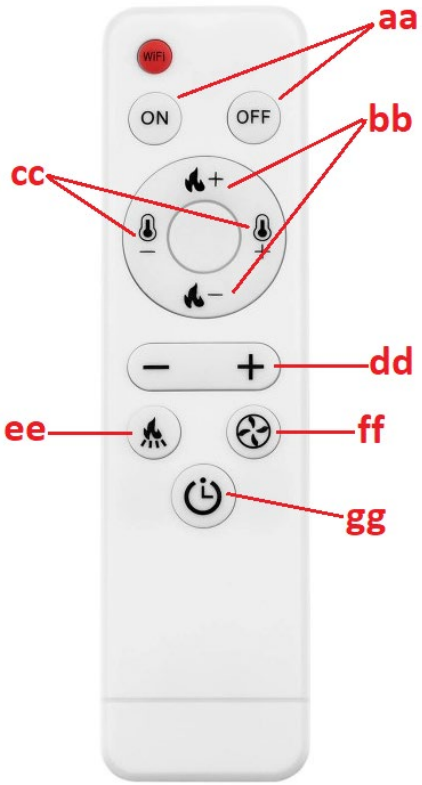

aa. Buton ON/OFF al dispozitivului
bb. Butoane pentru setarea nivelului de aprindere
cc. Butoane de setare a nivelului de temperatură
dd. Buton de creștere/scădere a valorii pentru un parametru dat
ee. Buton pentru setarea frecvenței de funcționare a alimentatorului de peleți
ff. Buton pentru setarea vitezei ventilatorului de evacuare
hg. Buton pentru modificări simplificate în modul cronometru

3.3.2 Înainte de a porni pentru prima dată

IMPORTANT: aragazul poate emana un miros neplăcut la prima utilizare - vopseaua din interior se va arde. Acest lucru este normal și nu este un defect al produsului - mirosul neplăcut ar trebui să treacă în timp.

- Puneți peleții în cuptor, turnându-le (nu este necesar să umpleți complet buncărul).
- Setați întrerupătorul roșu de alimentare (14) în poziția ON ("I") - ar trebui să se aprindă, ceea ce înseamnă că aragazul are putere și a început să funcționeze.
- După pornire, sistemul aragazului va intra în procedura de autodiagnosticare și, dacă reușește, dispozitivul este gata de funcționare.

3.3.3 Începe și lucrează

IMPORTANT: inainte de punerea in functiune, asigurati-va ca focarul (12) este umplut cu peleti si ca recipientul de cenusa (13 sau 15 in functie de model) este pozitionat corect (vezi imaginile de mai jos):

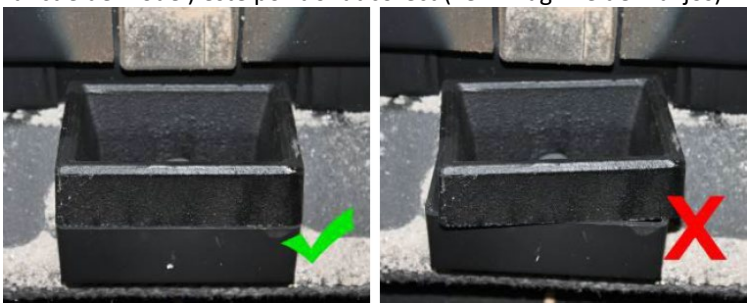

Înainte de aprindere, resturile de peleți nearse trebuie îndepărtate din vatră.

a) Pornirea/oprirea

Pentru a porni aragazul, puneți întrerupătorul de alimentare (14 sau 16) în poziția „I” și apăsați butonul de pornire/oprire (a). Dispozitivul va porni și va intra în modul de aprindere automată, iar informațiile de pe afișaj vor arăta astfel:

În mod similar, utilizați același buton (a) pentru a opri aragazul, iar afișajul va fi după cum urmează:

Când aragazul intră în modul de curățare automată a cenușii, afișajul va fi după cum urmează:

NOTĂ: după oprirea aragazului, focul va continua să ardă până când peleții din vatră vor fi arse complet. În acest timp, ambele ventilatoare vor funcționa - fluxul de aer și ventilatorul de evacuare. Timpul de ardere este de aprox. 15 minute.

b) Setarea temporizatorului pentru a porni/opri

Cu aragazul oprit, apăsați și mențineți apăsat butonul de pornire/oprire (a) pentru a seta temporizatorul pentru 12 ore, adică aragazul se va porni automat după 12 ore. Când comenzile clipesc:

Utilizați butoanele de creștere/scădere a parametrilor (b/c) și butonul de comutare (h) pentru a regla timpul până la pornirea sobei.

La fel, în timpul funcționării aragazului, puteți seta timpul până la stingerea acestuia, adică apăsând și menținând apăsat butonul de pornire/oprire (a). Când clipesc:

Utilizați butoanele de creștere/scădere a parametrului (b/c) și comutare (h) pentru a regla timpul până când acesta este oprit.

După setarea orei de pornire/oprire, cronometrul de pe afișaj va arăta la fiecare 5 secunde cât timp a mai rămas până când ara pornește/se oprește.

c) Setarea temporizatorului săptămânal

Este posibilă programarea individuală a orei de pornire și oprire a aragazului pentru fiecare zi a săptămânii - cu opțiunea de 2 runde de pornire/oprire în fiecare zi. Pentru a face acest lucru, apăsați butonul de selectare a setărilor (i) de 4 ori. Apăsați butoanele funcționale/de comutare (h) pentru a selecta orele și minutele și ziua și ajustați valorile cu butoanele de micșorare/creștere (b/c). După ce o setați pentru o anumită zi, puteți seta o a doua pornire/oprire în aceeași zi apăsând ambele butoane de funcție/de comutare (h) în același timp. De asemenea, puteți seta una și aceeași oră de pornire/oprire pentru fiecare zi a săptămânii.

NOTĂ: funcția de pornire și oprire a sobei de două ori pe zi este disponibilă numai pentru modelele produse după 2022.

IMPORTANT: înainte de a seta orarul săptămânal, nu setați o singură oră de pornire/oprire deoarece o singură setare are prioritate și atunci programul săptămânal nu va funcționa.

Pentru a anula cronometrul săptămânal, apăsați butonul de setări (i) de 4 ori, apoi utilizați butoanele de funcție/de comutare (h) pentru a selecta setarea pe care doriți să o ștergeți și apăsați butonul de scădere a valorii (-) până la afișarea ceasului (f) arata valoarea:

Apoi puteți selecta altă dată cu butoanele de comutare (h) pentru a șterge și repeta pașii descriși mai sus. Apăsând lung butonul de setări se revine la modificarea setărilor:

După ștergerea întregului cronometru săptămânal, indicatorul se va stinge pe afișaj:

d) Setarea temperaturii

Apăsați butonul de setări (i) și dacă lumina:

începe să clipească, setați temperatura în intervalul 10-35 ° C. Dacă temperatura din camera încălzită atinge valoarea setată,

dispozitivul va trece automat la cel mai scăzut program P1 - „economie”.

IMPORTANT: dacă temperatura din buncăr atinge sau depășește 90 ° C. Aragazul se va opri și când temperatura din interior ajunge la 700 ° C.

e) Aprinderea focului și a suflatorului

Apăsarea butonului de setări (i) de două ori va activa opțiunea de setare a focului. Dacă următoarele controale:

flash, se poate selecta unul dintre următoarele programe - P0, P1, P2, P3, P4. „P0” este un program automat, adică aragazul reglează automat nivelul focului la temperatura setată. „P1” este un program economic - atunci când temperatura setată în încăperea încălzită este atinsă, soba va trece automat la programul economic „P1”.

IMPORTANT: în cazul în care focul se întunecă și iese fum din coș, fluxul de aer în camera de ardere trebuie accelerat.

f) Setarea funcționării alimentatorului de peleți

Apăsarea butonului de modificare a setărilor (i) de 3 ori va activa opțiunea de setare a frecvenței de funcționare a alimentatorului de peleți. Dacă următoarele controale:

clipesc, puteți seta funcționarea alimentatorului de peleți în funcție de calitatea peleților utilizați. Ajustarea este în intervalul 1-5. Nivelul „3” este setarea din fabrică, în timp ce butoanele de scădere/creștere a valorii (b/c) pot fi folosite pentru a schimba frecvența alimentatorului, de exemplu dacă selectați nivelul 2, înseamnă că frecvența de operare va fi de 10% mai mare decât setarea din fabrică pentru fiecare dintre programe, adică peleții vor fi alimentați mai des și invers se va întâmpla la valori mai mari.

IMPORTANT: dacă temperatura din interiorul sobei ajunge la 700 ˚ C, alimentatorul de peleți se va opri până când temperatura scade la 650 ˚ C.

g) Setarea ceasului

Apăsarea butonului de 5 ori vă permite să treceți la setarea ceasului. Când controalele:

clipesc, setați ziua și ora curente cu ajutorul butoanelor funcție/de comutare (h).

3.3.4 Lumini de eroare

Tulburările în funcționarea corectă a sobei pot duce la afișarea unuia dintre codurile de eroare pe ecran:

Cod de eroare	Sens	Cauza posibila
"E1"	Eroare la senzorul de temperatură a camerei.	• Circuitul senzorului de temperatură deteriorat de pe placa de bază. • Senzorul de temperatură în sine este defect.

		• Lipire la rece.
"E2"	Eroare senzor termoelectric (termocuplu).	• Depunerea de funingine pe senzor care afectează funcționarea acestuia. • Termocuplul defect.
"E3"	Eroare senzor temperatură fum, adică senzorul vede temperatura prea scăzută și nu există aprindere în focar sau contactul este oprit în timpul funcționării.	• Fără peleți în alimentator. • Cantitate prea mică de peleți în camera de ardere, focul este prea scăzut și temperatura în cuptor este prea scăzută.

3.4. Curățare și întreținere

a) Înainte de a curăța, de a înlocui accesoriile și atunci când aparatul nu este în uz, opriți-l, deconectați-l și răciți-l.
   - Așteptați până când piesele rotative se opresc.

b) Utilizați numai agenți de curățare non-corozivi pentru curățarea suprafețelor.

c) Nu pulverizați unitatea cu un jet de apă și nu o scufundați în apă.

d) Asigurați-vă că nu pătrunde apă prin orificiile de ventilație din carcasă.

e) Curățați orificiile de ventilație cu o perie și aer comprimat.

f) Efectuați inspecții regulate ale unității, verificând starea tehnică și eventualele daune.

g) Nu lăsați bateriile în telecomandă atunci când nu va fi folosită o perioadă lungă de timp.

h) Nu curățați dispozitivul cu substanțe acide, produse medicale, diluanți, combustibil, ulei sau alte substanțe chimice, deoarece acest lucru poate deteriora dispozitivul.

i) Frecvența de curățare a sobei depinde în principal de conținutul de cenușă din peleți, de aceea se recomandă utilizarea peleților cu cât mai puțină cenușă. Acesta va extinde intervalele de curățare ale dispozitivului.

j) Contaminanții prezenți în fiecare pelet formează zgură în timpul arderii. Acesta blochează fluxul de aer către vatră, așa că soba trebuie verificată zilnic pentru găuri blocate cu zgură. Dacă este necesar, îndepărtați-l scoțând vatra când soba este rece.

k) Cantitate insuficientă de aer în procesul de ardere (combustie incompletă), pornirile/opririle frecvente duc la formarea funinginei, care se acumulează pe sticlă, schimbătorul de căldură și țeava de evacuare. Prin urmare, curățați camera de ardere în mod regulat, îndepărtând cenușa și alte impurități din interiorul acesteia. Verificați aragazul pentru funingine cel puțin o dată pe lună și îndepărtați-l dacă este necesar

l) În funcție de calitatea peleților, în țeava de evacuare se poate acumula ceva cenușă și gudron. Se recomandă inspectarea și, dacă este necesar, curățarea coșului de fum la fiecare șase luni sau după arderea la fiecare 2 tone de peleți.

m) Pentru a curăța interiorul aragazului, se recomandă utilizarea unui aspirator specializat pentru cenusa (rece).

n) Curățarea inimii - frecvență aproximativ la fiecare 10 pungi de pelete arse:
   - Deschideți ușa cuptorului, scoateți focarul și curățați-l bine, în special orificiile din acesta, de exemplu folosind o șurubelniță.
   - Când curățați focarul, curățați cu grijă și delicat arzătorul ceramic.
   - Când puneți vatra înapoi la locul ei, asigurați-vă că se potrivește exact în orificiu, astfel încât partea superioară a acestuia să fie în fața sobei.

o) Curățarea sticlei:
   - Nu deschideți niciodată ușa din față și nu curățați geamul în timp ce cuptorul este în funcțiune, mai ales când este fierbinte.
   - Curăță geamul răcit cu prosoape de hârtie și cu niște soluție de curățat sticla.

p) Curățarea recipientului de cenușă:

ATENȚIE: nu deschideți niciodată recipientul pentru cenușă când aragazul este fierbinte!

- Deschideți ușa aragazului și slăbiți zăvorurile recipientului de cenușă din partea de jos.
- Scoateți recipientul și goliți-l de cenușă.
- Îndepărtați orice resturi cu un aspirator de cenușă specializat.
- Când introduceți recipientul pentru cenușă, asigurați-vă că acesta se potrivește corect și strâns. În caz contrar, senzorul poate detecta absența recipientului și, ca urmare, poate opri aragazul.

q) Intervalele standard de curățare recomandate:

- Vatra - dupa fiecare 5 saci de pelete
- Recipient pentru cenușă - după fiecare 10 pungi
- Ventilator de evacuare - după fiecare 100 de pungi
- Ventilator de aer suflat - după fiecare 50 de saci

Scoateți bateriile uzate din telecomandă în același mod în care le-ați instalat.
Returnați bateriile la o unitate responsabilă de eliminarea lor.

ELIMINAREA DEŞEURILOR APARATELOR

La sfârșitul duratei sale de viață, acest produs nu trebuie aruncat împreună cu deșeurile menajere normale, ci trebuie dus la un punct de colectare pentru reciclarea echipamentelor electrice și electronice. Acest lucru este indicat de simbolul de pe produs, instrucțiuni de utilizare sau ambalaj. Materialele utilizate în acest aparat sunt reciclabile conform marcajului lor. Prin reutilizarea, reciclarea sau aplicarea altor forme de utilizare a mașinilor de deșeuri, aduci o contribuție semnificativă la protecția mediului nostru.

Administrația dumneavoastră locală vă va oferi informații despre punctul de eliminare adecvat pentru aparatele uzate .

Depanare

Lista conține probleme comune cu dispozitivul. Înainte de a contacta service-ul producătorului, se recomandă să verificați dacă problema poate fi rezolvată singur.

Problemă	Cauza posibila	Soluţie
1. LED-ul de alimentare nu se aprinde când alimentarea este pornită.	Fără alimentare la cuptor sau la panoul de control.	Verificați sursa de alimentare și conexiunile cablajului.
	Siguranța este defectă.	Înlocuiți siguranța de pe întrerupător sau de pe panoul de control.
2. Ecranul de afișare nu se aprinde și se aude un bip când este pornit.	Conexiune cablu slăbită.	Verificați și conectați corect.
	Defecțiune sau deteriorare a cablului.	Înlocuiți cablul (doar un electrician calificat poate face înlocuirea) sau contactați departamentul de service al producătorului.
3. Ecranul de afișare nu se aprinde când alimentarea este pornită.	Vezi problema (1) și (2).	Vezi problema (1) și (2).
	Display-ul este deteriorat.	Înlocuiți afișajul sau contactați departamentul de service al producătorului.
4. Ventilatorul de flux nu funcționează când cuptorul este pornit.	După aprinderea cu succes, ventilatorul va începe să funcționeze.	Așteaptă puțin.

	Detectorul de fum nu este atașat corect.	Fixați corect detectorul de fum sau contactați departamentul de service al producătorului pentru reparații.
5. Arborele melcului nu alimentează peleți.	Acest lucru este normal în timpul fazei de aprindere. La 20 de secunde după pornire, va începe să alimenteze lotul.	Așteptați puțin
	Există o problemă cu legătura dintre motorul de alimentare și arborele melcului.	A. Verificați dacă șuruburile dintre arborele melcului și motor nu sunt slăbite sau nu se potrivesc. B. Verificați dacă motorul arborelui melc nu este deteriorat sau dacă cablul este conectat corect.
	Fara combustibil in rezervor.	Turnați combustibil în rezervor.
	Canalul arborelui melc este blocat.	Verificați dacă țeava arborelui melc nu este blocată.
	Motorul arborelui melcului este defect.	Contactați departamentul de service al producătorului.
6. Cantitatea de încărcare incorectă.	Prea multă pelete pentru a arde în timpul necesar.	Reglați setarea de alimentare în lot la -2 sau -1 în funcție de condițiile reale (setarea implicită din fabrică este 3).

	Nu sunt suficiente peleți pentru arderea corectă.	Ajustați setarea de alimentare în lot la +2 sau +1 (setarea implicită din fabrică este 3).
7. La 15 minute de la aprindere, cuptorul se oprește automat și afișează o eroare de aprindere (cod de eroare: E3)	Lipsa peleților sau alimentarea cu peleți nu este suficient de eficientă, ceea ce provoacă defectarea aprinderii.	Verificați sistemul arborelui melc și dacă rezervorul este gol.
	Detectorul de fum nu poate detecta corect temperatura fumului.	Detectorul de fum este deteriorat sau atașat incorect, contactați producătorul pentru înlocuirea sau repararea detectorului de fum.
8. Flacăra este mai mică. Peleții nu ard suficient. S-a acumulat praf pe sticlă.	Nu este suficient aer în camera de ardere	1. Verificați proprietățile de etanșare ale benzii de etanșare de pe ușă. 2. Verificați dacă conducta de admisie sau conducta de evacuare nu este înfundată 3. Măriți viteza ventilatorului de evacuare la -5 sau +5 (implicit 0) 4. Dacă este necesar, contactați serviciul producătorului.
9. Flacăra se stinge și pe afișaj mesajul despre lipsa peleților (cod eroare: E3).	Fără taxă (pelete)	Vezi problema (5)
	Prea puțin pelete are ca rezultat o temperatură prea scăzută a fumului.	Reglați timpul de alimentare în lot.

10. Încălzire prea slabă.	Conductele de schimb de căldură sunt prăfuite.	Curățați tubul de schimb de căldură.
11. Senzor de temperatură ambientală defect (cod de eroare: E1).	Senzorul de temperatură a camerei este deteriorat sau atașat incorect.	Reparați senzorul, corectați metoda de instalare sau contactați departamentul de service al producătorului.
12. Senzor de fum defect (cod de eroare: E2).	Detectorul de fum este defect sau nu este atașat corect.	Reparați senzorul, corectați metoda de instalare sau contactați departamentul de service al producătorului.
13. Când porniți alimentarea, este posibil să observați că siguranța din întrerupător este defectă.	Un scurtcircuit în dispozitiv.	Contactați departamentul de service al producătorului.
14. Ventilatorul de evacuare nu funcționează, dar ventilatorul de curgere funcționează când cuptorul este pornit.	Conectarea incorectă a ventilatorului de evacuare și a ventilatorului de curgere.	Înlocuiți ventilatorul de evacuare și conexiunea ventilatorului de trecere.
15. Arborele melcului funcționează continuu.	Defecțiune a motorului arborelui melc.	Contactați departamentul de service al producătorului.
	Verificați dispozitivul pentru o defecțiune majoră.	Contactați departamentul de service al producătorului.
16. Afișajul arată temperatura ridicată din cameră (cuptoare cu termocirculație).	Senzor de temperatură ambientală defect	Vezi problema (11).
	Un senzor de temperatură ambientală montat	Așezați senzorul de temperatură ambientală

	prea aproape de obiecte cu temperatură ridicată.	departe de obiecte cu temperatură ridicată.

Cerințe de informații pentru încălzitoarele locale cu combustibil solid

Identificator(e) de model: MSW-PLT-13											
Functionalitate de incalzire indirecta: nu											
Putere de căldură directă: 13(kW)											
Putere termică indirectă: ...(kW): NA											
Combustibil	**Combustibil preferat (doar unul):**	**Alte combustibili adecvati:**	**η_s [x%]:**	**Emisii de încălzire a spațiului la puterea termică nominală (1)**				**Emisii de încălzire a spațiului la putere termică minimă (1) (2)**			
				P.M	**OGC**	**CO**	**NU_x**	**P.M**	**OGC**	**CO**	**NU_x**
				[x] mg/ ^{Nm3} (13 % $_{O2}$)				**[x] mg/ ^{Nm3} (13 % $_{O2}$)**			
Bușteni de lemn cu conținut de umiditate ≤ 25 %	[nu]	[nu]									
Lemn comprimat cu umiditate < 12 %	[Da]	[nu]	79,5	14	6	50	101				
Altă biomasă lemnoasă	[nu]	[nu]									
Biomasă nelemnoasă	[nu]	[nu]									
Antracit și cărbune uscat cu abur	[nu]	[nu]									
Cola tare	[nu]	[nu]									
Cocs la temperatură scăzută	[nu]	[nu]									
Cărbune bituminos	[nu]	[nu]									
Brichete de lignit	[nu]	[nu]									

Brichete de turbă	[nu]	[nu]									
Brichete amestecate cu combustibili fosili	[nu]	[nu]									
Alți combustibili fosili	[nu]	[nu]									
Brichete amestecate din biomasă și combustibili fosili	[nu]	[nu]									
Alt amestec de biomasă și combustibil solid	[nu]	[nu]									

Caracteristici atunci când funcționează numai cu combustibilul preferat								
Articol	**Simbol**	**Valoare**	**Unitate**		**Articol**	**Simbol**	**Valoare**	**Unitate**
Putere de caldura					**Eficiență utilă (NCV așa cum a fost primit)**			
Putere termică nominală	P_{nom}	13,1	kW		Eficiență utilă la puterea termică nominală	$\eta_{e,nom}$	90,2	%
Putere termică minimă (indicativ)	P_{min}		kW		Eficiență utilă la putere termică minimă (indicativ)	$\eta_{e,min}$		%
Consumul auxiliar de energie electrică					**Tip de putere termică/controlul temperaturii camerei (selectați unul)**			

La puterea termică nominală	el_{max}	0,087	kW		ieșire de căldură cu o singură treaptă, fără control al temperaturii camerei	[nu]	
La putere termică minimă	el_{min}		kW		două sau mai multe etape manuale, fără control al temperaturii camerei	[nu]	
În modul de așteptare	el_{SB}	0,001	kW		cu termostat mecanic control al temperaturii camerei	[nu]	
Cerință permanentă de putere a flăcării pilot					cu control electronic al temperaturii camerei	[nu]	
Cerința de putere a flăcării pilot (dacă este cazul)	P_{pilot}		kW		cu control electronic al temperaturii camerei plus cronometru de zi	[nu]	
					cu control electronic al temperaturii camerei plus cronometru săptămânal	[Da]	
					Alte opțiuni de control (selecții multiple posibile)		
					controlul temperaturii camerei, cu detecție prezență	[Da]	
					controlul temperaturii camerei, cu detectarea ferestrei deschise	[nu]	
					cu opțiune de control la distanță	[Da]	
Date de contact	Producator: expondo Polska sp. z oo sp. k. ul. Nowy Kisielin-Innowacyjna 7, 66-002 Zielona Góra | Polonia, UE						

Ta uporabniški priročnik je bil preveden s strojnim prevajanjem. Potrudili smo se, da bi zagotovili točnost prevoda, vendar upoštevajte, da avtomatizirani prevodi niso popolni in niso namenjeni nadomestitvi človeških prevajalcev. Uradna različica uporabniškega priročnika je v angleščini. Morebitne razlike med prevedeno različico in izvirno angleščino niso pravno zavezujoče. Če imate kakršna koli vprašanja o točnosti prevoda, si oglejte angleško različico, ki je uradna referenca. Več jezikovnih različic je na voljo na zahtevo preko info@expondo.com.

Tehnični podatki

Opis parametra		Vrednost parametra
Ime izdelka		Peč na pelete
Model		**MSW-PLT-13**
Napajalna napetost [V~] / frekvenca [Hz]		230/50
Nazivna vhodna moč [W]		47-380
Varnostni razred		jaz
razred IP		IPX0
Mere [širina x globina x višina; mm]		610 x 500 x 940
Neto/bruto teža [kg]		115/130
Nazivna in reducirana toplotna moč [kW]	Največ	13
	Minimalno	3
Energetska učinkovitost [%]	Minimalno	90
	Največ	80
Vsebnost pepela		0,12%
Poraba pomožne električne energije [W]		47-60
Vrsta goriva		lesni peleti
Baterija daljinskega upravljalnika		AAA LR03 1,5 V (x2)
Premer vstopne cevi [mm]		50
Premer izhodne cevi [mm]		80
Najmanjša varna oddaljenost strani naprave od vnetljivih materialov [mm]:		Desno = 1200 Nazaj = 250 Levo = 1200
Prostornina rezervoarja [kg]		25
Poraba peletov [kg/h]		0.6-3.6
Učinkovitost [%]		90
Ogrevalna površina [≤m ^{2}]		130
Čas samodejnega delovanja [h]		7-36

1. Splošni opis

Ta priročnik je namenjen pomoči pri varni in zanesljivi uporabi. Izdelek je zasnovan in izdelan strogo v skladu s tehničnimi specifikacijami z uporabo najnovejše tehnologije in komponent ter ohranjanjem najvišjih standardov kakovosti.

PRED ZAČETKOM DELA POZORNO PREBERITE IN RAZUMETI TA PRIROČNIK.

Da bi zagotovili dolgo in zanesljivo delovanje naprave, poskrbite, da jo pravilno upravljate in vzdržujete v skladu s smernicami v tem priročniku za uporabo. Tehnični podatki in specifikacije v tem priročniku so posodobljeni. Proizvajalec si pridržuje pravico do sprememb z namenom izboljšanja kakovosti. Ob upoštevanju tehničnega napredka in možnosti zmanjševanja hrupa je enota zasnovana in izdelana tako, da so tveganja zaradi emisij hrupa zmanjšana na najnižjo možno raven.

Razlaga simbolov

Izdelek je skladen z veljavnimi varnostnimi standardi.

Pred uporabo preberite priročnik.

Izdelek, ki ga je mogoče reciklirati.

POZOR! ali **OPOZORILO!** ali **ZAPOMNI!** opis situacije (splošen opozorilni znak).

Nosite zaščitne rokavice.

Pozor! Vroča površina lahko povzroči opekline!
(izpušna cev se lahko med delovanjem segreje do 160 ° C!)

Samo za notranjo uporabo.

Enote ne prekrivajte z materiali ali predmeti.

POZOR! Številke v tem priročniku so samo ilustrativne in se lahko v nekaterih podrobnostih razlikujejo od dejanskega videza izdelka.

2. Varnost uporabe

POZOR! Preberite vsa varnostna opozorila in navodila. Neupoštevanje opozoril in navodil lahko povzroči električni udar, požar in/ali resne poškodbe ali smrt.

Izraz "naprava" ali "izdelek" v opozorilih in opisu priročnika se nanaša na:
Peč na pelete.

2.1. Električna varnost

a) Vtič te naprave se mora prilegati v vtičnico. Na noben način ne spreminjajte vtiča. Originalni vtiči in ustrezne vtičnice zmanjšujejo tveganje električnega udara.
b) Naprave se ne dotikajte z mokrimi ali vlažnimi rokami.
c) Kabla ne uporabljajte na nepredviden način. Nikoli ga ne uporabljajte za prenašanje naprave ali za izvlek vtiča iz vtičnice. Kabel hranite stran od virov toplote, olja, ostrih robov ali gibljivih delov. Poškodovani ali zapleteni kabli povečajo tveganje električnega udara.
d) Naprave ne uporabljajte, če je napajalni kabel poškodovan ali kaže znake obrabe. Poškodovan napajalni kabel naj zamenja usposobljen električar ali servisna služba proizvajalca.
e) Da preprečite električni udar, kabla, vtiča ali same naprave ne potapljajte v vodo ali drugo tekočino. Naprave ne uporabljajte na mokrih površinah.
f) POZOR – ŽIVLJENJSKA NEVARNOST! Pri čiščenju ali uporabi aparata nikoli ne potapljajte v vodo ali druge tekočine.
g) Naprave ne uporabljajte v prostorih z zelo visoko vlažnostjo / v neposredni bližini rezervoarjev za vodo!
h) Ne dovolite, da se stroj zmoči. Nevarnost električnega udara!

2.2. Varnost na delovnem mestu

a) Delovni prostor naj bo urejen in dobro osvetljen. Nered ali slaba osvetlitev lahko povzročita nesrečo. Bodite previdni, pazite, kaj počnete, in pri uporabi enote uporabljajte zdrav razum.

b) Enote ne uporabljajte v eksplozivnem območju, na primer v bližini vnetljivih tekočin, plinov ali prahu. Enota proizvaja iskre, ki lahko vnamejo prah ali hlape.
c) Če ugotovite poškodbe ali nepravilnosti v delovanju naprave, jo takoj izklopite in prijavite pooblaščeni osebi.
d) Če dvomite, ali izdelek deluje pravilno ali je poškodovan, se obrnite na servisno službo proizvajalca.
e) Popravila naprave sme izvajati samo servis proizvajalca. Izdelka ne poskušajte popraviti sami!
f) V primeru odprtega ognja ali požara za gašenje opreme pod napetostjo uporabite samo gasilne aparate s suhim prahom ali snegom (CO_2).
g) Otroci ali nepooblaščene osebe ne smejo biti v delovnem območju. (Nepazljivost lahko povzroči izgubo nadzora nad enoto.)
h) Enoto uporabljajte v dobro prezračenem prostoru.
i) Ko začnete uporabljati enoto, postopoma povečajte dovod zraka v enoto, da se prepričate, da deluje pravilno. Če opazite, da enota ne deluje pravilno, jo takoj izključite iz dovoda stisnjenega zraka in se obrnite na servisno službo proizvajalca.
j) V primeru nevarnosti za življenje ali telo, nesreče ali okvare zaustavite napravo s tipko ZA IZKLOP V SILI!
k) Redno preverjajte stanje varnostnih nalepk. Zamenjajte jih, če so nečitljivi.
l) Ta navodila shranite za prihodnjo uporabo. Če boste izdelek predali tretji osebi, ga izročite skupaj s tem uporabniškim priročnikom.
m) Komponente embalaže in majhne namestitvene dele hranite izven dosega otrok.
n) Napravo hranite izven dosega otrok in živali.
o) Pri uporabi tega izdelka skupaj z drugimi napravami upoštevajte tudi ostala navodila za uporabo.
p) Namestite izdelek v skladu z lokalnimi, nacionalnimi in državnimi zakoni in predpisi. Poleg tega mora montažo opraviti pooblaščeno osebje, ki je strokovno usposobljeno za tovrstna dela.

Ne pozabite! Med uporabo opreme poskrbite za varnost otrok in drugih navzočih.

2.3. Osebna varnost

a) Te naprave ne uporabljajte, če ste utrujeni, bolni ali pod vplivom alkohola, mamil ali zdravil, ki bi lahko zmanjšala vašo sposobnost upravljanja naprave.

b) Naprave ne smejo uporabljati osebe (vključno z otroki) z zmanjšanimi duševnimi, senzoričnimi ali intelektualnimi funkcijami ali osebe brez izkušenj in/ali znanja, razen če so pod nadzorom osebe, odgovorne za njihovo varnost, o uporabi napravo.
c) Napravo lahko upravljajo osebe, ki so fizično sposobne, za upravljanje sposobne in ustrezno usposobljene osebe, ki so prebrale ta navodila za uporabo in so bile usposobljene za varnost in zdravje pri delu.
d) Pri upravljanju te enote bodite previdni in zdravi razum. Trenutek nepazljivosti med delovanjem lahko povzroči resne telesne poškodbe.
e) Pri upravljanju enote, kot je določeno v 1. razdelku razlage simbolov, uporabljajte zahtevano osebno zaščitno opremo. Uporaba ustrezne, odobrene osebne zaščitne opreme zmanjša tveganje za poškodbe.
f) Izdelek ni igrača. Na otroke je treba paziti, da se ne igrajo z napravo.

2.4. Varna uporaba naprave

a) Naprave ne uporabljajte, če stikalo za VKLOP/IZKLOP ne deluje pravilno (se ne vklaplja in ne izklaplja). Enote, ki jih ni mogoče krmiliti s stikalom, niso varne, ne morejo delovati in jih je treba popraviti.
b) Pred nastavljanjem, čiščenjem ali servisiranjem napravo odklopite iz električnega omrežja. Ta varnostni ukrep zmanjša tveganje nenamernega zagona.
c) Enoto vzdržujte v dobrem delovnem stanju. Pred vsako uporabo preverite morebitne splošne poškodbe ali poškodbe gibljivih delov (razpoke v delih in komponentah ali katero koli drugo stanje, ki bi lahko vplivalo na varno delovanje naprave). Če je naprava poškodovana, jo dajte popraviti pred uporabo.
d) Izdelek hranite izven dosega otrok.
e) Popravila in vzdrževanje mora izvajati usposobljeno osebje z uporabo samo originalnih nadomestnih delov. To bo zagotovilo varnost uporabe.
f) Da zagotovite načrtovano celovitost delovanja naprave, ne odstranjujte tovarniško nameščenih pokrovov in ne popuščajte vijakov.
g) Izogibajte se situacijam, ko se naprava med delovanjem ustavi pod velikimi obremenitvami. To lahko povzroči pregrevanje pogonskih elementov in posledično poškodbe opreme.
h) Ne dotikajte se premikajočih se delov ali dodatkov, razen če je naprava izklopljena.
i) Napravo redno čistite, da preprečite trajno nabiranje umazanije.
j) Za napajanje enote uporabite lesne pelete. Prepovedana je uporaba drugih goriv ali odpadkov.

k) Izdelek ni igrača. Čiščenja in vzdrževanja ne smejo izvajati otroci brez nadzora odrasle osebe.
l) Ne zaganjajte prazne enote.
m) Ne posegajte v napravo, da bi spremenili njeno delovanje ali obliko.
n) Ne preobremenjujte naprave.
o) Ne blokirajte prezračevalnih odprtin enote!
p) Na izdelek ne polagajte in ne sušite perila. Morebitne sušilnike in podobne naprave naj bodo na primerni razdalji od izdelka.
q) Nepravilna uporaba izdelka ali nestrokovno opravljeno vzdrževanje lahko povzroči resno nevarnost eksplozije v zgorevalni komori!
r) Ne uporabljajte izdelka z odprtimi vrati ali z razbitim steklom. Če je sistem za vžig poškodovan, vžiga z vnetljivimi materiali ne smete izvesti na silo.
s) Med delovanjem se ne dotikajte sprednje strani enote - nevarnost opeklin!

POZOR! Čeprav je bil izdelek zasnovan tako, da je varen in ima ustrezne zaščitne ukrepe ter kljub dodatnim varnostnim funkcijam, ki so na voljo uporabniku, pri ravnanju z izdelkom še vedno obstaja majhna nevarnost nesreče ali poškodbe. Pri uporabi izdelka svetujemo previdnost in zdrav razum.

OPOZORILO: Prepovedana je uporaba tega izdelka v avtomobilih, prikolicah, tovornjakih, šotorih itd.

POZOR! Če namestitev ni bila izvedena v skladu z navedenimi postopki, se lahko v primeru izpada električne energije zgodi, da nekaj izpušnih plinov prodre v prostor. V nekaterih primerih bo morda treba namestiti enoto UPS za vzdrževanje prepiha.
Expondo ne prevzema nikakršne odgovornosti za škodo na osebah ali stvareh, ki bi nastala zaradi neupoštevanja pravil opisanih v prejšnjih točkah in za izdelke, ki niso vgrajeni v skladu s standardi.

OPOZORILO: Prepovedana je uporaba tega izdelka v avtomobilih, prikolicah, tovornjakih, šotorih itd.

3. Navodila za uporabo

Naprava je namenjena pridobivanju toplote za ogrevanje objektov in vode s kurjenjem peletov. Primeren je za trajno vgradnjo v objekte, ni pa primeren za uporabo v montažnih hišah.

POMEMBNO: izdelek je zasnovan samo za kurjenje z lesnimi peleti, drugih vrst peletov in lesa ne uporabljajte. Priporočamo uporabo peletov, ki izpolnjujejo (ali presegajo) naslednje standarde:

Vsebnost vlage (po zgorevanju) v skladu s CEN/TS 14774-1 in ISO 687	≤12%
Vsebnost pepela (po zgorevanju) v skladu z ISO 1171	≤0,7 % (brez lubja) ≤2,0 % (z lubjem)
Vsebnost hlapnih snovi (suha, brezpepelna baza) v skladu z ISO 562	80 % do 88 %
Vsebnost vodika (po zgorevanju) v skladu z ISO 609	5,0 % do 6,5 %
Vsebnost ogljika (po zgorevanju) v skladu z ISO 609	40 % do 50 %
Vsebnost žvepla (po zgorevanju) v skladu z ISO 351 in ISO 334	≤0.1%
Kalorična vrednost po ISO 1928	16.900 KJ/kg do 19.500 KJ/kg
Premer	6 mm
Dolžina	≤40 mm

Uporaba vlažnih in/ali onesnaženih peletov (npr. visoka vsebnost soli ali peska) bo poslabšala delovanje in delovanje enote. Tudi nepravilno skladiščenje peletov vpliva na njihovo učinkovitost, še posebej, če niso v suhem prostoru in/ali je njihova struktura poškodovana.

Uporabnik je odgovoren za vso škodo, ki nastane zaradi napačne uporabe.

3.1. Pregled izdelka

MSW-PLT-13:

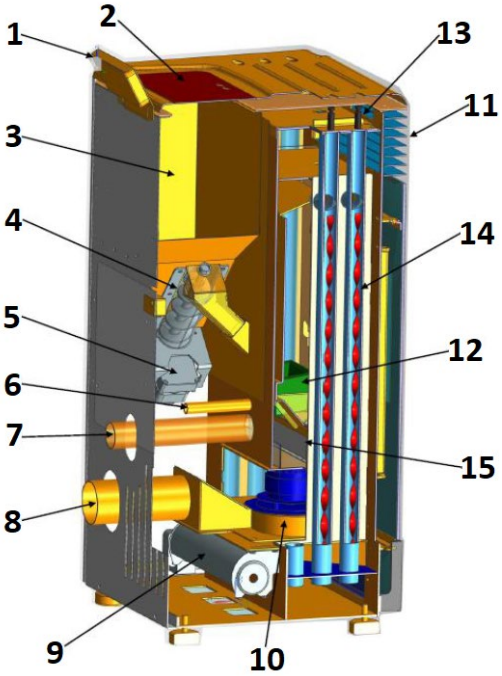

1. Nadzorna plošča
2. Pokrov lijaka
3. Lijak
4. Črv
5. Polžni motor
6. Vžigalnik
7. Cev za dovod zraka
8. Izpušna cev (do dimnika)
9. Ventilator
10. Izpušni ventilator
11. Odvod toplote
12. Ognjišče
13. Gumb
14. Spiralna rezila
15. Posoda za pepel
16. Stikalo za VKLOP/IZKLOP (na zadnji strani ohišja poleg vtičnice za napajalni kabel - ni vidno na sliki)

3.2. Priprava na operacijo

POZICIONIRANJE ENOTE

Temperatura okolice ne sme presegati 40 °C, vlažnost okolice pa ne sme presegati 85 %. Enoto postavite tako, da je zagotovljeno dobro kroženje zraka. Ohranite najmanjšo priporočeno razdaljo od vsake stene enote. Napravo hranite stran od vnetljivih materialov ali predmetov. Napravo vedno uporabljajte na ravni, stabilni, čisti, ognjevarni in suhi površini ter izven dosega otrok in oseb z motnjami duševnih, senzoričnih in intelektualnih funkcij. Napravo postavite tako, da je električni vtič vedno dosegljiv. Prepričajte se, da napajanje enote ustreza tistemu, ki je navedeno na identifikacijski ploščici!

Če aparata ni mogoče postaviti na ognjevarno površino, ga položite na negorljivo podlogo, odporno na vročino, debeline najmanj 15 mm, ki sega čez obris peči (glejte tabelo s tehničnimi podatki) in dodatnih 150 mm od sprednje strani.

MONTAŽA NAPRAVE

POMEMBNO: Namestitev, električni in vodni priključek ter funkcionalno testiranje in vzdrževanje sme izvajati samo pooblaščena, usposobljena oseba. Namestite izdelek v skladu z lokalnimi, nacionalnimi in državnimi zakoni in predpisi.

<u>Dimnik/prezračevanje:</u>

Minimalno zahtevano izolirano jeklo - T400 (ali višje) - odporno na vžig saj. Dimnik mora imeti eno samo obvezno revizijsko loputo ("a" na spodnji sliki)/revizijsko loputo (b), celotna namestitev pa mora biti v skladu z EN1856-1 in -2.

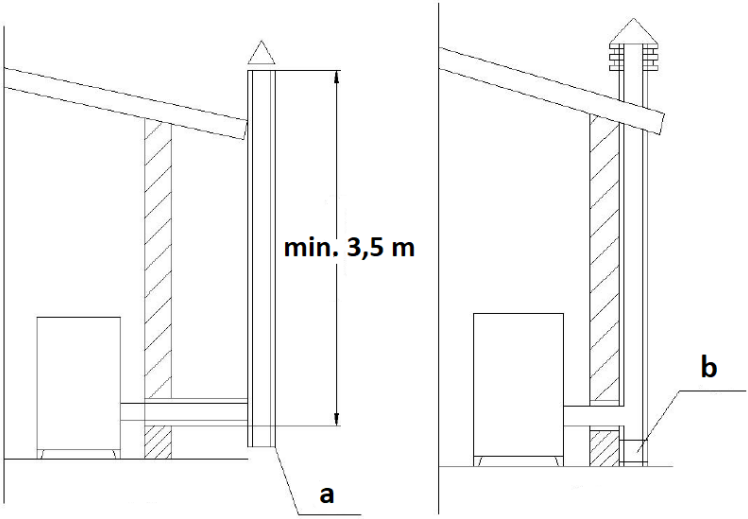

Dimniška instalacija mora biti zrakotesna, navpična, brez zožitev, izdelana iz dimoprepustnega materiala, toplotno izolirana (da se izognemo kondenzaciji ali

hlajenju dima) in odporna na normalne mehanske obremenitve, ki prihajajo s časom – priporočljivo dimniško jeklo AISI 304 z okroglo razdelek. Namestitev mora biti ločena od vnetljivih ali gorljivih materialov z zračno režo ali ustrezno izolirana z materiali - glejte standard EN1443. Odprtina za dimnik mora biti v istem prostoru kot enota ali največ v sosednjem prostoru. Spodaj mora biti komora za zbiranje saj in kondenzata - dostopna skozi nepremočljivo kovinsko loputo.

- Ravna streha

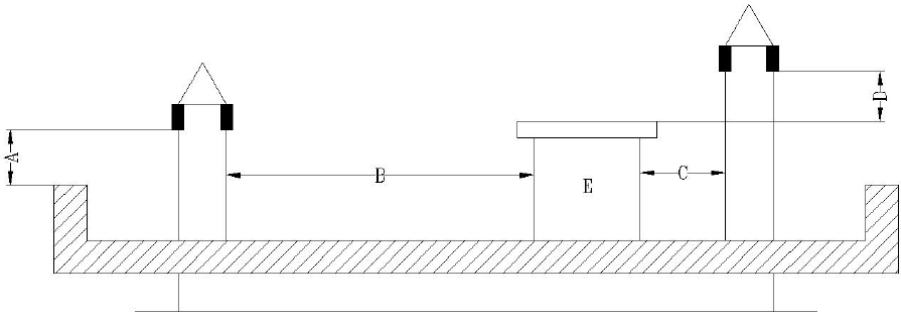

A - 0,5 m
B - razdalja >2 m
C - razdalja <2 m
D - 0,5 m
E - tehnološka glasnost.

- Streha z naklonom 15 °

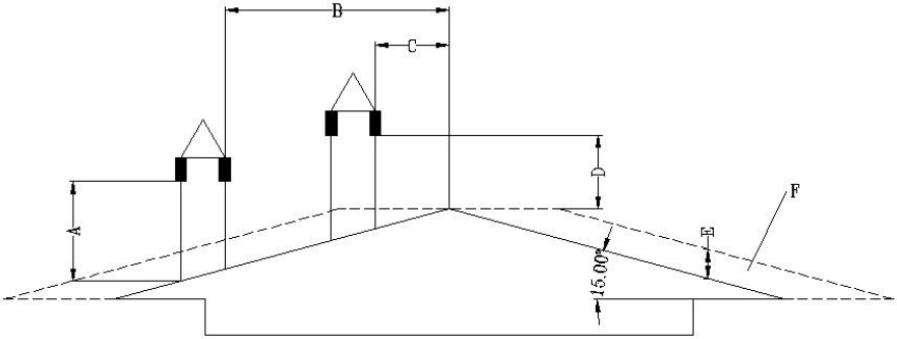

A - min. 1 m
B - razdalja >1,85 m
B - razdalja <1,85 m
D - 0,5 m nad najvišjo točko strehe
E - 0,5 m
F - drenažno območje

- Streha z naklonom 30 °

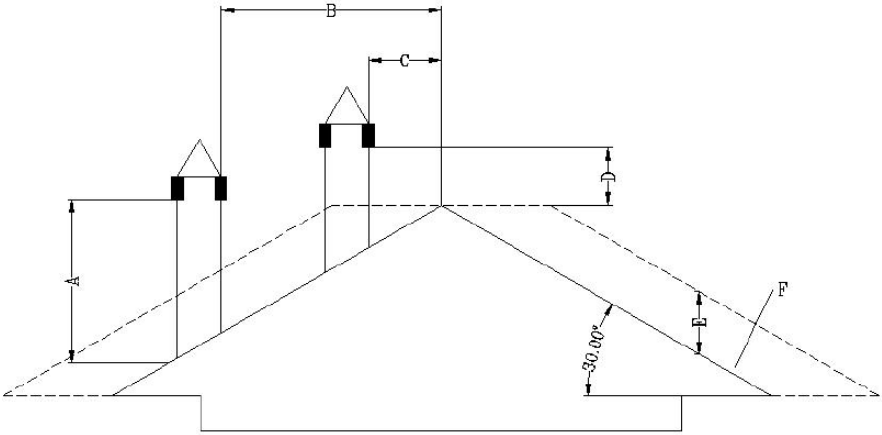

A - min. 1,3 m
B - razdalja >1,5 m
C - razdalja <1,5 m
D - 0,5 m nad najvišjo točko strehe
E - 0,8 m
F - drenažno območje

- Streha z naklonom 60 °

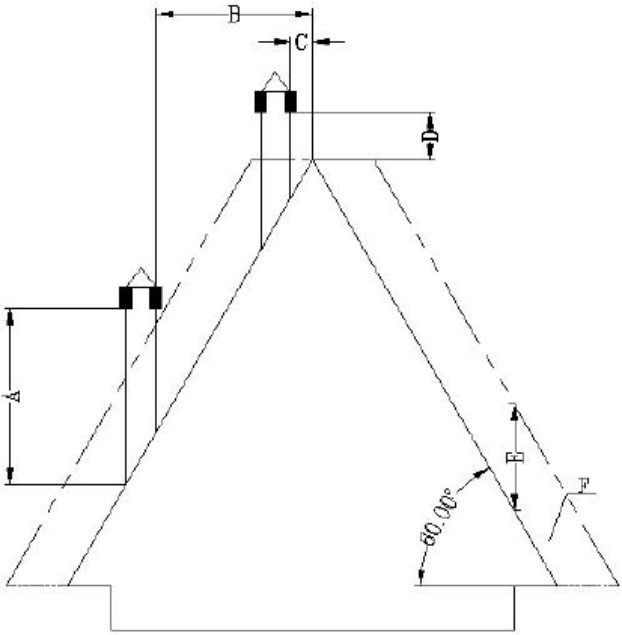

A - min. 2,6 m
B - razdalja >1,5 m
C - razdalja <1,5 m
D - 0,5 m nad najvišjo točko strehe
E - 0,8 m
F - drenažno območje

- Streha z naklonom 45 stopinj

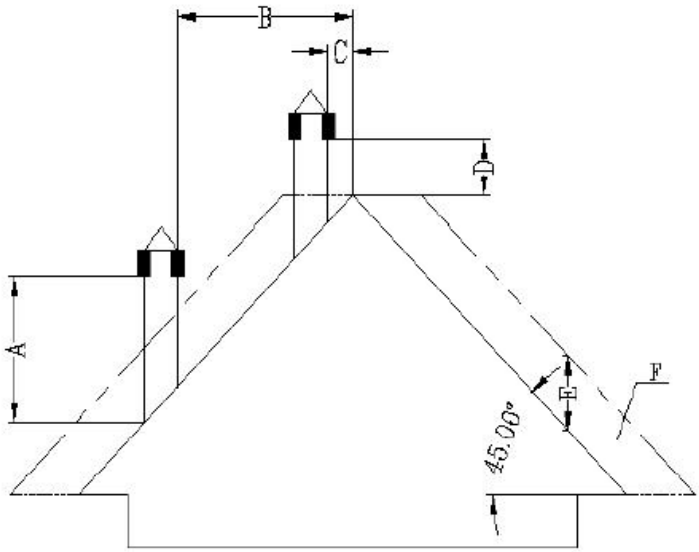

A - min. 2 m
B - razdalja >1,3 m
C - razdalja <1,3 m
D - 0,5 m nad najvišjo točko strehe
E - 2,1 m
F - drenažno območje

Zahteve za konec dimnika:

- Dimnika ne napeljite tako, da se konča v zaprtih ali pokritih prostorih (npr. nadstrešek za avtomobile, garaža, podstrešje, medetaža, pod sončno teraso, veranda, stopnišče, veža itd.)
- Površina izpušne cevi lahko doseže zelo visoke temperature (do 160 ˚ C), zato mora imeti odporno na visoke temperature, negorljivo opozorilo pred nevarnostjo hudih opeklin ali ustrezno izolirano z negorljivim materialom.
- Konec prezračevalnega dimnika mora biti višji od cevi za dovod zraka. Če se dim odvaja neposredno skozi steno, je za zunanjo postavitev priporočljivo, da je vertikalna dimniška cev dolga vsaj 1,5 m. To bo preprečilo vdor dima in njegovega vonja nazaj v zgradbo, ko je elektrika izklopljena, in se izognili vročim hlapom, ki lahko vžgejo les in hkrati opečejo uporabnika.
- Konec dimnika ne sme biti nižji od 1,2 m, vodoravna razdalja ne manjša od 1,2 m, navpična pa ne manjša od 0,3 m od vrat, oken in gravitacijskih/prezračevalnih odprtin stavbe.
- Oddaljenost dna dimnika mora biti vsaj 304 mm od tal in več kot 2 m od katerega koli javnega prehoda.

- Konec dimnika mora biti najmanj 0,6 m oddaljen od vnetljivih materialov, kot so grmovje, rastlinje, trava, ograje, previsi stavb in sosednji objekti.
- Za prezračevanje dima je treba uporabiti cev tipa "PL" ali "L". Na mestu, kjer gre dimnik skozi vnetljivo stropno steno, uporabite odobreno stensko rozeto ali stropni požarni zid.
- Vsi dimniški priključki se morajo tesno prilegati drug drugemu, zviti skupaj (če cevi nimajo zaklepnega sistema) in zatesniti. Čim daljša je cev, ki se povezuje z odvodno cevjo dimnika in več kot ima kolen, tem večji je upor proti toku dima.

Namestitev v mobilni hiši (nizozemščina):

- Dovod zraka na zunanji strani mobilne hišice naj bo vedno precej pod koncem dimnika.
- Konica dimnika zahteva pokrov (nadstrešek) za zaščito hiše pred dežjem in škodljivci.
- Peč mora biti varno pritrjena na tla z vijaki.
- Peč mora biti ozemljena z bakreno žico premera 8 mm ali več.

Prenapetostna zaščita:

Za zaščito električnih komponent peči pred poškodbami zaradi nihanj napetosti v električnem sistemu je priporočljiva uporaba prenapetostne zaščite.

Temperaturna zaščita:

Velja le za izdelke, izdelane pred letom 2023. Izdelki, izdelani po letu 2023, imajo tovarniško nameščen senzor temperature okolja na mestu, ki ga določi proizvajalec.

Za pravilno delovanje peči je potrebno v prostoru, v katerem bo peč delovala, namestiti temperaturni senzor (nizkonapetostni termostat) za merjenje temperature okolice. Senzor/termostat je priključen na zadnjo stran peči (glej slike spodaj) – njegov kabel mora biti odvit in po možnosti pritrjen na steno prostora, v katerem je peč, vendar stran od izpušne cevi in hladnih predmetov, ki bi lahko motijo njegovo pravilno delovanje.

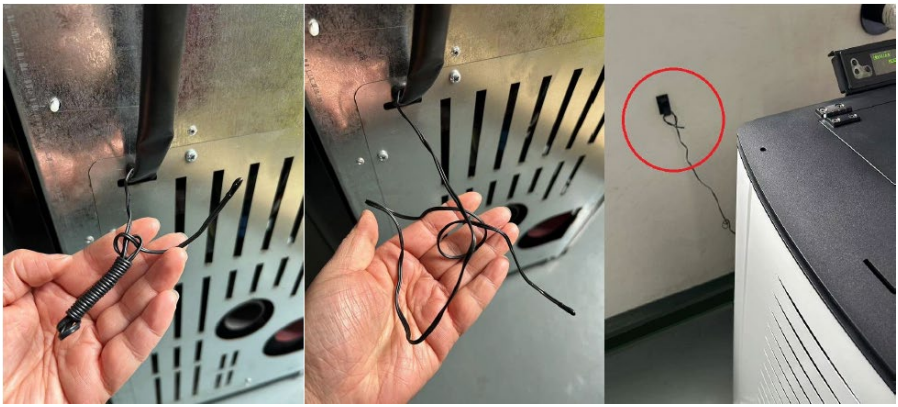

Namestitev nadzorne plošče:
Nadzorno ploščo z zaslonom z vijaki pritrdite na zadnjo stran peči od zgoraj. Nato ga priključite z električnim vtičem - glejte spodnje slike:

3.3. Delo z napravo

3.3.1 Nadzorna plošča / daljinski upravljalnik

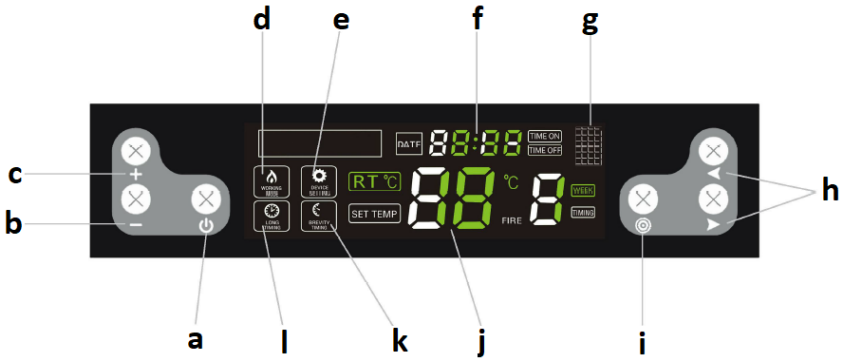

a. Gumb za vklop/izklop naprave
b. Gumb za zmanjšanje parametrov
c. Gumb za povečanje parametrov
d. Indikator načina delovanja
e. Indikator načina nastavitve
f. Ura
g. Infrardeča vrata (za daljinsko upravljanje)
h. Gumbi za izbiro/preklop funkcij
i. Gumb za izbiro nastavitev
j. Temperatura
k. Indikator časovnega intervala
l. Indikator dolgega časa

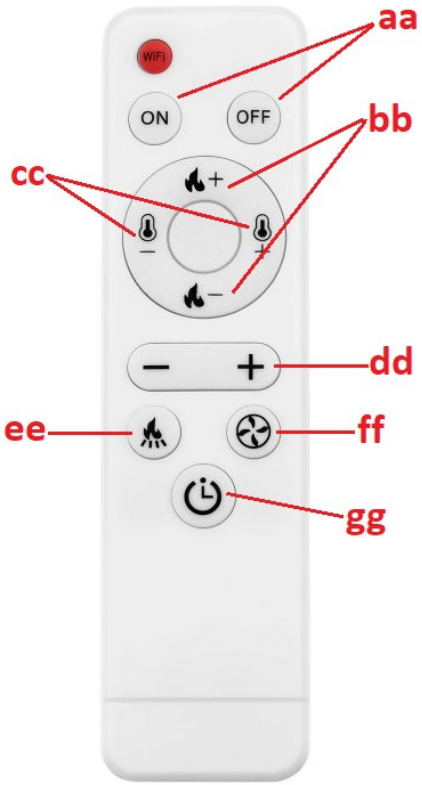

aa. Gumb za VKLOP/IZKLOP naprave
bb. Gumbi za nastavitev stopnje vžiga
cc Gumbi za nastavitev nivoja temperature
dd Gumb za povečanje/zmanjšanje vrednosti za določen parameter
ee. Gumb za nastavitev frekvence delovanja podajalnika peletov
ff. Gumb za nastavitev hitrosti izpušnega ventilatorja
hg. Gumb za poenostavljene spremembe v načinu časovnika

3.3.2 Pred prvim zagonom

POMEMBNO: peč lahko ob prvi uporabi oddaja neprijeten vonj - barva v notranjosti bo zgorela. To je normalno in ni okvara izdelka – neprijeten vonj bi moral sčasoma izginiti.

- Pelete vstavite v peč tako, da jih nasujete (ni nujno, da napolnite zalogovnik do konca).

- Rdeče vklopno stikalo (14) nastavite v položaj ON ("I") - zasvetiti mora, kar pomeni, da je peč prisotna in je začela delovati.
- Po zagonu bo sistem peči prešel v postopek samodiagnoze in če bo uspešen, je naprava pripravljena za delovanje.

3.3.3 Zagon in delo

POMEMBNO: pred zagonom se prepričajte, da je kurišče (12) napolnjeno s peleti in da je posoda za pepel (13 ali 15, odvisno od modela) pravilno nameščena (glejte spodnje slike):

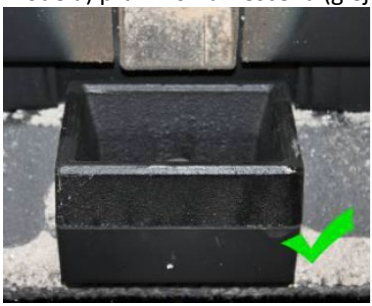

Pred vžigom je potrebno s kurišča odstraniti ostanke nezgorelih peletov.

a) Vklop/izklop

Za zagon peči prestavite stikalo (14 ali 16) v položaj "I" in pritisnite tipko za vklop/izklop (a). Naprava se bo zagnala in prešla v način samodejnega vžiga, informacije na zaslonu pa bodo videti takole:

Podobno uporabite isto tipko (a), da izklopite peč in zaslon bo naslednji:

Ko peč preide v način samodejnega čiščenja pepela, bo zaslon naslednji:

OPOMBA: po ugasnitvi peči bo ogenj gorel, dokler peleti v kurišču popolnoma ne izgorijo. V tem času bosta delovala oba ventilatorja – pretočni in izpušni. Čas zgorevanja je cca. 15 minut.

b) Nastavitev časovnika za vklop/izklop

Ko je peč ugasnjena, pritisnite in držite tipko za vklop/izklop (a), da nastavite časovnik za 12 ur, tj. peč se samodejno vklopi po 12 urah. Ko kontrolniki utripajo:

Z gumboma za povečanje/zmanjšanje parametrov (b/c) in gumbom za preklop (h) nastavite čas do vklopa peči.

Na enak način lahko med delovanjem peči nastavite čas do izklopa, in sicer z daljšim pritiskom na tipko za vklop/izklop (a). Ko utripajo:

Uporabite gumba za povečanje/zmanjšanje parametra (b/c) in preklopni gumb (h), da prilagodite čas do izklopa.

Po nastavitvi časa vklopa/izklopa bo časovnik na zaslonu vsakih 5 sekund prikazal, koliko časa je še do zagona/ustavitve peči.

c) Nastavitev tedenskega časovnika

Možno je individualno programirati čas vklopa in izklopa peči za vsak dan v tednu - z možnostjo 2 krogov vklopa/izklopa vsak dan. To storite tako, da štirikrat pritisnete gumb za izbiro nastavitev (i). Pritisnite funkcijske/preklopne gumbe (h), da izberete ure in minute ter dan, in prilagodite vrednosti z gumboma za zmanjšanje/povečanje (b/c). Ko ga nastavite za določen dan, lahko nastavite drugi vklop/izklop na isti dan, tako da hkrati pritisnete obe funkcijski/preklopni tipki (h). Za vsak dan v tednu lahko nastavite tudi en in isti čas vklopa/izklopa.

OPOMBA: funkcija vklopa in izklopa peči dvakrat na dan je na voljo samo za modele, izdelane po letu 2022.

POMEMBNO: preden nastavite tedenski urnik, ne nastavite posameznega časa vklopa/izklopa, saj ima posamezna nastavitev prednost in potem tedenski urnik ne bo deloval.

Če želite preklicati tedenski časovnik, 4-krat pritisnite gumb za nastavitve (i), nato s funkcijskimi/preklopnimi gumbi (h) izberite nastavitev, ki jo želite izbrisati, in pritisnite gumb za zmanjšanje vrednosti (-), dokler se ne prikaže ura (f). prikazuje vrednost:

Nato lahko s preklopnimi gumbi (h) izberete drug čas za brisanje in ponovite zgoraj opisane korake. Če pritisnete in držite gumb za nastavitve, se vrnete na spremembo nastavitev:

Po brisanju celotnega tedenskega časovnika bo indikator na zaslonu ugasnil:

d) Nastavitev temperature

Pritisnite gumb za nastavitve (i) in če lučka sveti:

začne utripati, nastavite temperaturo v območju 10-35 ° C. Če temperatura v ogrevanem prostoru doseže nastavljeno vrednost, bo naprava samodejno preklopila na najnižji program P1 – »economy«.

POMEMBNO: če temperatura v zalogovniku doseže ali preseže 90 ° C. Peč se ugasne tudi, ko temperatura v njej doseže 700 ° C.

e) Nastavitev ognja in puhala

Če dvakrat pritisnete gumb za nastavitve (i), aktivirate možnost nastavitve požara. Če so naslednje kontrole:

flash, lahko izberete enega od naslednjih programov - P0, P1, P2, P3, P4. »P0« je avtomatski program, tj. peč samodejno prilagodi stopnjo ognja na nastavljeno temperaturo. "P1" je varčni program - ko je dosežena nastavljena temperatura v ogrevanem prostoru, peč samodejno preklopi na varčni program "P1".

POMEMBNO: v primeru, da ogenj potemni in se iz dimnika kadi, je potrebno pospešiti pretok zraka v kurišču.

f) Nastavitev delovanja podajalnika peletov

S 3-kratnim pritiskom na gumb za spremembo nastavitev (i) se aktivira možnost nastavitve frekvence delovanja podajalnika peletov. Če so naslednje kontrole:

utripajo, lahko nastavite delovanje podajalnika pelet glede na kakovost uporabljenih peletov. Prilagoditev je v območju 1-5. Stopnja "3" je tovarniška nastavitev, medtem ko lahko gumbe za zmanjšanje/povečanje vrednosti (b/c) uporabite za spreminjanje frekvence podajalnika, npr. če izberete stopnjo 2, to pomeni, da bo delovna frekvenca 10 % višja od tovarniške nastavitve posameznega programa, se pravi, da bodo peleti dovajani pogosteje, pri višjih vrednostih pa se bo zgodilo ravno obratno.

POMEMBNO: če temperatura v peči doseže 700 ˚ C, se dovajalnik peletov ustavi, dokler temperatura ne pade na 650 ˚ C.

g) Nastavitev ure

S 5-kratnim pritiskom na gumb se pomaknete na nastavitev ure. Ko so kontrole:

utripajo, nastavite trenutni dan in uro s funkcijskimi/preklopnimi tipkami (h).

3.3.4 Lučke za napake

Motnje v pravilnem delovanju peči lahko povzročijo prikaz ene izmed kod napak na zaslonu:

Koda napake	Pomen	Možen vzrok
"E1"	Napaka tipala sobne temperature.	• Poškodovano vezje senzorja temperature na matični plošči. • Sam temperaturni senzor je pokvarjen. • Hladno spajkanje.
"E2"	Napaka termoelektričnega senzorja (termočlena).	• Odlaganje saj na senzorju, ki vpliva na njegovo delovanje.

		• Termočlen v okvari.
"E3"	Napaka senzorja temperature dima, tj. senzor vidi temperaturo kot prenizko in v kurišču ni vžiga ali pa je vžig med delovanjem izklopljen.	• V podajalniku ni peletov. • Premajhna količina peletov v kurišču, ogenj je premajhen in temperatura v kurišču je prenizka.

3.4. Čiščenje in vzdrževanje

a) Pred čiščenjem, zamenjavo pripomočkov in ko stroja ne uporabljate, ga izklopite, izvlecite iz električnega omrežja in ohladite.
   - Počakajte, da se vrteči se deli ustavijo.

b) Za čiščenje površin uporabljajte le nejedka čistila.

c) Enote ne pršite s curkom vode in je ne potapljajte v vodo.

d) Prepričajte se, da skozi prezračevalne odprtine v ohišju ne pride voda.

e) Prezračevalne odprtine očistite s krtačo in stisnjenim zrakom.

f) Izvajajte redne preglede enote, preverjajte tehnično brezhibnost in morebitne poškodbe.

g) Ne puščajte baterij v daljinskem upravljalniku, če ga dlje časa ne boste uporabljali.

h) Naprave ne čistite s kislimi snovmi, medicinskimi izdelki, razredčili, gorivom, oljem ali drugimi kemikalijami, ker lahko poškodujejo napravo.

i) Pogostost čiščenja peči je odvisna predvsem od vsebnosti pepela v peletih, zato je priporočljiva uporaba peletov s čim manj pepela. To bo podaljšalo intervale čiščenja naprave.

j) Onesnaževalci, prisotni v vsakem peletu, med zgorevanjem tvorijo žlindro. Blokira pretok zraka v kurišče, zato je treba peč dnevno preverjati glede lukenj, zamašenih z žlindro. Po potrebi jo odstranimo tako, da odstranimo kurišče, ko je peč mrzla.

k) Nezadostna količina zraka v zgorevalnem procesu (nepopolno zgorevanje), pogosti zagoni/izklopi povzročijo nastajanje saj, ki se nabirajo na steklu, toplotnem izmenjevalniku in izpušni cevi. Zato zgorevalno komoro redno

čistite tako, da iz njene notranjosti odstranite pepel in druge nečistoče. Vsaj enkrat mesečno preverite, ali so v peči saje in jih po potrebi odstranite

l) Odvisno od kakovosti peletov se lahko v izpušni cevi nabere nekaj pepela in nekaj katrana. Dimnik je priporočljivo pregledati in po potrebi očistiti vsake pol leta oziroma po kurjenju vsaki 2 toni peletov.

m) Za čiščenje notranjosti peči je priporočljiva uporaba specializiranega sesalca za (hladen) pepel.

n) Čiščenje srca - pogostost približno vsakih 10 zažganih vreč peletov:

- Odprite vrata peči, odstranite kurišče in ga temeljito očistite, predvsem luknje v njem, npr. z izvijačem.
- Pri čiščenju kurišča skrbno in nežno očistite keramični gorilnik.
- Ko kurišče postavljate nazaj na svoje mesto, pazite, da se natančno prilega v luknjo, tako da je zgornja stran na sprednji strani peči.

o) Čiščenje stekla:

- Nikoli ne odpirajte sprednjih vrat in ne čistite stekla, ko pečica deluje, še posebej, ko je vroča.
- Ohlajen kozarec očistite s papirnatimi brisačkami in nekaj čistila za steklo.

p) Čiščenje posode za pepel:

POZOR: nikoli ne odpirajte posode za pepel, ko je peč vroča!

- Odprite vrata peči in popustite zapahe posode za pepel na dnu.
- Izvlecite posodo in izpraznite pepel.
- Morebitne ostanke odstranite s specializiranim sesalnikom za pepel.
- Pri vstavljanju posode za pepel pazite, da se natančno in tesno prilega. V nasprotnem primeru lahko senzor zazna odsotnost posode in posledično izklopi peč.

q) Priporočeni standardni intervali čiščenja:
- Ognjišče - po vsakih 5 vreč peletov
- Posoda za pepel - po vsakih 10 vrečah
- Izpušni ventilator - po vsakih 100 vrečkah
- Ventilator za pihanje zraka - po vsakih 50 vrečkah

Izrabljene baterije odstranite iz daljinskega upravljalnika na enak način, kot ste jih vstavili.
Baterije vrnite enoti, ki je odgovorna za njihovo odstranitev.

ODLAGANJE ODPADNIH APARATOV
Ob koncu življenjske dobe tega izdelka ne smete odvreči med običajne gospodinjske odpadke, temveč ga odnesite na zbirno mesto za recikliranje električne in elektronske opreme. To je označeno s simbolom na izdelku, navodilih za uporabo ali embalaži. Materiale, uporabljene v tej napravi, je mogoče reciklirati v skladu z njihovo oznako. S ponovno uporabo, recikliranjem ali drugimi oblikami uporabe odpadnih strojev pomembno prispevate k varovanju našega okolja.
Vaša lokalna uprava vam bo posredovala informacije o ustreznem mestu za odlaganje rabljenih aparatov .

Odpravljanje težav

Seznam vsebuje pogoste težave z napravo. Preden se obrnete na servis proizvajalca, je priporočljivo preveriti, ali lahko težavo odpravite sami.

Težava	Možen vzrok	rešitev
1. LED lučka za napajanje ne sveti, ko je napajanje vklopljeno.	Pečica ali nadzorna plošča ni napajana.	Preverite napajalnik in ožičenje.
	Varovalka je v okvari.	Zamenjajte varovalko na stikalu ali na nadzorni plošči.
2. Zaslon ne zasveti in ob vklopu se zasliši pisk.	Zrahljana kabelska povezava.	Preverite in pravilno povežite.
	Okvara ali poškodba kabla.	Zamenjajte kabel (zamenjavo lahko opravi le usposobljen električar) ali se obrnite na servisno službo proizvajalca.
3. Zaslon se ne vklopi, ko je napajanje vklopljeno.	Glej problem (1) in (2).	Glej problem (1) in (2).
	Zaslon je poškodovan.	Zamenjajte zaslon ali se obrnite na servisno službo proizvajalca.
4. Pretočni ventilator ne deluje, ko je pečica vklopljena.	Po uspešnem vžigu začne delovati pretočni ventilator.	Počakajte nekaj časa.
	Detektor dima ni pravilno pritrjen.	Pravilno pritrdite detektor dima ali se za popravilo obrnite na servisno službo proizvajalca.
5. Gred polža ne dovaja peletov.	To je normalno med fazo vžiga. 20 sekund po vklopu bo začel dovajati serijo.	Počakajte nekaj časa
	Prišlo je do težave s povezavo med	A. Preverite, ali vijaki med gredjo polža in motorjem

	dozirnim motorjem in gredjo polža.	niso zrahljani ali se ne prilegajo. B. Preverite, da motor gredi polža ni poškodovan ali da je kabel pravilno priključen.
	Ni goriva v rezervoarju.	Nalijte gorivo v rezervoar.
	Kanal gredi polža je zamašen.	Preverite, da cev gredi polža ni blokirana.
	Motor gredi polža je okvarjen.	Obrnite se na servisno službo proizvajalca.
6. Nepravilna količina obremenitve.	Preveč peletov za zgorevanje v zahtevanem času.	Prilagodite nastavitev šaržnega podajanja na -2 ali -1, odvisno od dejanskih pogojev (tovarniška privzeta nastavitev je 3).
	Premalo peletov za pravilno zgorevanje.	Prilagodite nastavitev podajanja serije na +2 ali +1 (tovarniška privzeta nastavitev je 3).
7. 15 minut po vžigu se pečica samodejno izklopi in prikaže napako pri vžigu (koda napake: E3)	Pomanjkanje peletov ali dovajanje peletov ni dovolj učinkovito, kar povzroči neuspeh pri vžigu.	Preverite sistem gredi polža in ali je rezervoar prazen.
	Detektor dima ne more pravilno zaznati temperature dima.	Detektor dima je poškodovan ali nepravilno pritrjen, kontaktirajte proizvajalca za zamenjavo ali popravilo detektorja dima.

8. Plamen je manjši. Peleti ne gorijo dovolj. Na steklu se je nabral prah.	V zgorevalni komori ni dovolj zraka	1. Preverite tesnilne lastnosti tesnilnega traku na vratih. 2. Preverite, ali dovodna ali izpušna cev ni zamašena 3. Povečajte hitrost izpušnega ventilatorja na -5 ali +5 (privzeto 0) 4. Po potrebi se obrnite na servis proizvajalca.
9. Plamen ugasne in na zaslonu se prikaže sporočilo o pomanjkanju peletov (koda napake: E3).	Brez doplačila (peleti)	Glej problem (5)
	Premajhna količina peletov povzroči prenizko temperaturo dima.	Prilagodite čas hranjenja serije.
10. Prešibko ogrevanje.	Cevi za izmenjavo toplote so zaprašene.	Očistite cev za izmenjavo toplote.
11. Pokvarjen senzor temperature okolja (koda napake: E1).	Tipalo sobne temperature je poškodovano ali nepravilno pritrjeno.	Popravite senzor, popravite način namestitve ali se obrnite na servisno službo proizvajalca.
12. Senzor dima je okvarjen (koda napake: E2).	Detektor dima je pokvarjen ali ni pravilno pritrjen.	Popravite senzor, popravite način namestitve ali se obrnite na servisno službo proizvajalca.
13. Ko vklopite napajanje, boste morda opazili, da je varovalka v stikalu okvarjena.	Kratek stik v napravi.	Obrnite se na servisno službo proizvajalca.

14. Izpušni ventilator ne deluje, pretočni ventilator pa deluje, ko je pečica vklopljena.	Nepravilna povezava izpušnega in pretočnega ventilatorja.	Zamenjajte izpušni ventilator in povezavo pretočnega ventilatorja.
15. Gred polža deluje neprekinjeno.	Okvara motorja gredi polža.	Obrnite se na servisno službo proizvajalca.
	Preverite napravo za večjo okvaro.	Obrnite se na servisno službo proizvajalca.
16. Prikazovalnik prikazuje visoko temperaturo v prostoru (peči s termocirkulacijo).	Okvarjen senzor temperature okolja	Glej problem (11).
	Senzor temperature okolice je nameščen preblizu objektov z visoko temperaturo.	Senzor temperature okolice postavite proč od predmetov z visoko temperaturo.

Zahteve po informacijah za lokalne grelnike prostorov na trdno gorivo

Identifikator(ji) modela: MSW-PLT-13											
Posredna funkcija ogrevanja: št											
Direktna toplotna moč: 13(kW)											
Posredna toplotna moč: ...(kW): NA											
Gorivo	**Prednostno gorivo (samo eno):**	**Drugo primerno gorivo(-a):**	**η_s [x %]:**	**Emisije pri ogrevanju prostorov pri nazivni toplotni moči (1)**				**Emisije pri ogrevanju prostorov pri najmanjši toplotni moči ([1]) ([2])**			
				popoldne	**OGC**	**CO**	**NE_x**	**popoldne**	**OGC**	**CO**	**NE_x**
				[x] mg/Nm^3 (13 % O_2)				**[x] mg/Nm^3 (13 % O_2)**			
Lesena polena z vsebnostjo vlage ≤ 25 %	[ne]	[ne]									
Stisnjen les z vsebnostjo vlage < 12 %	[da]	[ne]	79,5	14	6	50	101				
Druga lesna biomasa	[ne]	[ne]									
Nelesna biomasa	[ne]	[ne]									
Antracit in suhi parni premog	[ne]	[ne]									
Trda koksa	[ne]	[ne]									
Nizkotemperaturni koks	[ne]	[ne]									
Bitumenski premog	[ne]	[ne]									
Briketi iz lignita	[ne]	[ne]									
Šotni briketi	[ne]	[ne]									
Mešani briketi iz fosilnih goriv	[ne]	[ne]									

Druga fosilna goriva	[ne]	[ne]									
Briketi iz mešanice biomase in fosilnih goriv	[ne]	[ne]									
Druga mešanica biomase in trdnega goriva	[ne]	[ne]									

Lastnosti pri delovanju samo s prednostnim gorivom								
Postavka	**Simbol**	**Vrednost**	**Enota**		**Postavka**	**Simbol**	**Vrednost**	**Enota**
Toplotna moč					**Koristna učinkovitost (NCV kot prejeto)**			
Nazivna toplotna moč	P_{nom}	13,1	kW		Koristni izkoristek pri nazivni toplotni moči	$\eta_{th,nom}$	90,2	%
Najmanjša toplotna moč (okvirno)	P_{min}		kW		Koristni izkoristek pri minimalni toplotni moči (indikativno)	$\eta_{th,min}$		%
Pomožna poraba električne energije					**Vrsta toplotne moči/regulacija sobne temperature (izberi enega)**			
Pri nazivni toplotni moči	el_{maks}	0,087	kW		enostopenjska toplotna moč, brez regulacije sobne temperature		[ne]	
Pri minimalni toplotni moči	el_{min}		kW		dve ali več ročnih stopenj, brez nadzora sobne temperature		[ne]	

V stanju pripravljenosti	el_{SB}	0,001	kW		z mehanskim termostatom za nadzor sobne temperature	[ne]	
Zahtevana moč stalnega pilotnega plamena					z elektronskim nadzorom sobne temperature	[ne]	
Zahtevana moč pilotnega plamena (če je primerno)	P_{pilot}		kW		z elektronskim nadzorom sobne temperature in dnevnim časovnikom	[ne]	
					z elektronskim nadzorom sobne temperature in tedenskim časovnikom	[da]	
					Druge možnosti upravljanja (možnih več izbir)		
					nadzor sobne temperature z zaznavanjem prisotnosti	[da]	
					nadzor sobne temperature, z zaznavo odprtega okna	[ne]	
					z možnostjo nadzora razdalje	[da]	
Kontaktni podatki	Proizvajalec: expondo Polska sp. z oo sp. k. ul. Nowy Kisielin-Innowacyjna 7, 66-002 Zielona Góra | Poljska, EU						

Umwelt – und Entsorgungshinweise

Hersteller an Verbraucher

Sehr geehrte Damen und Herren,

gebrauchte Elektro – und Elektronikgeräte dürfen gemäß europäischer Vorgaben **[1]** nicht zum unsortierten Siedlungsabfall gegeben werden, sondern müssen getrennt erfasst werden. Das Symbol der Abfalltonne auf Rädern weist auf die Notwendigkeit der getrennten Sammlung hin. Helfen auch Sie mit beim Umweltschutz. Sorgen Sie dafür, dieses Gerät, wenn Sie es nicht mehr weiter nutzen wollen, in die hierfür vorgesehenen Systeme der Getrenntsammlung zu geben.

In Deutschland sind Sie gesetzlich **[2]** verpflichtet, ein Altgerät einer vom unsortierten Siedlungsabfall getrennten Erfassung zuzuführen. Die öffentlich – rechtlichen Entsorgungsträger (Kommunen) haben hierzu Sammelstellen eingerichtet, an denen Altgeräte aus privaten Haushalten ihres Gebietes für Sie kostenfrei entgegengenommen werden. Möglicherweise holen die rechtlichen Entsorgungsträger die Altgeräte auch bei den privaten Haushalten ab.

Bitte informieren Sie sich über Ihren lokalen Abfallkalender oder bei Ihrer Stadt – oder Gemeindeverwaltung über die in Ihrem Gebiet zur Verfügung stehenden Möglichkeiten der Rückgabe oder Sammlung von Altgeräten.

[1] RICHTLINIE 2002/96/EG DES EUROPÄISCHEN PARLAMENTS UND DES RATES
ÜBER ELEKTRO – UND ELEKTRONIK – ALTGERÄTE

[2] Gesetz über das Inverkehrbringen, die Rücknahme und die umweltverträgliche Entsorgung
von Elektro – und Elektronikgeräten (Elektro – und Elektronikgerätegesetz – ElektroG).

Utylizacja produktu
Produkty elektryczne i elektroniczne po zakończeniu okresu eksploatacji wymagają segregacji i oddania ich do wyznaczonego punktu odbioru. Nie wolno wyrzucać produktów elektrycznych razem z odpadami gospodarstwa domowego. Zgodnie z dyrektywą WEEE 2012/19/UE obowiązującą w Unii Europejskiej, urządzenia elektryczne i elektroniczne wymagają segregacji i utylizacji w wyznaczonych miejscach. Dbając o prawidłową utylizację, przyczyniasz się do ochrony zasobów naturalnych i zmniejszasz negatywny wpływ oddziaływania na środowisko, człowieka i otoczenie. Zgodnie z krajowym prawodawstwem, nieprawidłowe usuwanie odpadów elektrycznych i elektronicznych może być karane!

For the disposal of the device please consider and act according to the national and local rules and regulations.

CONTACT

expondo Polska sp. z o.o. sp. k.

ul. Nowy Kisielin – Innowacyjna 7
66-002 Zielona Góra | Poland, EU

e-mail: info@expondo.com